GUPLAST®

2018

GIPLAST®

2018

Introduzione
Introduction
Einleitung
Introducción
Введение

pag. 4

J-Tubes

pag. 28

J-Sheets

pag. 36

Hi-Tech

pag. 44

J-Proflies

pag. 60

Fotometrie
Photometric
Photometrie
Fotometría
Фотометрия

pag. 162

Cura Del Prodotto
Product Care
Produktpflege
Cuidado Del Producto
Уход За Изделием

pag. 166

Contatti
Contacts
Kontakten
Contactos
Контакты

pag. 167

IT | GI PLAST è azienda leader nel settore delle materie plastiche, si distingue per la capacità di innovazione e per l'alta tecnologia acquisita nei suoi 30 anni di esperienza nell'estrusione di TUBI, PROFILI e LASTRE.

UK | GI PLAST, leading company in the plastics business, stands out for the great innovation and high technology gained through 30 years of experience in the extrusion of TUBES, PROFILES and SHEETS.

DE | GI PLAST, ein führendes Unternehmen der Kunststoffindustrie, zeichnet sich durch Innovation und Hochtechnologie aus, mit 30 Jahren Erfahrung in der Extrusion von ROHREN, PROFILEN und PLATTEN.

E | GI PLAST empresa líder en el sector plástico, se distingue por su capacidad de innovación y alta tecnología adquirida en sus 30 años de experiencia en la extrusión de TUBOS, PERFILES y PLACAS.

RU | Джи Пласт является лидером в области производства пластиковых материалов, отличается способностью к инновациям и высоким технологиям, приобретенной в течении 30-летнего опыта в экструзии ТРУБ, ПРОФИЛЕЙ и ЛИСТОВОГО МАТЕРИАЛА.

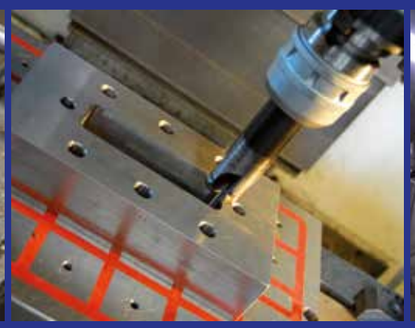

IT Gli stabili di proprietà ospitano: una vasta unità produttiva dove sono operative 30 linee di estrusione, un reparto dedicato all' imballaggio / spedizione della merce e un' area per magazzino materie prime dotato di silos automatizzati. Ampio spazio è dedicato allo stoccaggio delle attrezzature di estrusione di tutti i clienti GI PLAST.

UK The own property buildings host: a great production plant, where 30 extrusion lines are operative, an area made for packaging / shipping of the goods and a warehouse for raw materials equipped with automatic silos. A large room is also meant to store the extrusion tools of all GI PLAST's customers.

DE Die betriebseigenen Gebäude umfassen: eine große Produktionsanlage mit 30 Extrusionslinien, eine Abteilung für Verpackung und Versand der Ware und ein Lagerhaus für Rohstoffe mit automatisierten Silos. In einem großen Lagerbereich werden die Extrusionswerkzeuge der Kunden aufbewahrt.

E En el Galpon de propiedad, se encuentra distribuida la unidad de producción, con 30 lineas de estrusión, además contamos con un amplio espacio dedicado al embalaje y almacen del producto finito, disponemos de un area para almacenaje de materia prima dotado de silos automatizados. Las hileras son organizadas en un amplio espacio dedicado al almacenamiento de las mismas.

RU В зданиях нашей компании располагаются: обширное производство, где работают 30 экструзионных линий, отдел упаковки / отгрузки товара и оборудованный склад для хранения сырья, оснащенный автоматизированными силосами. Большое пространство занимает хранение экструзионного оборудования всех клиентов Джи Пласт.

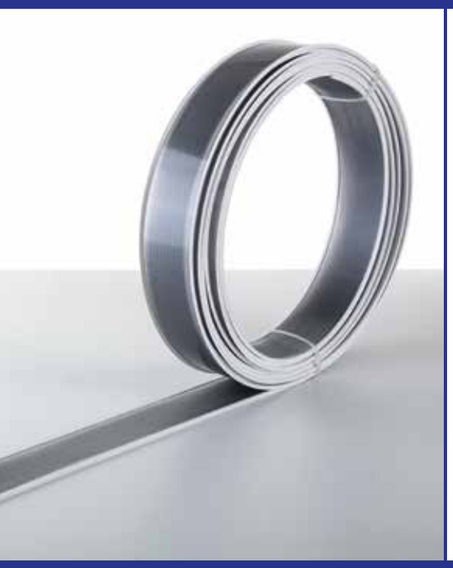

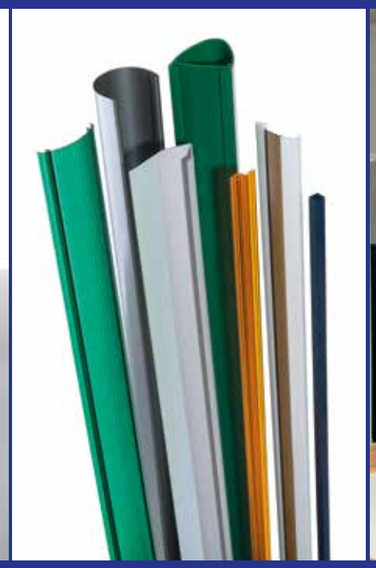

UFFICI

OFFICES-BÜROS-OFICINAS-ОФИСЫ

IT Gli uffici sono distribuiti su tre piani: in una spaziosa show-room sono esposti molti articoli rappresentativi della nostra variegata gamma di prodotti.

UK The offices are on three floors : in a showroom many articles are exhibited, offering an over-view of the whole production range.

DE Die Büros verteilen sich auf 3 Etagen; in einem großen Schauraum sind viele Artikel ausgestellt, die das große Produktangebot darstellen.

E Las oficinas están repartidas en tres plantas, en el ultimo piso del edificio se encuentra un amplio “show room” donde son expuestas muestras representativas de nuestra variedad de productos.

RU Офисы расположены в трех-этажном здании; в просторном show-room’е представлено множество артикулов представляющих разнообразие и возможности производства.

E

GI PLAST exporta sus productos en Europa y el mundo, incluyendo entre sus clientes, empresas nacionales y extranjeras que operan en el áreas de iluminación interior, iluminación exterior, industrial, iluminación técnica y vialidad.

GI PLAST ha ganado muchos años de experiencia en la producción de piezas utilizadas para la decoración y el diseño de los autobuses, trenes, barcos y aviones.

El desarrollo de productos innovadores ha encontrado éxito en el campo de los edificios públicos e industriales tales como las fachadas diseñadas por famosos arquitectos (Auditorio de Cartagena España) y protectiones murales de los hospitales.

RU

Джи Пласт экспортирует свою продукцию в Европу, а так же по всему миру. К клиентам нашей компании относятся крупные национальные и международные компании, которые работают в области: внутреннего, наружного, технического, дорожного и промышленного освещений.

Джи Пласт обладает многолетним опытом в производстве деталей, используемых для декора и дизайна автобусов, поездов, кораблей и самолетов.

Развитие инновационных продуктов нашло успех в области промышленных и общественных зданий, таких как например фасады спроектированные известными дизайнерами (концертный зал Картахена, Испания) и профили для защиты стен больниц.

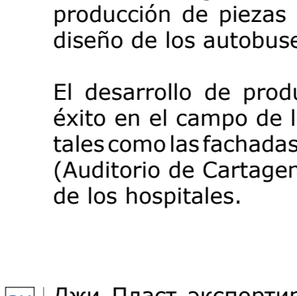

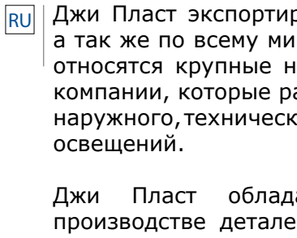

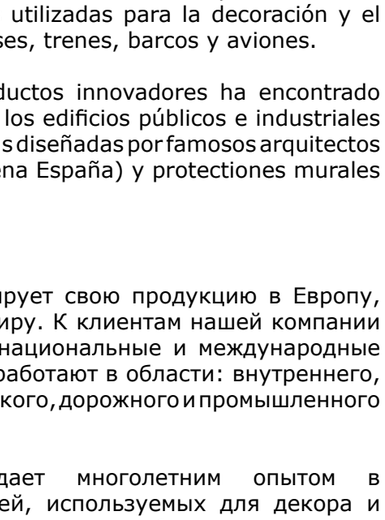

E

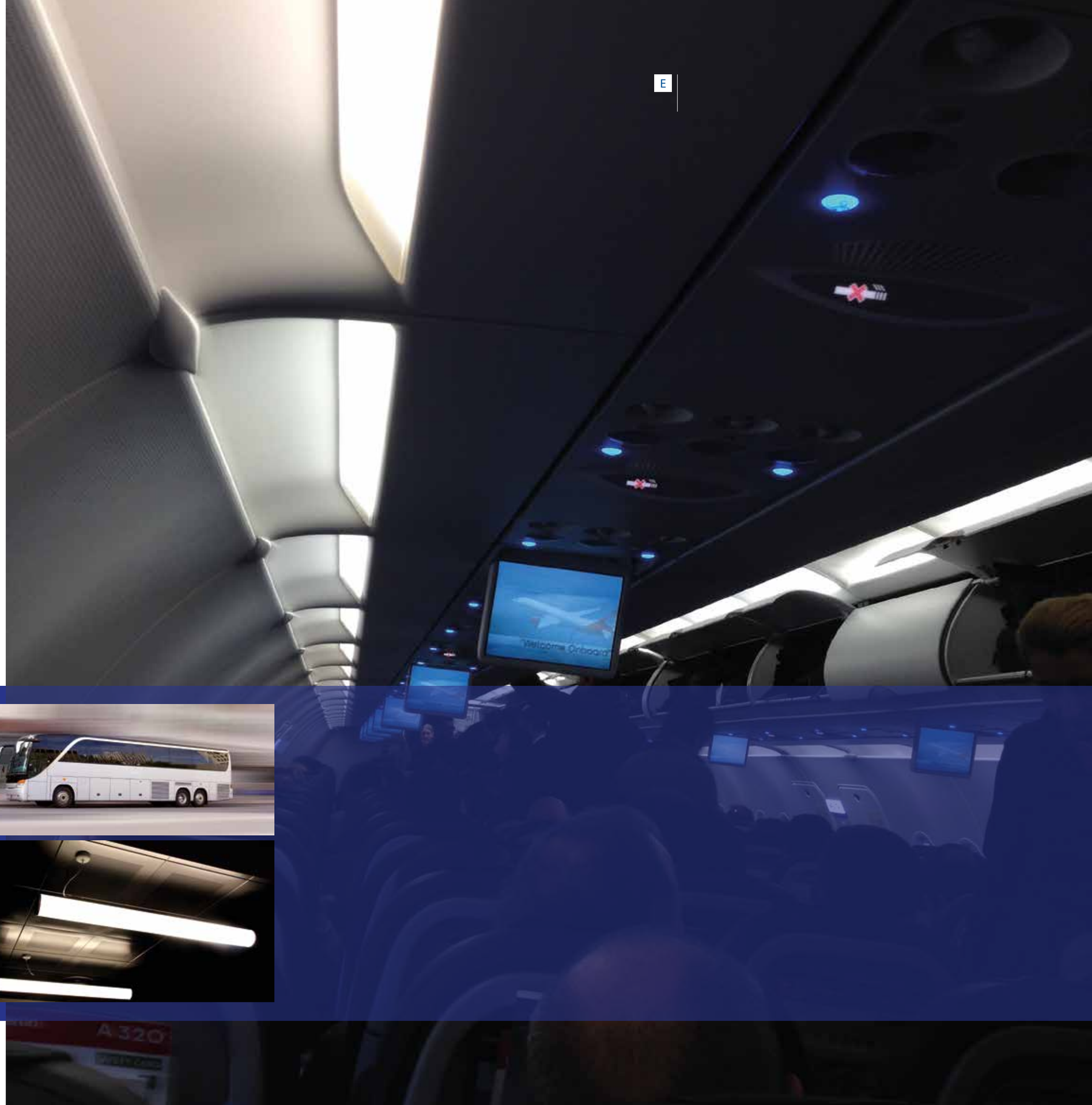

AZIENDA
AZIENDA-AZIENDA-AZIENDA-AZIENDA

IT

GI PLAST esporta i suoi prodotti in Europa e in tutto il mondo, annoverando tra i suoi clienti, importanti aziende nazionali ed estere che operano nei settori illuminazione per interni, illuminazione per esterni, illuminazione tecnica, stradale ed industriale.

GI PLAST ha maturato un’esperienza pluriennale nella produzione di particolari utilizzati per l’ arredamento e design di autobus, treni, navi ed aerei.

Lo sviluppo di articoli innovativi ha riscontrato successo anche nel settore delle costruzioni pubbliche ed industriali come ad esempio le facciate progettate da famosi designers (auditorium Cartagena Spagna) e le protezioni murali degli edifici ospedalieri.

UK

GI PLAST exports all products in Europe and worldwide, listing important national and foreign companies active in the Lighting Industry, offering outdoor and indoor illumination, technical, industrial and civil lighting.

GI PLAST gained a long-standing experience in the production of profiles used in the furniture and interior design of busses, trains, ships and aircrafts.

The development of innovative products has met great success also in the public and industrial architecture, for example facades made by famous designers (theater in Carthagena, Spain) e wall protection for hospitals.

DE

GI PLAST exportiert europa- und weltweit. Unter den Kunden befinden sich namhafte Firmen im In- und Ausland, die in verschiedenen Bereichen der Beleuchtungsindustrie tätig sind: Innen- und Außenbeleuchtung, technische Beleuchtung und Straßenbeleuchtung.

GI PLAST hat langjährige Erfahrung in der Produktion von Profilen, die als Ausstattungs- und Dekoelemente in Bussen, Zügen, Schiffen und Flugzeugen zum Einsatz kommen.

Unsere innovativen Produktentwicklungen werden auch erfolgreich im öffentlichen Bereich eingesetzt. Hierzu zählen z.B. Fassaden, die von berühmten Designern entwickelt wurden (Theater in Cartagena/Spanien) und Kantenschutzprofile für Krankenhäuser.

UFFICIO TECNICO

TECHNICAL DEPARTMENT
TECHNISCHE ABTEILUNG
DEPARTAMENTO TÉCNICO
ТЕХНИЧЕСКИЙ ОТДЕЛ

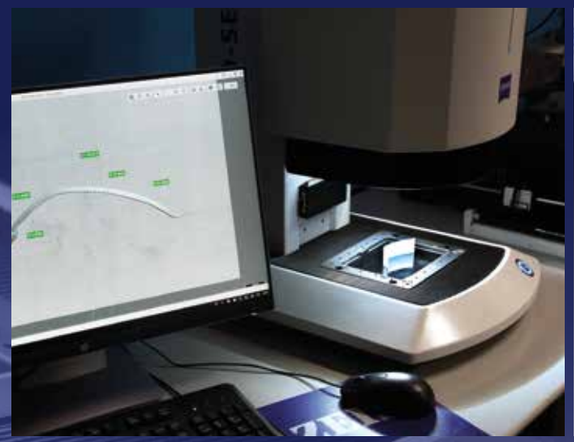

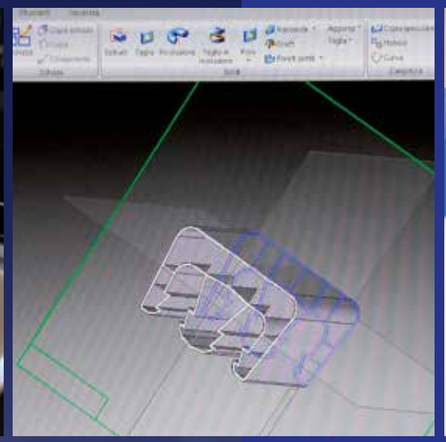

IT

L’ ufficio tecnico offre al cliente un valido supporto specialistico in tutte le fasi di progettazione e sviluppo: dalla realizzazione del disegno con possibilità di stampa del prototipo in 3D, alla scelta dei materiali, attraverso la valutazione delle prestazioni e del comportamento del nuovo articolo all’ interno del sistema oggetto del progetto. Previa approvazione dello sviluppo del nuovo articolo da parte del cliente, viene realizzata una nuova filiera di estrusione e prodotta la campionatura. In questa fase si può intervenire sull’ aspetto estetico del profilo rifinendo e perfezionando, ove necessario, la finitura e le caratteristiche ottiche.
Durante ogni fase della produzione assicuriamo un rigoroso controllo della qualità del prodotto finito attraverso il procedimento di campionamento ed esecuzione di misure avvalendoci di strumenti tecnologicamente avanzati quali:
- MICROSCOPIO ELETTRONICO (misura spessori del prodotto nonchè strato/distribuzione della coestrusione).
- MISURATORE DELLA LUCE (misura densità ed intensità della luce).
- XENON (misura alterazioni ottiche e meccaniche a seguito di influssi atmosferici simulati con precisione).
Il vasto Know-How in materia di coestrusione, permette a GI PLAST di realizzare finiture molto variegate utilizzando le resine POLICARBONATO, PMMA, PS, ABS e PVC e soddisfacendo con flessibilità ed innovazione le richieste dei clienti in termini di estetica e funzionalità.

UK

The technical department offers customers a specialist’s support in every phase of the development and projection process: from the finalization of the drawing with the possibility to make a 3D-Prototype, to the choice of materials, passing through the evaluation of the new product’s performances and behavior in the specific environment of the complete project.
By customer’s approval on the development of a new article, a new extrusion mold is crafted and the first sampling takes place.
Specially in this stage improvements on the esthetics of the profile are applied, refining and perfecting, if necessary, the finish and the optic.
In every step of the production process, strict quality controls are warranted, by the sampling and measurements method. The profiles are tested with high-technologic of control:
- ELECTRONIC MICROSCOPE (it measures the product’s thicknesses and also the layer/distribution of the applied coextrusion)
- LIGHT ANALYZER (means to measure the intensity of the output light)
- XENON (Used to precisely simulate the effects of weathering, so to tell mechanical and optical alterations)
The great Know-How in matter of coextrusion, allows GI PLAST to realize variegated finishes using POLYCARBONATE, PMMA, PS, ABS, and PVC resins, satisfying all customer’s requests in term of esthetic and functionality, through flexibility and innovation.

DE

Unsere technische Abteilung bietet hochspezialisierte Beratung und unterstützt den Kunden in jeder Phase des Projekts und der Entwicklung: von der Erstellung der Zeichnung mit der Möglichkeit es mit einem 3D-Prototypen darzustellen, bis zur Materialauswahl, sowie der Bewertung der Leistungsfähigkeit des neuen Artikels für Grossprojekte.
Nach gemeinsam erarbeiteter Zeichnungsfreigabe wird ein neues Extrusionswerkzeug erstellt, womit Freigabemuster produziert werden.
An diesem Ablaufpunkt sind noch Feineinstellungen möglich, um das optische Erscheinungsbild des Artikels ggf. noch zu optimieren.
Während jeder Phase des Projektes finden strikte Qualitätskontrollen statt.
Kontrollstücke werden mit hochtechnologischen Mitteln untersucht:
- ELEKTRONISCHES MIKROSKOP: es misst die genaue Stärke des Produktes und die homogene Verteilung der Co-Extrusion
- LICHTMESSGERÄT: es misst die Intensität und Durchlässigkeit des austretenden Lichtes.
- XENON: mechanische und optische Witterungseffekte werden präzise simuliert, um deren Einfluss auf das Produkt zu beurteilen.
Herausragende Kenntnisse im Bereich Co-Extrusion ermöglichen GI PLAST verschiedene Produktkombinationen zu realisieren, bei denen POLYCARBONAT, PMMA, PS, ABS, und PVC zum Einsatz kommen. Somit wird jeder Bedarf des Kunden mit Flexibilität und Innovation abgedeckt.

E

El Departamento técnico ofrece al cliente una válida ayuda en todas las etapas de diseño y desarrollo, desde la realización del dibujo hasta la impresión del prototipo en 3D, la elección de materiales, a través de la evaluación del desempeño y el comportamiento del nuevo artículo dentro del sistema objeto del proyecto.
Sujeto a la aprobación del desarrollo del nuevo artículo al cliente se hace una nueva hilera de extrusión y piezas de muestras.
En esta etapa se puede trabajar para definir y mejorar el aspecto estético del perfil, y si es necessario, el acabado y las características ópticas.
Durante cada etapa de producción aseguramos un riguroso control de la calidad del producto final a través del proceso de muestras y ejecución de medidas utilizando herramientas tecnológicamente avanzadas tales como:
- MICROSCOPIO ELECTRÓNICO (mida el grosor de la coextrusión/ capa de producto y distribución)
- MEDIDOR DE LUZ (mida la densidad y la intensidad de la luz)
- XENÓN test (mida alteraciones ópticas y mecánicas debido a las influencias atmosféricas simuladas con precisión).
El amplio know-how en materia de co-extrusión permite a GI PLAST de realizar acabados muy variados usando la resina policarbonato, PMMA, PS, ABS y PVC-free y de satisfacer con flexibilidad e innovación las peticiones del cliente en términos de estética y funcionalidad.

RU

Технический отдел предлагает клиентам высококвалифицированную поддержку специалистов на всех этапах проэктирования и разработки: от реализации чертежей конструкций с возможностью распечатки прототипа в формате 3D, до выбора материала на основе оценки производительности и сопровождения нового продукта внутрь всей системы заданного проэкта. После подтверждения разработки нового проекта со стороны заказчика, запускается в производство новая фильера экструзии и производится отбор образцов. На данном этапе есть возможность внести изменения во внешнюю форму профиля и его совершенствование, в случае необходимости, также внести изменение на поверхности и в оптических характеристиках.
На протяжении каждого этапа производства обеспечивается строгий контроль качества продукции, который осуществляется с помощью проведения процедуры отбора образцов и выполнения замерений с помощью современных технологических инструментов:
- ЭЛЕКТРОННЫЙ МИКРОСКОП (измерение толщины профиля, а так же слой/распределения коэкструзии);
- ИЗМЕРИТЕЛЬ СВЕТА (измерение плотности и интенсивности света);
- КСЕНОН (измерение изменений оптических и механических свойств, симулироване влияния атмосферных изменений).
Внедрение Ноу-Хау в области коэкструзии, Джи Пласт позволяет реализовать различные виды обработки с помощью PC (поликарбонат), PMMA (полиметилметакрилат), PS (полистирол), ABS, PVC (ПВХ) внедряя инновации, для удовлетворения потребностей клиентов с точки зрения эстетики и функциональности.

IT

Grazie alla pluriennale esperienza nel processo di estrusione di diversi tipi di polimeri, GI PLAST realizza profili a richiesta, assicurando ai clienti un supporto specialistico competente, flessibile ed innovativo per soddisfare le esigenze provenienti da progetti di design e da campi d'impiego molto diversificati e all'avanguardia.

Nella gamma profili GI PLAST sono presenti diverse tipologie di materiali e di finiture, tra i più richiesti:
POLICARBONATO un materiale dall' ottima trasparenza ed elevate prestazioni poiché adeguato all'impiego per un' ampia scala di temperature d'utilizzo, eccellente resistenza meccanica e alta modellabilità.
Ideale per applicazioni interne ed esterne grazie alla protezione LONGLIFE, che preserva dal deterioramento provocato dai raggi UV le caratteristiche meccaniche ed ottiche del profilo, garantendo il suo utilizzo e la sua finitura per 10 anni.
Un' innovazione estetica della protezione LONGLIFE di grande successo è il MATT LED CONTROL che oltre alle caratteristiche protettive sopra citate, assicura una diffusione omogenea della luce: prestazione ideale per i LED poiché rende invisibili gli HOT SPOTS.

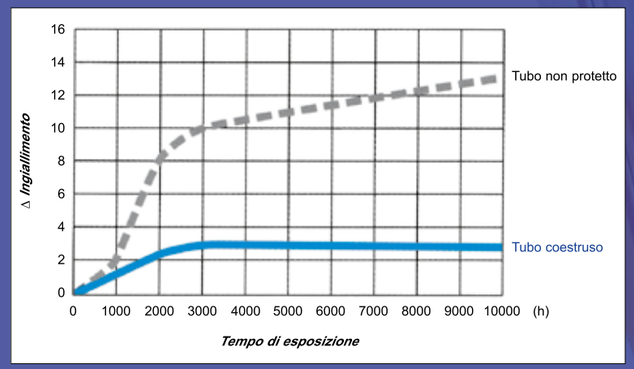

Si possono combinare diverse finiture come il TRASPARENTE, OPALE, COLORATO, RIGATO, MICROPRISMATO, GOFFRATO.
Per utilizzo in ambito casalingo, GI PLAST utilizza POLICARBONATI ANTISTATICI per evitare il deposito della polvere.
Per applicazioni nel settore dei trasporti, vengono utilizzati solo POLICARBONATI di classe V-0 secondo lo standard UL-94, e certificati DIN 5510-2, NF-F 16-101, NF-P 92501, UNI-CEI 11170 e EN 45545.
PMMA un materiale con elevate prestazioni ottiche che può essere utilizzato sia per poter garantire la massima trasparenza che per diffondere uniformemente la luce.
Aggiungendo del pigmento LED CONTROL, inoltre, si ottengono importanti performance nell'illuminazione LED, come la scomparsa di Spots, e un altissimo rapporto trasmissione-diffusione.
Il PMMA è un materiale di per sé fragile ma può essere rinforzato aggiungendo materiale resistente agli urti (HIGH IMPACT), ampliando le possibilità di utilizzo in diversi settori.
Anche per questo materiale, GI PLAST offre vaste finiture come TRASPARENTE, OPALE, COLORATO, RIGATO, MICROPRISMATO, PRISMATO, SATINATO.
Il materiale PMMA è resistente ai raggi UV e non necessita di una protezione aggiuntiva.

GRADAZIONE OPALE
L'esperienza nel settore luce e la conoscenza dei sistemi di illuminazione di ultima generazione, ha permesso lo sviluppo di colorazioni e satinature speciali, per ottenere il massimo risultato da qualsiasi lampada LED.
Grazie a diverse miscele di materiali si ottengono effetti di diffusione, con alta trasmissione luminosa, nascondendo perfettamente gli Spots.

OPALE PER DIFFUSIONE: un colore caldo con forte satinatura per il massimo effetto di diffusione della luce.
OPALE PER ALTA TRASMISSIONE: satinato o liscio, questo materiale mantiene una trasmissione luminosa elevata, senza alcuno spot. Un' innovazione per le lampade a LED!

UK

Thanks to a long-standing experience in the extrusion process of different polymers, GI PLAST realizes profiles on customer's request, assuring a competent, flexible and innovative support, to satisfy all requirements coming from design and various and groundbreaking applications.

In GI PLAST's product range different types of material and finishes are available, here below the most requested:
POLYCARBONATE: a material with optimal transparency and high performances, being adaptable to the use in a very great working temperature range, and being of outstanding mechanical properties and high moldability.
Ideal for indoor and outdoor applications, thanks to LONGLIFE-Protection, which prevents the profile to be affected either optically or mechanically by UV-Rays, granting its use and finish for 10 years.
An esthetic innovation with great success in the LONGLIFE technology is the MATT LED CONTROL, which ensures besides the protective characteristics, a homogenous diffusion of the Light: ideal performance, especially for LED-lamps, since Hot-Spots are made invisible.

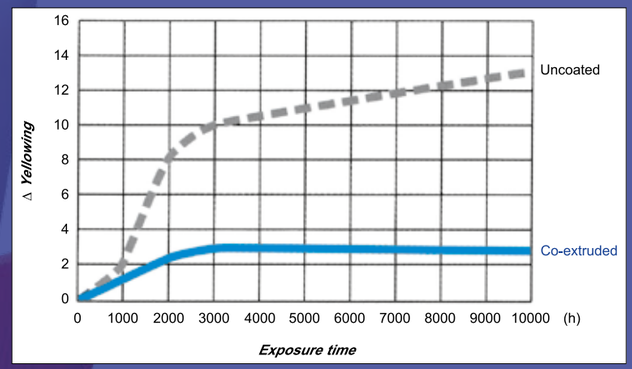

Finishes like TRANSPARENT, OPAL, COLORED, STRIPED, EMBOSSED, MICROPRISMATIC and PISMATIC can be combined.
In home-based applications, GI PLAST uses special ANTISTATIC POLYCARBONATE GRADES to prevent dust to cumulate on profiles.
For the automotive sector, UL94 V-0 POLYCARBONATE GRADES are used, in conformity to the most requested certificates for Fire and Smoke: DIN 5510-2, NF-F 16-101, NF-P 92501, UNI-CEI 11170 and EN 45545.
PMMA: a material with high optical performances, used in applications involving highest transparency and great diffusing properties.
Using LED CONTROL colors, great performances in LED Lighting are ensured, like the invisibility of Spots and an excellent transmission-diffusion ratio.
PMMA, which is actually a fragile material, can be reinforced with HIGH-IMPACT resistant material, enlarging the possibilities of use in the most various sectors.
Also for this material, GI PLAST offers finishes like TRANSPARENT, OPAL, COLORED, STRIPED, MICROPRISMATIC, PRISMATIC, MATT.
PMMA is a UV-resistant material, so no further protections are required.

OPAL COLORS
The experience in the lighting business and the knowledge of all new-generation illumination systems have allowed to develop special colors and satin-finishes, to obtain the highest possible result from every type of LED-Lamp.
Thanks to the blend of different materials diffusion effects are obtained, that also result in high transparency, completely hiding the LED-Spots.

DIFFUSING OPAL: a warm color with a strong matt layer for the highest performance in diffusion.
HIGH-TRANSMITTING OPAL: whether matt or glossy, this material maintains a high transmission, without any spot. A great Innovation for LED-Lamps!

DE

Aufgrund langjähriger Erfahrungen und Kenntnisse verschiedenster Extrusionsverfahren der einzelnen Polymere, realisiert GI PLAST individuelle Profile nach Kundenwunsch. Hierbei wird eine kompetente, flexible und innovative technische Unterstützung zugesichert, um jeder Anforderung gerecht zu werden, egal ob Designprojekt oder technische Anwendung.
Die Produktauswahl von GI PLAST umfasst verschiedenste Materialien. Zu den bekanntesten gehören:
POLYCARBONAT: Ein Material von großartiger Transparenz und herausragenden Materialeigenschaften, leicht zu verarbeiten, sehr hoher mechanischer Widerstand und in einem breiten Temperaturspektrum einsetzbar.
Ideal für Innen- und Aussenanwendung, dank dem LONGLIFE-Schutz, welcher vor aggressiver UV-Strahlung schützt. Somit werden die mechanischen und optischen Eigenschaften des Profils für mindestens 10 Jahre im Ausseneinsatz gewährleistet.
Speziell für den LED Einsatz hat GI PLAST den LONGLIFE-Schutz mit der Ausführung MATT LED CONTROL kombiniert und optimiert: über die schützenden Eigenschaften der Co-Extrusion hinaus, wird das LED-Licht homogen gestreut und dadurch die Hotspots reduziert.

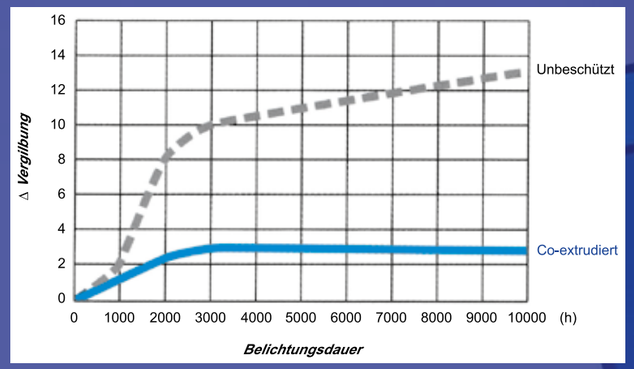

Ausführungen wie TRANSPARENT, OPAL, FARBIG, STRUKTURIERT, MIKROPRISMIERT und PRISMIERT sind kombinierbar.
Für den Einsatz im Haushalt, bietet GI PLAST antistatische Polycarbonate an.
Anwendungen im Bereich Personenbeförderung erlauben nur den Einsatz von zertifizierten V0 Polycarbonaten (nach UL94-Standard), die die Normen DIN 5510-2, NF-F 16-101, NF-P 92501, UNI-CEI 11170 und EN 45545 erfüllen.
PMMA: ein Material mit hervorragenden optischen Leistungen, welches zum Einsatz kommt, wenn hohe Transparenz oder homogene Beleuchtung gefragt sind.
Mittels unserer LED CONTROL Einfärbungen können herausragende Leistungen in der Kombination mit LED-Beleuchtung erzielt werden. Die Hotspots der LED-Leuchtmittel werden reduziert, bei gleichzeitig höchstmöglichem Lichtdurchlass.
PMMA ist von Natur aus ein bruchempfindliches Material, aber es kann mit schlagzähen Additiven (HIGH IMPACT) verstärkt werden, was die Anwendungsmöglichkeiten erweitert.
Auch für dieses Material bietet GI PLAST TRANSPARENTE, OPALE, FARBIGE, STRUKTURIERTE, MIKROPRISMIERTE, PRISMIERTE und SATINIERTE Ausführungen an.
PMMA ist von Natur aus UV-beständig, was keinen weiteren UV-Schutz erfordert.

OPALFARBEN
Die Erfahrungen aus der Beleuchtungsindustrie und die Kenntnisse der Leuchtmittel neuster Generation haben die Entwicklung von speziellen Einfärbungen und Satinierungen ermöglicht, damit für jedes LED Leuchtmittel höchste Resultate erzielt werden können.
Dank diverser Materialformeln sind Diffusionseffekte mit höchster Lichtdurchlässigkeit möglich, wobei Hotspots nicht zu sehen sind.

DIFFUSIONS-OPAL: eine warme Farbe in Kombination mit starker Satinierung, um die Diffusion maximal zu steigern.
DURCHLÄSSIGKEITS-OPAL: ob satiniert oder glänzend, dieses Material hat eine großartige Lichtdurchlässigkeit, ohne sichtbare Hotspots. Eine echte Innovation für LED-Leuchten!

E

Gracias a muchos años de experiencia en el proceso de extrusión de diferentes tipos de polímeros, GI PLAST fabrica perfiles a medida del cliente, y asegura un soporte competente, flexible e innovador para satisfacer las necesidades de proyectos de diseño y aplicaciones muy diversas y a la vanguardia.

En la gama de perfiles GI Plast hay diferentes tipos de materiales y acabados, y entre las más populares:
POLICARBONATO es un material con alta transparencia y altas prestaciones apropiadas para diferentes temperaturas, excelente resistencia mecánica.

Ideal para aplicaciones en interiores y al aire libre gracias a la protección duradera, que conserva del deterioro causado por los rayos UV, garantizando su uso y su acabado por 10 años.

Una innovación estética de la calidad LONG LIFE es el MATT LED CONTROL que además de las caracteristicas de protección sobra mencionadas, asegura una difusión homogénea de la luz: ideal para el desempeño de LED ya que hace invisible los HOT SPOTS.

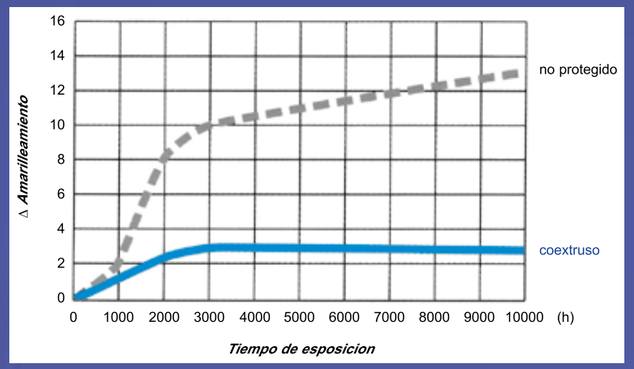

Se pueden combinar diferentes acabados tales como transparente, opalino, colorado, PRISMATIC RAYADO, MICROPRISMATO.
Para el uso casero, GI PLAST utiliza policarbonatos antiestáticos para evitar el depósito de polvo. Para aplicaciones en el campo del transporte, se utilizan solamente policarbonatos clase V-0 según las normas UL-94 y certificado DIN 5510-2, NF F 16-101, NF 92501-P, UNI CEI 11170- y EN 45545.
PMMA es un material con alto rendimiento óptico que puede ser utilizado con el fin de garantizar la máxima transparencia y difundir la luz uniformemente. Añadiendo el pigmento CONTROL LED se puede obtener también un importante rendimiento LED, como la desaparición del punto luz y una alta relación transmisión-difusión.

PMMA es un material bastante frágil pero puede ser reforzardo mediante la adición de material resistente a los choques (alto impacto), ampliando las posibilidades para su uso en diferentes áreas.
Para este material, GI PLAST ofrece distintos acabados como transparente, opalino, colorido, RAYADO, MICROPRISMATO, PRISMATIC, satinado.
El material PMMA es resistente a los rayos UV y no requiere de protección adicional.

GRADACIÓN DEL OPAL
La experiencia en el sector de la iluminació y el conocimiento de sistemas de última generación, han permitido el desarrollo de colores y satinados especiales, para obtener el máximo resultado de cualquier lámpara LED.
Gracias a distintas mezclas de los materiales se consiguen efectos, con alta transmición de luz, ocultando perfectamente los puntos.

OPAL PARA LA DIFUSIÓN: un color calido con fuerte acabado satinado para permitir la máxima difusión de la luz.
Opal para alta transmisión: Satinado o liso, este material mantiene una alta transmisión de luz, eliminando además el punto luz. Una innovación para las lámparas a LED!

RU Благодаря многолетнему опыту в процессе экструзии с различными типами полимеров, Джи Пласт производит профили на заказ, обеспечивая клиентам поддержку компетентными специалистами, внедряя инновации, для удовлетворения потребности разработки проектов и их применение в различных областях. В большом разнообразии профилей Джи Пласт присутствуют различные типы материалов и отделки, в том числе и самые распространённые:
ПОЛИКАРБОНАТ –материал с отличной прозрачностью и высоким эксплуатационными характеристиками, пригодного для использования в широком диапазоне температур, с превосходной механической прочностью и высокой пластичностью.
Идеальный для внутреннего и наружного применения, благодаря защите LONGLIFE, которая защищает от негативного воздействия ультрафиолетовых лучей на механические и оптические характеристики профиля, гарантируя его использование и сохранение изначальной поверхности на протяжении 10 лет.
В инновациях защиты LONGLIFE большим успехом является MATT LED CONTROL, что в дополнение к её защитным свойствам, упомянутым выше, обеспечивает однородную диффузию света: идеальные эксплуатационные качества для светодиодов для маскирования так называемых горячих точек HOT SPOTS.
Есть возможность комбинировать различные виды обработки поверхности, например: ПРОЗРАЧНАЯ, ОПАЛОВАЯ, ЦВЕТНАЯ, С РИФЛЕНИЕМ, МИКРО-ПРИЗМАТИЧЕСКАЯ И САТИНОВАЯ.

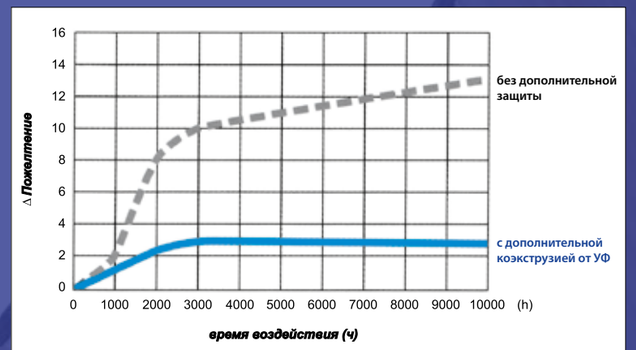

Для использования в домашних условиях, Джи Пласт использует ПОЛИКАРБОНАТ с добавлением АНТИСТАТИКОВ, для предотвращения оседания пыли. Для применения в области транспорта, используются только поликарбонаты класса V-0 согласно стандарта UL-94, и сертификатов в соответствии с DIN 5510-2, NF-F 16-101, NF-P 92501, 11170 и UNI CEI EN 45545.
PMMA материал с высокой оптической эффективностью, который может использоваться в целях обеспечения максимальной прозрачности, для распространения равномерного света. Добавление пигмента LED CONTROL, также служит важным элементом в производительности светодиодного освещения, например, для маскирования сильно видимых точек и высокого коэффициента соотношения рассеивание-пропускание света. PMMA сам по себе, является хрупким материалом, есть возможность увеличить его прочность, путем добавления ударопрочного материала (High Impact), расширяя возможность использования в различных направлениях.
Так же для данного материала, Джи Пласт предлагает различные виды обработки поверхности: ПРОЗРАЧНАЯ, ОПАЛОВАЯ, ЦВЕТНАЯ, САТИНОВАЯ, С РЕФЛЕНИЕМ, МИКРО-ПРИЗМАТИЧЕСКАЯ И ГОФРИРОВАННАЯ. PMMA устойчив к ультрафиолетовому излучению и не требует дополнительной защиты.

ГРАДАЦИЯ ОПАЛА
Опыт в области света и знание в сфере ситем освещения последнего поколения, позволило разработать специальные цвета и матирования для получения максимального результата для любой светодиодной лампы.
Благодаря различным смесям материалов получены эффекты диффузии, с высоким коэффициентом светопропускания, прекрасно скрывая светодиодные точки.
ОПАЛ ДЛЯ РАССЕИВАНИЯ: теплый цвет с обработанный высокой степенью матирования для максилального эффекта рассеивания света.
ОПАЛ ДЛЯ ВЫСОКОГО СВЕТОПРОПУСКАНИЯ: матированный или гладкий, этот материал сохраняет высокое светопропускание, без каких-либо точек. Инновация для светодиодных ламп!

GI-CHEM

IT Materiale certificato CSI (n. 0002\FPM\MATs\18) che garantisce resistenza all' ammoniaca.
Ottima resistenza ad altri agenti chimici quali:

UK CSI certified material (cert. n. 0129\FPM\MATs\18) that guarantees the ammonia resistance.
Excellent resistance to such chemical agents as:

DE CSI-zertifiziertes Material (Nr. 0129\FPM\MATs\18), ammoniakbeständig.
Ausgezeichnete Widerstansfähigkeit auch gegen andere chemische Arbeitsstoffe welche:

E Material certificado por CSI (n. 0129\FPM\MATs\18) que garantiza la resistencia al amoníaco.
Excelente resistencia a otros agentes químicos tales como:

RU Материал, прошедший проверку и сертифицирование лабораторией «CSI» (номер сертификата 0129\FPM\MATs\18), гарантирует устойчивость в агрессивной аммиачной среде, а также к иным химическим агентам:

Chemicals	Gi-Chem	PC	PMMA
1N hydrochloric and solution	¤	¤	¤
1N sodium hydroxide solution	¤	¤	¤
acetone	◇	◇	◇
cyclohexanone	◇	◇	●
cyclopentanone	◇	◇	●
ethanol	¤	¤	●
hexane	¤	¤	¤
isopropyl alcohol (IPA)	¤	¤	●
methanol	¤	¤	●
methyl ethyl ketone (MEK)	◇	●	◇
methyl isobutyl ketone (MIBK)	¤	●	●
propylene glycol monomethyl ether acetate	#	●	●
tetrahydrofuran (THF)	◇	◇	◇

Test method: ISO175
(methods of test for the determintion of the effects of immersion in liquid chemicals)
Immersion condition: 23°Cx168Hrs Test piece: 6x50x3 mm
¤: mass change < +/-5% / unchanged in appearance
#: mass change ≥ +/-5% / unchanged in appearance
●: whitening, crack, damage
◇: loss

	Critical strain %	
Chemicals	**Gi-Chem**	**PC**
0.1N sulfuric acid	>0.7	>0.7
0.1N sodium hydroxide	>0.7	>0.7
10% ethanol	>0.7	>0.7
10% water solution of a natural detergent	>0.7	>0.7
aromatic liquid (citrus)	>0.7	O.67
benzene	>0.7	>0.7
E-10	>0.7	0.33
engine oil	>0.7	>0.7
gasoline (petrol)	>0.7	0.32
grease	>0.7	>0.7
polishing & protective liquid	>0.7	>0.7
polishing liquid for interior	>0.7	0.37
window glass cleaner	>0.7	>0.7
window washer liquid	>0.7	>0.7

Key:
Critical strain > 0.7% usable level
Critical strain = 0.3~0.7% possibility of cracks and whitening
Critical strain < 0.3% unusable level

POLICARBONATO/POLYCARBONATE/POLYCARBONAT/POLICARBONATO/поликарбонат

	Property	Test Condition	Unit	Standard	Value
MECHANICAL					
	Tensile modulus	1 mm/min	MPa	ISO 527-1,-2	2400
	Yield stress	50 mm/min	MPa	ISO 527-1,-2	66
	Yield strain	50 mm/min	%	ISO 527-1,-2	6.2
	Nominal strain at break	50 mm/min	%	ISO 527-1,-2	>50
	Stress at break	50 mm/min	MPa	ISO 527-1,-2	65
	Strain at break	50 mm/min	%	b.o. ISO 527-1,-2	100
	Tensile creep modulus	1 h	MPa	ISO 899-1	2200
	Tensile creep modulus	1000 h	MPa	ISO 899-1	1900
	Flexural modulus	2 mm/min	MPa	ISO 178	2400
	Flexural strength	2 mm/min	MPa	ISO 178	100
	Flexural strain at flexural strength	2 mm/min	%	ISO 178	7.3
	Flexural stress at 3.5 % strain	2 mm/min	MPa	ISO 178	74
	Charpy impact strength	23 °C	kJ/m²	ISO 179-1eU	N
	Charpy impact strength	-30 °C	kJ/m²	ISO 179-1eU	N
	Charpy impact strength	-60 °C	kJ/m²	ISO 179-1eU	N
	Charpy notched impact strength	23 °C; 3 mm	kJ/m²	ISO 7391/b.o. ISO 179-1eA	70P
	Charpy notched impact strength	-30 °C; 3 mm	kJ/m²	ISO 7391/b.o. ISO 179-1eA	16C
	Izod notched impact strength	23 °C; 3.2 mm	kJ/m²	b.o. ISO 180-A	80P
	Izod notched impact strength	-30 °C; 3.2 mm	kJ/m²	b.o. ISO 180-A	14C
	Puncture maximum force	23 °C	N	ISO 6603-2	5600
	Puncture maximum force	-30 °C	N	ISO 6603-2	6500
	Puncture energy	23 °C	J	ISO 6603-2	60
	Puncture energy	-30 °C	J	ISO 6603-2	65
	Ball indentation hardness		N/mm²	ISO 2039-1	13
THERMAL					
	Glass transition temperature	10 °C/min	°C	ISO 11357-1,-2	146
	Temperature of deflection under load	1.80 MPa	°C	ISO 75-1,-2	128
	Temperature of deflection under load	0.45 MPa	°C	ISO 75-1,-2	140
	Vicat softening temperature	50 N; 50 °C/h	°C	ISO 306	146
	Vicat softening temperature	50 N; 120 °C/h	°C	ISO 306	147
	Coefficient of linear thermal expansion, parallel	23 to 55 °C	10-4/K	ISO 11359-1,-2	0.65
	Coefficient of linear thermal expansion, transverse	23 to 55 °C	10-4/K	ISO 11359-1,-2	0.65
	Burning behavior UL 94 (1.5 mm)	1.5 mm	Class	UL 94	HB
	Burning behavior UL 94	3.0 mm	Class	UL 94	HB
	Burning behavior UL 94	6.0 mm	Class	UL 94	HB
	Oxygen index	Method A	%	ISO 4589-2	28
	Thermal conductivity	23 °C	W/(m·K)	ISO 8302	0.20
	Resistance to heat (ball pressure test)		°C	IEC 60695-10-2	139
	Relative temperature index (Tensile strength) [UL recognition]	1.5 mm	°C	UL 746B	125
	Relative temperature index (Tensile impact strength) [UL recognition]	1.5 mm	°C	UL 746B	115
	Relative temperature index (Electric strength) [UL recognition]	1.5 mm	°C	UL 746B	125
	Glow wire test (GWFI)	0.75 mm	°C	IEC 60695-2-12	875
	Glow wire test (GWFI)	1.5 mm	°C	IEC 60695-2-12	875
	Glow wire test (GWFI)	3.0 mm	°C	IEC 60695-2-12	960
	Burning rate (US-FMVSS)	>=1.0 mm	mm/min	ISO 3795	Passed
	Flash ignition temperature		°C	ASTM D1929	480
	Self ignition temperature		°C	ASTM D1929	550
ELECTRICAL IMPACT					
	Relative permittivity	100 Hz	-	IEC 60250	3.1
	Relative permittivity	1 MHz	-	IEC 60250	3.0
	Dissipation factor	100 Hz	10^{-4}	IEC 60250	8.0
	Dissipation factor	1 MHz	10^{-4}	IEC 60250	95
	Volume resistivity		Ohm·m	IEC 60093	1E14
	Surface resistivity		Ohm	IEC 60093	1E16
	Electrical strength	1 mm	kV/mm	IEC 60243-1	36
	Comparative tracking index CTI	Solution A	Rating	IEC 60112	250
	Comparative tracking index CTI M	Solution B	Rating	IEC 60112	100M
	Electrolytic corrosion		Rating	IEC 60426	A1

OTHER PROPERTIES					
	Water absorption (saturation value)	Water at 23 °C	%	ISO 62	0.30
	Water absorption (equilibrium value)	23 °C; 50 % r. h.	%	ISO 62	0.12
	Density		kg/m³	ISO 1183-1	1200
	Water vapor permeability	23 °C;85 % RH; 100 µm film	g/(m²·24 h)	ISO 15106-1	15
	Gas permeation	Oxygen; 100 µm film	cm³/(m²·24 h·bar)	b.o. ISO 2556	650
	Gas permeation	Oxygen; 25.4 µm (1 mil) film	cm³/(m²·24 h·bar)	b.o. ISO 2556	2760
	Gas permeation	Nitrogen; 100 µm film	cm³/(m²·24 h·bar)	b.o. ISO 2556	120
	Gas permeation	Nitrogen; 25.4 µm (1 mil) film	cm³/(m²·24 h·bar)	b.o. ISO 2556	510
	Gas permeation	Carbon dioxide; 100 µm film	cm³/(m²·24 h·bar)	b.o. ISO 2556	3800
	Gas permeation	Carbon dioxide; 25.4 µm (1 mil) film	cm³/(m²·24 h·bar)	b.o. ISO 2556	16900
	Bulk density	Pellets	kg/m³	ISO 60	660
MATERIAL SPECIFIC PROPERTIES					
	Refractive index	Procedure A	-	ISO 489	1.586
	Haze for transparent materials	3 mm	%	ISO 14782	< 0.8
	Luminous transmittance (clear transparent materials)	1 mm	%	ISO 13468-2	89
	Luminous transmittance (clear transparent materials)	2 mm	%	ISO 13468-2	88
	Luminous transmittance (clear transparent materials)	3 mm	%	ISO 13468-2	88
	Luminous transmittance (clear transparent materials)	4 mm	%	ISO 13468-2	87

POLICARBONATO RESISTENTE AL FUOCO/SCHWER ENTFLAMMBARES POLYCARBONAT/FLAME RESISTANT POLYCARBONATE/POLICARBONATO RESISTENTE AL FUEGO/поликарбонат самозатухающий

	Property	Test Condition	Unit	Standard	Value
MECHANICAL					
	Taber Abrasion	CS-17, 1 kg	mg/1000cy	SABIC Method	9
	Tensile Stress, yield	50 mm/min	MPa	ISO 527	65
	Tensile Stress, break	50 mm/min	MPa	ISO 527	70
	Tensile Strain, yield	50 mm/min	%	ISO 527	7
	Tensile Strain, break	50 mm/min	%	ISO 527	>70
	Tensile Modulus	1 mm/min	MPa	ISO 527	2350
	Flexural Stress, yield	2 mm/min	MPa	ISO 178	95
	Flexural Modulus	2 mm/min	MPa	ISO 178	2350
	Hardness	H358/30	MPa	ISO 2039-1	95
THERMAL					
	Thermal Conductivity		W/m-°C	ISO 8302	0.2
	CTE	23°C to 80°C, flow	1/°C	ISO 11359-2	7.E-05
	Ball Pressure Test	125°C +/- 2°C	-	IEC 60695-10-2	PASSES
	Vicat Softening Temp	Rate B/50	°C	ISO 306	155
	Vicat Softening Temp	Rate B/120	°C	ISO 306	156
	HDT/Be	0.45MPa Edgew 120*10*4 sp=100mm	°C	ISO 75/Be	148
	HDT/Ae	1.8 MPa Edgew 120*10*4 sp=100mm	°C	ISO 75/Be	135
ELECTRICAL					
	Volume Resistivity		Ohm-cm	IEC 60093	>1.E+15
	Surface Resistivity	ROA	Ohm	IEC 60093	>1.E+15
	Dielectric Strength	in oil, 3.2 mm	kV/mm	IEC 60243-1	17
	Relative Permittivity	1 MHz	-	IEC 60250	2.7
	Dissipation Factor	50/60 Hz	-	IEC 60250	0.001
	Dissipation Factor	1 MHz	-	IEC 60250	0.01
	Relative Permittivity	50/60 Hz	-	IEC 60250	2.7
IMPACT					
	Izod Impact	unnotched 80*10*3 +23°C	kJ/m²	ISO 180/1U	NB
	Izod Impact	unnotched 80*10*3 -30°C	kJ/m²	ISO 180/1U	NB
	Izod Impact	notched 80*10*3 +23°C	kJ/m²	ISO 180/1A	11
	Izod Impact	notched 80*10*3 -30°C	kJ/m²	ISO 180/1A	10
	Charpy 23°C	V-notch Edgew 80*10*3 sp=62mm	kJ/m²	ISO 179/1eA	11
	Charpy -30°C	V-notch Edgew 80*10*3 sp=62mm	kJ/m²	ISO 179/1eA	10
	Charpy 23°C	Unnotch Edgew 80*10*3 sp=62mm	kJ/m²	ISO 179/1eU	NB
	Charpy -30°C	Unnotch Edgew 80*10*3 sp=62mm	kJ/m²	ISO 179/1eU	NB
FLAME CHARACTERISTICS					
	Flame Class Rating (3)	UL Recognized, 94V-0	mm	UL 94	1.5
	Glow Wire Flammability Index	850°C, passes at	mm	IEC 60695-2-12	1
	Glow Wire Flammability Index	960°C, passes at	mm	IEC 60695-2-12	1

PMMA/PMMA/PMMA/PMMA/полиметилметакрилат / акрил

	Property	Test Condition	Unit	Standard	Value
MECHANICAL					
	Tensile modulus	1 mm/min	MPa	ISO 527	3200
	Stress at break	5 mm/min	MPa	ISO 527	76
	Strain at break	5 mm/min	%	ISO 527	5.5
	Charpy impact strength	23°C	kJ/m²	ISO 179/1eU	20
THERMAL					
	Vicat softening temperature	B / 50	°C	ISO 306	103
	Glass transition temperature		°C	IEC 10006	112
	Temp. of deflection under load	0.45 MPa	°C	ISO 75	100
	Temp. of deflection under load	1.8 MPa	°C	ISO 75	95
	Coeff. of linear therm. Expansion	0 - 50°C	E-5 /°K	ISO 11359	8
	Fire rating			DIN 4102	B2
OPTICAL					
	Transmission factor	D65/10°	%	ISO 13468	92
	Haze			ASTM D1003	< 0.5
	Refractive index			ISO 489	1.49
OTHER PROPERTIES					
	Density		g/cm³	ISO 1183	1.19

IT Le informazioni e dati tecnici sopra riportati sono forniti dal produttore. GI PLAST Srl non si assume alcuna responsabilità dell'accuratezza delle affermazioni del produttore. GI PLAST Srl si assume la sola responsabilità della qualità del suo prodotto in accordo con i propri standard e condizioni. GI PLAST Srl si riserva il diritto di cambiare qualunque tipo di dato riportato in questo catalogo, in qualsiasi momento e senza preavviso.

UK The above information and data sheets have been provided by the manufacturer. GI PLAST Srl does not take any responsibility for the accuracy of the statements made by the manufacturer. GI PLAST Srl accepts only responsibility for the quality of its products in accordance with its own standard terms and conditions. GI PLAST Srl reserves the right to amend specifications at any time and without prior notice.

DE Die oben aufgeführten Informationen und technische Daten sind vom Materialhersteller vergeben. GI PLAST Srl nimmt keine Verantwortung über die Richtigkeit der Aussagen des Materialherstellers. GI PLAST Srl nimmt nur die Verantwortung auf die Qualität der eigenen Produkte, gemäß einiger Standards und Richtlinien. GI PLAST Srl behält sich das Recht vor, Spezifikationen jederzeit und ohne vorherige Ankündigung zu ändern.

E Las informaciones y los datos tecnicos sobra escritos vienen directamente dal productor. GI PLAST Srl no se asume alguna responsabilidad para a lo que se refiere a la exactitud de las declaraciones del productor. GI PLAST Srl se asume la responsabilidad de la cualidad de su producto de acuerdo con sus estándar y condiciones. GI PLAST Srl se reserva el derecho de modificar qualquier dato de este catálogo en cualquier momento y sin previo aviso.

RU ЗАМЕЧАНИЕ: Вышеуказанная информация и технические данные были предоставлены производителями сырья. GI PLAST не несет никакой ответственности за достоверность показаний сделанных производителями. GI PLAST берет на себя ответственность за качество своей продукции, в соответствии со своими стандартными условиями производства. GI PLAST оставляет за собой право изменять любые данные, приведенные в этом каталоге, в любое время и без предварительного уведомления.

J-TUBES

TUBI | TUBES | ROHRE | TUBOS | ТРУБЫ

IT | Tubi in POLICARBONATO, PMMA, ABS, BLEND in finitura TRASPARENTE, OPALE, SATINATA, COLORATA, COESTRUSA ANTI-UV, BICOLORE, RIGATA
Tubi BRILLO e SILKY in PMMA ideali per decorazioni e applicazioni di alto design

UK | Tubes in POLYCARBONATE, PMMA, ABS, BLEND, in TRANSPARENT, OPAL, MATT, COLORED, LONGLIFE, BICOLOR and STRIPED finishes
BRILLO and SILKY Tubes in PMMA ideal for decorations and great design applications

DE | Rohre aus POLYCARBONAT, PMMA, ABS, BLEND, in TRANSPARENTER, OPALER, SATINIERTER, FARBIGER, UV-KOEXTRUDIERTER, ZWEIFARBIGER, STRUKTURIERTER Ausführung
BRILLO und SILKY Rohre ideal für Deko- und Designanwendungen

E | Tubos en POLICARBONATO, PMMA, ABS, BLEND en acabado transparente, opalino, satinado, tubos de rayas, colorados, bicolor, COEXTRUSIÓN-UV
Tubos BRILLO y SILKI en PMMA para aplicaciones de decoración y diseño

RU | Трубы из ПОЛИКАРБОНАТА, PMMA, ABS, BLEND внешняя обработка ПРОЗРАЧНАЯ, ОПАЛОВАЯ, ЦВЕТНАЯ, САТИНОВАЯ, С РЕФЛЕНИЕМ, КОЭКСТРУДИРОВАННАЯ С ЗАЩИТОЙ ОТ УФ И ДВУХЦВЕТНАЯ
Трубы BRILLO и SILKY из PMMA идеально подходит для украшения и применения в высоком дизайне

Serie/Серия

PC-PMMA

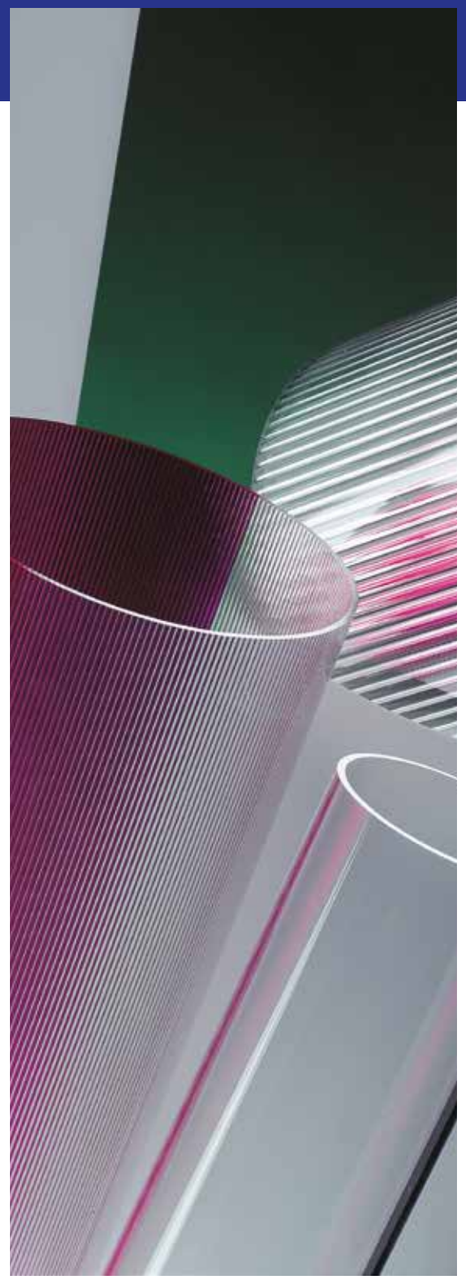

Serie/Серия PC - PMMA

Diametro esterno - Outside diameter
Außendurchmesser - Diámetro externo
Внешний диаметр

300 mm	157 mm	93 mm
284 mm	150 mm	90 mm
250 mm	145 mm	87 mm
240 mm	140 mm	85 mm
230 mm	134 mm	84 mm
225 mm	133 mm	83 mm
212 mm	130 mm	80 mm
208 mm	126 mm	76 mm
200 mm	125 mm	75 mm
185 mm	120 mm	72 mm
180 mm	116 mm	71 mm
171 mm	114 mm	70 mm
170 mm	110 mm	68 mm
166 mm	100 mm	
160 mm	97 mm	

Quantità minima - Minimum quantity
Mindestmenge - Cantidad minima -
Минимальная патия
250 m

TOLLERANZE:
+/- 1% Ø esterno
+/- 5% spessore

TOLERANCES:
+/- 1% on outside Ø
+/- 5% on thickness

Serie/Серия PC - PMMA

Diametro esterno - Outside diameter
Außendurchmesser - Diámetro externo
Внешний диаметр

67 mm	42 mm
65 mm	40 mm
64 mm	39 mm
63 mm	38 mm
60 mm	36 mm
59 mm	35 mm
55 mm	33 mm
54 mm	32 mm
52 mm	30 mm
50 mm	28 mm
49 mm	27 mm
47 mm	26 mm
45 mm	25 mm
44 mm	24 mm

Quantità minima - Minimum quantity
Mindestmenge - Cantidad minima -
Минимальная патия
500 m

TOLERANZ:
Außendurchmesser +/- 1%
Wandstärke +/- 5%

TOLERANCIA:
+/- 1% Ø externo
+/- 5% por espesor

Serie/Серия PC - PMMA

Diametro esterno - Outside diameter
Außendurchmesser - Diámetro externo
Внешний диаметр

22 mm
20 mm
18 mm
17 mm
16 mm
15 mm
14 mm
13 mm
12 mm
10 mm
9 mm
8 mm

Quantità minima - Minimum quantity
Mindestmenge - Cantidad minima -
Минимальная патия
1000 m

TOLERANCIA:
+/- 1% Ø externo
+/- 5% por espesor

ДОПУСКИ:
+/- 1% внешний Ø
+/- 5% толщина

Spessori e diametri particolari a richiesta - Wall thickness and other diameters on demand
Толщина стенки и различные диаметры, не включенные в список – по запросу

Wandstärke individuell wählbar, andere Durchmesser auf Anfrage - Espesor y diámetro distintos a medida

Serie/Серия

BRILLO

IT | Dalla pluriennale esperienza di GI PLAST, dalla profonda conoscenza dei materiali e delle tecniche di estrusione, nascono i nuovi tubi SILKY e BRILLO. Estrusi in materiale 100% acrilico, si distinguono per il loro valore estetico, ottimi nel settore decorativo, danno spunto a designers, architetti e progettisti per realizzare le loro creazioni più fantasiose giocando con luci e colori.
L' interno del tubo è bianco, per l' esterno si possono scegliere colori standard o richiedere colori specifici.
Il tubo BRILLO ha una superficie liscia e lucida e offre un attraente effetto decorativo, sia illuminato da una sorgente luminosa che spento e oscurato.
Con il tubo SILKY è possibile ottenere ingegnosi e piacevoli giochi di luce grazie al suo effetto "SETA".

UK | From the long–standing experience and from the deep knowledge of materials and extrusion techniques, the new SILKY and BRILLO tubes are created. Extruded in 100% Acrylic Material, they stand out for their high esthetic value, optimal for decorations. They give designers, architects and developers the starting point for inventive creations, playing with colors and light. The interior of the tube is white, the external parts are in standard colors or on specific requests.
BRILLO-Tubes have a smooth and glossy surface and offer an attractive decorative effect, whether lit or darken. With SILKY-Tubes clever and pleasant plays of light are obtained by the unique "textile"-effect.

DE | Aufgrund langjähriger Erfahrung und Produktkenntnis wurden die hauseigenen SILKY und BRILLO Rohre entwickelt. Aus 100% Acryl extrudiert, sind diese Rohre von großem ästhetischem Wert, sie geben Designern, Architekten und Projektentwickler eine Basis, um kreative Kompositionen zu entwickeln, die mit Licht und Farbe spielen.
Die Innenseite der Rohre ist weissopal, die Außenseite kann in Standardfarben oder als Farbnachstellung auf Anfrage produziert werden.
BRILLO Rohre haben eine glatte und glänzende Oberfläche und erzielen sowohl beleuchtet als auch unbeleuchtet eine sehr große dekorative Wirkung.
Mit SILKY Rohren können intensive und kreative Lichtspiele erzielt werden, die auf dem einzigartigen TEXTIL-Effekt der Oberfläche beruhen.

Serie/Серия

SILKY

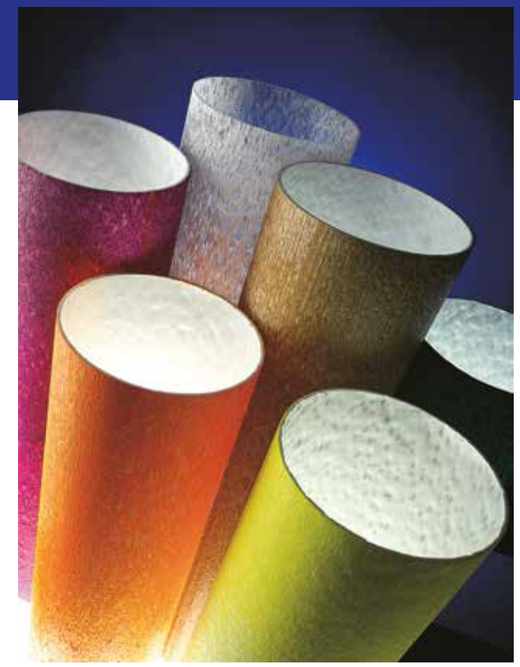

E | De la experiencia GI PLAST y del profundo conocimiento de los materiales y técnicas de extrusión nacen los tubos SILKY y el BRILLO.
Extrusos en material 100% acrílico, se distinguen por su valor estético, son excelentes en el sector decorativo, dan inspiración a los diseñadores, arquitectos para hacer sus creaciones más imaginativas, jugando con luces y colores.
El interior del tubo es blanco, para el exterior se puede elegir un color estándar o solicitar colores específicos.
El tubo BRILLO tiene una suave y brillante superfice y ofrece un atractivo efecto decorativo, sea iluminado por una fuente de luz, o apagado.
Con los tubos SILKY se pueden hacer agradables e inteligentes juegos de luz gracias a su efecto "seda".

RU | С многолетним опытом в Джи пласт, благодаря глубоким знаниям материалов и методов экструзии, начинается производство новых труб SILKY е BRILLO. Экструдированный материал 100% акрил, выделяются своей эстетической ценностью, отличные в сфере декорирования, вдохновляют к новым идеям дизайнеров, архитекторов и проектировщиков, для реализации их высоких творческих фантазий и идей, играя со светом и цветами. Внутренняя поверхность трубы белая, для наружного цвета можно выбрать цвета стандартные или заказать определенный цвет.
Труба BRILLO имеет гладкую и глянцевую поверхность, что создает привлекательный декоративный эффект, а при снабжении источником света дает приглушенный и затемненный эффект. С трубой силки SILKY можно получить гениальную и приятную игру со светом благодаря его «эффекту ШЕЛКА".

Serie/Серия BRILLO - SILKY

Diametro esterno - Outside diameter
Außendurchmesser - Diámetro externo
Внешний диаметр

200 mm	90 mm
180 mm	80 mm
170 mm	70 mm
160 mm	60 mm
150 mm	50 mm
145 mm	
140 mm	
133 mm	
130 mm	
125 mm	
120 mm	
116 mm	
110 mm	
100 mm	

TOLLERANZE:
+/- 1% Ø esterno
+/- 5% spessore

TOLERANCES:
+/- 1% on outside Ø
+/- 5% on thickness

TOLERANZ:
Außendurchmesser +/- 1%
Wandstärke +/- 5%

TOLERANCIA:
+/- 1% Ø externo
+/- 5% por espesor

TOLERANCIA:
+/- 1% Ø externo
+/- 5% por espesor

ДОПУСКИ:
+/- 1% внешний Ø
+/- 5% толщина

Spessori e diametri particolari a richiesta - Wall thickness and other diameters on demand
Толщина стенки и различные диаметры, не включенные в список – по запросу

Wandstärke individuell wählbar, andere Durchmesser auf Anfrage - Espesor y diámetro distintos a medida

Лонг лайф

LONG LIFE

Protezione “UV”
“UV” Protection
“UV”-Schutz
Protección “UV”
Защита от УФ

Prove di invecchiamento accelerato in W.O.M. con lampada allo xeno (ciclo 102:18)
Accelerated weathering test in W.O.M. with xeno lamp
Beschleunigter alterungs-versuch in W.O.M. mit xenolampe
Pruevas de envejecimento aceleradas en W.O.M. con lámparas al xeno
ускоренный тест на старение произведенный с ксеноновой лампой (цикл 102:18)

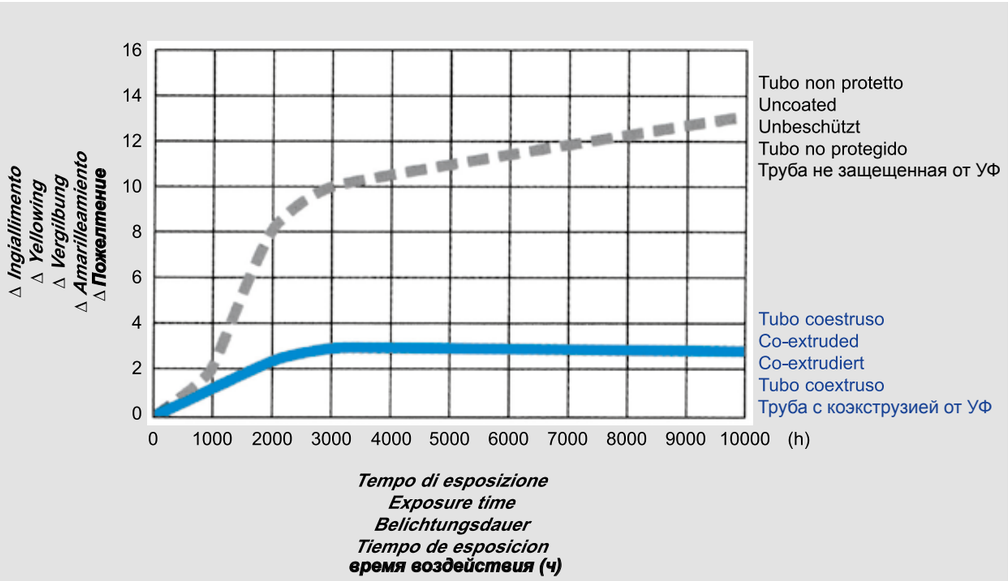

J-SHEETS

LASTRE | SHEETS | PLATTEN | PLACAS | ЛИСТЫ

IT
Lastre in POLICARBONATO e PMMA per illuminazione
Lastre compatte in POLICARBONATO per coperture, tettoie e serre
Profili di GIUNZIONE e CHIUSURA in POLICARBONATO

UK
Sheets for Lighting in POLYCARBONATE and PMMA
Compact sheets in POLYCARBONATE for roofing, coverage and green-houses
Junction and Closing Profiles in POLYCARBONATE

DE
Platten aus POLYCARBONAT und PMMA für Beleuchtung
Kompaktplatten aus POLYCARBONAT für Bedachungen und Gewächshäuser
Profile für Abtrennungen und Kantenabschluss aus POLYCARBONAT

E
Placas de POLICARBONATO y PMMA para la iluminación
Placa sólida en POLICARBONATO para techos, galpones e invernaderos
Perfiles de unión y cierre en POLICARBONATO

RU
Листы из ПОЛИКАРБОНАТА и PMMA для освещения
Компактные листы из ПОЛИКАРБОНАТА для крыш, навесов и теплиц.
Профили СОЕДЕНЕНИЯ И ЗАКРЕПЛЕНИЯ из ПОЛИКАРБОНАТА

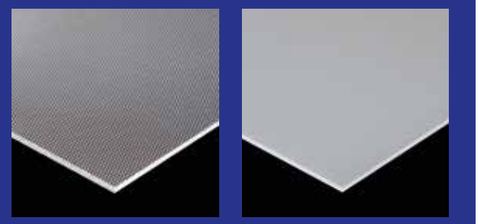

ILLUMINAZIONE

LIGHTING | BELEUCHTUNG | ILUMINACIÓN | ОСВЕЩЕНИЕ

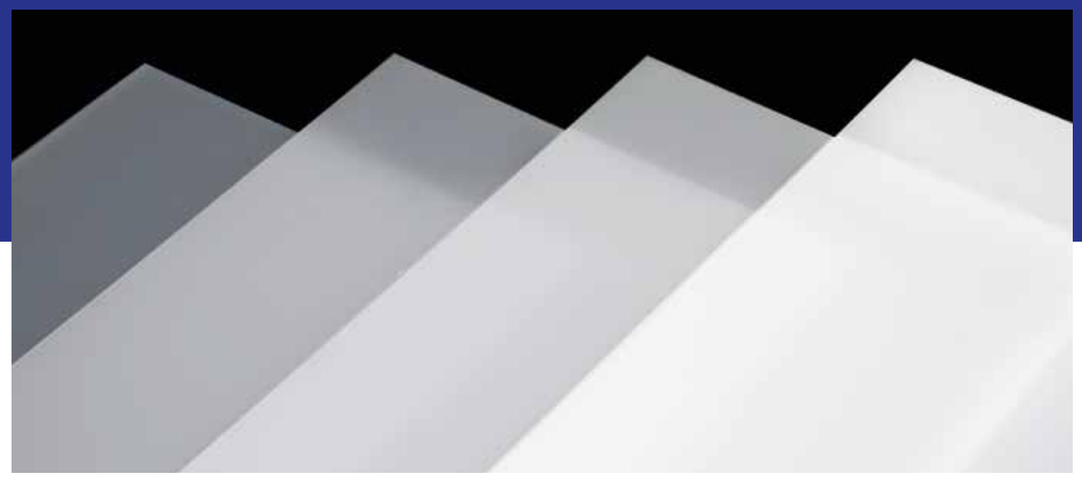

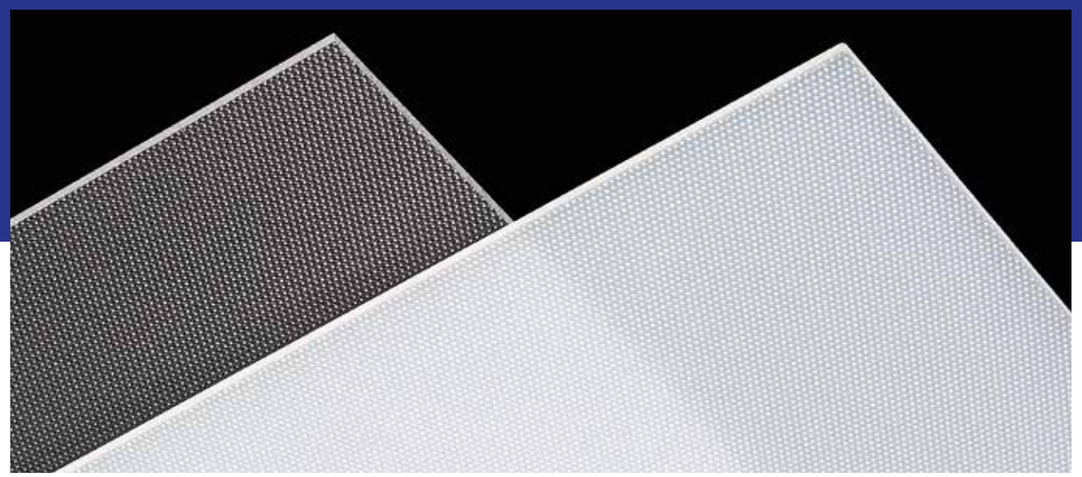

IT

SPECIAL SHEETS FOR LIGHTING
Lastre piane o microprismate in POLICARBONATO e PMMA piane lisce o satinate garantiscono una perfetta diffusione e altissima trasmissione della luce.

PROTEZIONE UV
SPESSORI da 2 a 6 mm
LARGHEZZA fino a 1200 mm
LUNGHEZZA A DISCREZIONE DEL CLIENTE

UK

SPECIAL SHEETS FOR LIGHTING
Plain or Microprismatic Sheets in PC and PMMA, glossy or matt, grant a perfect diffusion and high light transmission.

UV-PROTECTION
THICKNESS from 2 to 6 mm
WIDTH up to 1200 mm
LENGTH ON CUSTOMER'S SPECIFICATIONS

DE

SPEZIALPLATTEN FÜR BELEUCHTUNGSZWECKE
Flache oder mikroprismierte Platten aus POLYCARBONAT und PMMA, glänzend oder satiniert erhältlich, gewährleisten perfekte Diffusion mit gleichzeitig hohem Lichtdurchlass.

UV-Geschützt
Stärke von 2 bis 6 mm
Breite bis zu 1200 mm
Längen nach Bedarf

E

Placas ESPECIALES PARA LA ILLUMINACIÓN
Placa plana o microprismata, en PC o PMMA, lucida o satinada para garantizar una difusión perfecta y una alta transmisión de luz.

PROTECCIÓN UV
Espesor de 2 a 6 mm
ANCHO hasta 1200 mm
Longitud a la discreción del cliente

RU

СПЕЦИАЛЬНЫЕ ЛИСТЫ ДЛЯ ОСВЕЩЕНИЯ
Листы ровные и с микропризматическим накатом из ПОЛИКАРБОНАТА и PMMA, гладкие или сатиновые, гарантируют превосходное рассеивание света и высокое светопропускание.

УФ ЗАЩИТА
ТОЛЩИНА от 2 до 6 мм.
ДЛИНА ПО ВЫБОРУ ЗАКАЗЧИКА

ILLUMINAZIONE

LIGHTING | BELEUCHTUNG | ILUMINACIÓN | ОСВЕЩЕНИЕ

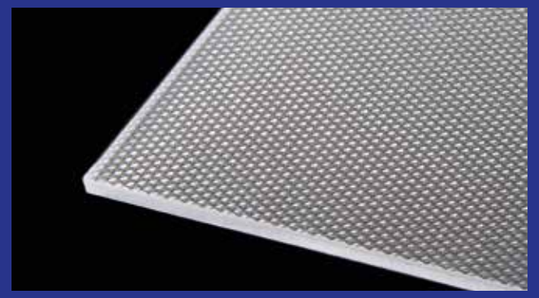

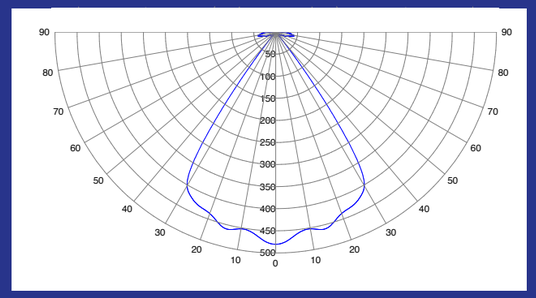

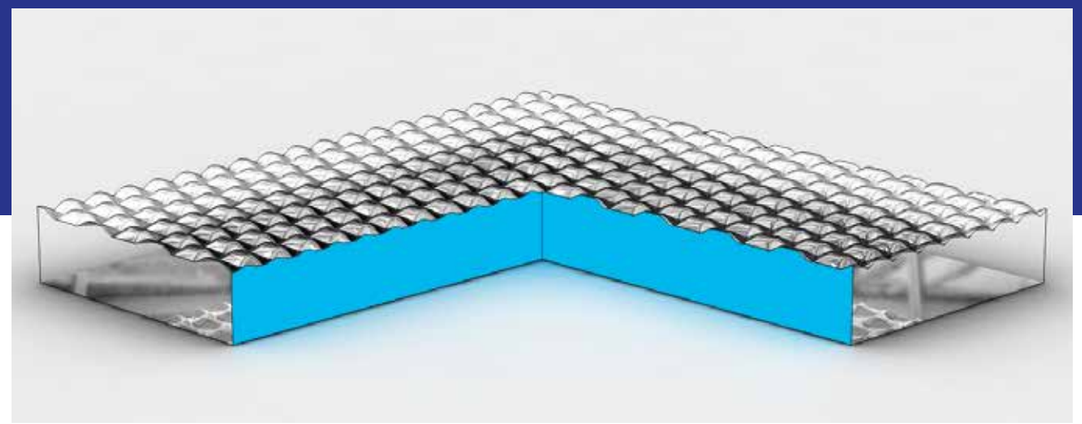

IT | Le lastre “EXAGON” di GI PLAST hanno una superficie altamente trasparente e struttura microprismata anti- abbagliamento.
Adatte per il settore illuminazione.
Altra trasmissione e look omogeneo.

Dati tecnici

Materiali:

- PMMA trasparente
- PMMA satinato
- PMMA colorato
- POLICARBONATO trasparente protetto UV
- POLICARBONATO trasparente+satinato, protetto UV (MATT LED CONTROL)
- POLICARBONATO colorato

Dimensioni

Spessori:
- 2,5 mm
- 3,0 mm LT 92% in PMMA trasparente – 88% in PC trasparente
- spessori speciali su richiesta
- trasmissioni luminose speciali su richiesta

Larghezza:
- sino a 1200 mm

Lunghezza:
- lunghezze su richiesta del cliente

UK | GI PLAST’s “EXAGON” Sheets have a high transparent and micro-structured prismatic surface that gives a unique de-glaring result.
Developed for lighting applications.
High Transmittance and homogenous look.

Technical data

Materials:

- clear PMMA
- matt PMMA
- coloured PMMA
- clear POLYCARBONATE, UV protected
- clear + matt POLYCARBONATE, UV protected UV (MATT LED CONTROL)
- coloured POLYCARBONATE

Measurements

Thickness:
- 2,5 mm
- 3,0 mm LT 92% in clear PMMA – LT 88% in clear PC
- special thickness upon request
- special light transmission upon request

Width:
- up to 1200 mm

Length:
- any, according to customer request

DE | GI PLASTs „EXAGON“-Platten kombinieren Hochglanz mit einer blendschützende Mikrostruktur.
Für Beleuchtung gedacht.
Hohe Durchlässigkeit und homogenes look.

Technische Daten

Materialien:

- PMMA Transparent
- PMMA Matt Satiniert
- PMMA farbig
- PC Transparent, UV-geschützt
- PC Transparent + Matt Satiniert, UV-geschützt (MATT LED CONTROL)
- PC farbig

Abmessungen

Stärke:
- 2,5 mm
- 3,0 mm: LT 92% für PMMA Transparent – 88% für PC Transparent
- Sonderstärken auf Anfrage
- spezielle Lichtdurchlässigkeiten auf Anfrage

Breite:
- bis zu 1200 mm

Länge:
- Länge auf Anfrage

E | Las Placas “EXAGON” GI PLAST tienen una superficie altamente transparente y una estructura microprismata antideslumbrante.
Estas son aptas para el sector de la iluminación.
Alta transmission y look homogéneo.

Datos técnicos

Materiales:

- PMMA transparente
- PMMA satinado
- PMMA colorado
- POLICARBONATO transparente protecto UV
- POLICARBONATO transparente + satinado, protecto UV (MATT LED CONTROL)
- POLICARBONATO colorado

Grosores:
- 2, 5 mm
- 3, 0 mm transmisión luminosa 92% en PMMA transparente – 88% en PC TRANSPARENTE
- grosor especial a pedido del cliente
- transmisiones luminosas especiales a pedido del cliente

Ancho:
- hasta 1200 mm

Longitud:
- Longitudes a pedido del cliente

RU | Поверхность листов “EXAGON” компании GI PLAST, обладает высокой степенью прозрачности и анти-бликовой микропризматической стуктурой.
Разработаны для светотехнической промышленности.
Высокое светопропускание и гомогенность материала.

Технические параметры

Материалы:

- PMMA прозрачный.
- PMMA сатиновый.
- PMMA цветной.
- Поликарбонат прозрачный с УФ защитой.
- Поликарбонат прозрачный + сатиновая поверхность, с УФ защитой (MATT LED CONTROL).
- Поликарбонат цветной.

Размеры

Толщина:
- 2,5 мм.
- 3,0 мм. Светопропускаемость: 92% из PMMA прозрачного - 88% из PC прозрачного.
- толщина по запросу.
- светопропускание по заказу клиента.

Ширина:
- до 1200 мм.

Длина:
- по запросу клиента.

ILLUMINAZIONE

LIGHTING | BELEUCHTUNG | ILUMINACIÓN | ОСВЕЩЕНИЕ

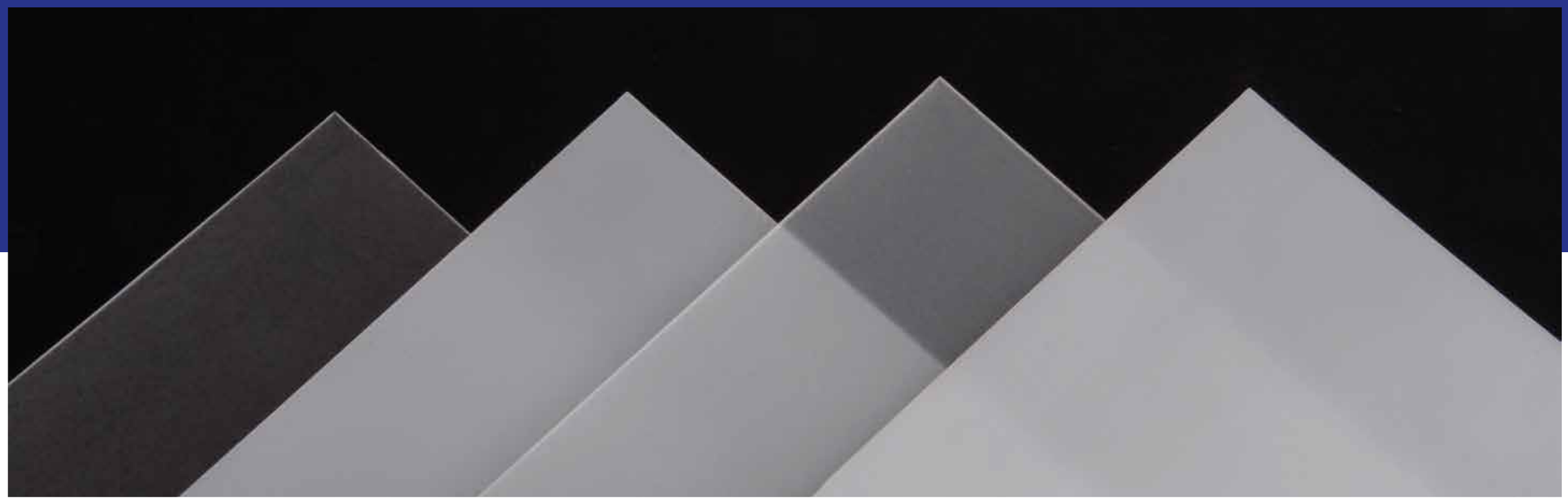

IT

Lastre Satinate

- spessore standard 2,5 mm e 3 mm
- larghezza: sino a 600 mm
- lunghezza: su richiesta del cliente
- colori e spessori speciali su richiesta

UK

Matt Sheets

- standard thickness 2,5 mm and 3 mm
- width: up to 600 mm
- length: any, according to customer request
- special colour and thickness on demand

RU

Листы Сатиновые

- толщина стандартная 2,5 мм. и 3 мм.
- ширина: до 1200 мм.
- длина: по запросу
- цвет и толщина по запросу

DE

Satinierte Platten

- Standardstärken von 2,5 mm und 3 mm
- Breite bis zu 1200 mm
- Länge auf Anfrage
- Sonderstärken und Farben auf Anfrage

E

PLACAS SATINADAS

- espesor estándard 2,5 mm y 3 mm
- ancho: hasta 1200 mm
- longitud: a pedido del cliente
- colores y grosores especiales a pedido

MATERIAL	LIGHT TRANSMISSION %	HAZE %	CLARITY %
MATT CLEAR PMMA	87	100	3.5
MATT OPAL PMMA	62	100	2.6
GLASS CLEAR PMMA	93	3	87
GLASS CLEAR PC	89	10	90
MATT CLEAR PC	86	87	6.4
MATT OPAL PC	60	100	2.8
For special LT, please ask.			

HI-TECH

IT | Meno consumi, più bellezza | Abbiamo dato ai led una doppia vita Geometria, forma e contenuto | La creatività non ha più confini Tutta la libertà della linea curva | Un’idea da incorniciare

UK | Less power consumption, more beauty | We gave LEDs a second chance Geometry, shape and content | Creativity has no boundaries The complete freedom of a curved line | An idea to be framed up

DE | Weniger Verbrauch, mehr Schönheit | Wir haben LEDs ein doppeltes Leben verliehen | Geometrie, Form und Inhalt | LKreativität ohne Grenzen | Die komplette Freiheit einer kurvigen Linie | Eine Idee, die eingerahmt werden sollte

E | Menos consumo, más belleza | hemos dado a los leds una doble vida | geometría, forma y contenido | la creatividad no tiene límites | toda libertad de la línea curva con arco | una idea de enmarcar

RU | Меньше расходов, больше эстетики | мы удвоили продолжительность службы светодиодов | геометрия, форма и состав | креативность не имеет границ | Свобода для изогнутой линии | идея для обрамления

LED-CONTROL

IT

MENO CONSUMI, PIÙ BELLEZZA

La lampada nasce per illuminare e la sua luce è l'indice della sua bellezza.
La vera efficienza però raggiunta quando all'estetica si aggiunge il valore tecnico, come nel caso dei LED.
L' illuminazione dei LED permette di ridurre notevolmente i consumi aumentando la durata di utilizzo dando una luce particolarmente brillante.
LED puntiformi producono luce puntiforme: si tratta di un fenomeno noto come "hot spot". Per migliorare la luce emessa e nascondere l'inestetico effetto "a puntini" abbiamo ideato una linea di diffusori ad altissima prestazione: LED CONTROL.
Sono realizzati in due diversi materiali, per essere adattabili ad ogni tipo di applicazione:
- in policarbonato, per resistere agli impatti e alle temperature. Ideali quindi per applicazioni indoor e outdoor;
- in acrilico (PMMA), per evitare l'ingiallimento da raggi UV. Così la luce mantiene intatta la sua bellezza per anni, senza cambiare di alcun punto la temperatura colore.

UK

LESS POWER CONSUMPTION, MORE BEAUTY

A lamp is designed to make light, and its very light is the measure of its beauty. The real efficiency, however, is given by the combination of beauty and technical value, as it happens with LEDs.
LED-lighting permits to reduce power consumption, to augment operative lifetime and to obtain Point-type LEDs make point-type light: the so-called "hot spots" effect.
To enrich light, hiding the unaesthetic spotted effect, we created high performing diffusers: LED CONTROL.
They are realized in two different materials, to be more flexible on any application:
-Polycarbonate, to resist impact and temperatures. Ideal for outdoor and indoor applications
-Acrylic (PMMA) to never yellow when exposed to UV. So light remains beautiful for years, never losing a point in color temperature.

DE

WENIGER VERBRAUCH, MEHR SCHÖNHEIT

Eine Lampe ist dazu da, um Licht zu spenden, und ihr Licht ist gleichzeitig ein Kennzeichen ihrer Schönheit. Wahre Effizienz wird nur dann erreicht wenn ästhetische und technische Werte kombiniert werden, und so geschieht es für LEDs.
LED-Beleuchtung verringert den Energieverbrauch, erhöht die Lebensstunden und schafft ein lebendigeres Licht. Ein punktförmiger Beleuchtungskörper leistet ein punktförmiges Licht: den sogenannten „Hot-Spot"-Effekt. Um Licht Schönheit zurückzugeben, und den unästhetischen punktförmigen Effekt zu beseitigen, haben wir hochleistungsfähige Diffusoren entwickelt: LED CONTROL.
In zwei Materialien erhältlich, um sich jeder Anwendung anzupassen:
-aus Polycarbonat um Stoße und Temperaturen zu widerstehen. Ideal für Innen-und Außenanwendungen;
-aus Acryl (PMMA), um die Vergilbung durch UV-Strahlen zu verhindern. Hiermit bewahrt sich die Schönheit des Lichtes, ohne die Farbtemperaturen zu ändern.

E

MENOS CONSUMO, MÁS BELLEZA

El propósito para el que se crea una lámpara es iluminar, y su luz es el índice de su belleza.
La verdadera eficiencia se alcanza cuando a la estética se añade el valor técnico, como en el caso de los LEDs.
La iluminación LEDs permite disminuir en gran medida los consumos, aumentando las horas de utilización y haciendo brillar màs la luz.
Los LEDs producen luz puntuales fenómeno conoscido como el de los "hot spot" (pequeños conos de luz de los LEDs lineales).
Para mejorar la luz emittida y para ocultar el efecto antiestético de los hemos desarrollado un sistema de nuevos colores LEDs control para evitar que aparezcan los "hot spot".
Se puede hacer en dos materiales diferentes, para ser adaptable a cualquier tipo de aplicación:
- Policarbonato, para resistir a los impactos ya las temperaturas. Esto es por lo tanto ideal para aplicaciones indoor y outdoor;
- Acrílico (PMMA), para prevenir el amarillamiento por los rayos UV.
En esta manera la luz conserva su belleza durante años, sin cambiar ni temperatura ni punto de color.

RU

МЕНЬШЕ РАСХОДОВ, БОЛЬШЕ ЭСТЕТИКИ

Лампа создана для освещения и ее свет является коэффициентом измерения эстетических апектов.
Реальная эффективность, однако, достигается при добавлении к эстетике технического значения, как в случае со светодиодами. Светодиодное освещение позволяет значительно уменьшить потребление, увеличивая время использования и улучшая качество света. Точечные светодиодные светильники производят точечный свет: речь идет об известном явлении «hot spot». Для того, чтобы улучшить излучаемый свет и скрыть неэстетический "точечный" эффект мы разработали линию высокоэффективных рассеивателей: LED CONTROL
Они изготовлены из двух различных материалов для адаптации к каждому типу применения:
- из поликарбоната, для устойчивости от внешнего воздействия и температуры. Идеально подходит для внутреннего и наружного применения;
- из акрила (PMMA), для предотвращения пожелтения под воздействием ультрафиолетовых лучей.
свет сохраняет свою красоту в течении многих лет, без изменения цветовой температуры.

HEAT-CONTROL

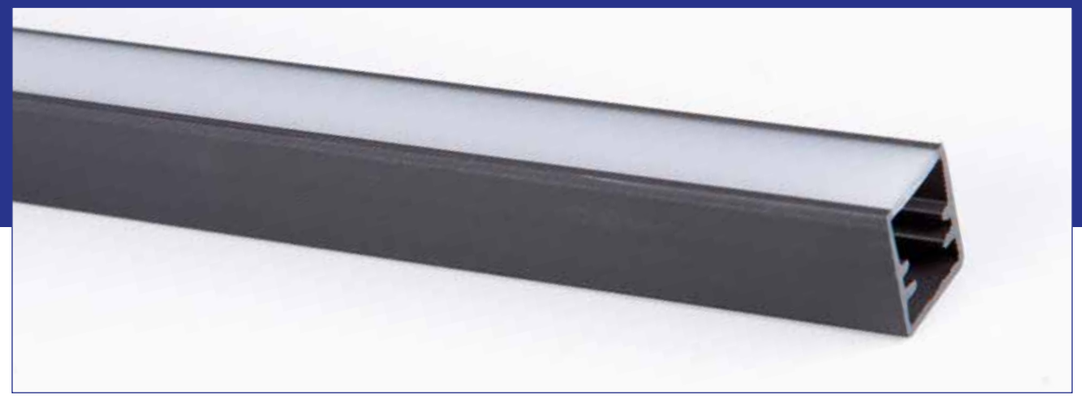

IT

ABBIAMO DATO AI LED UNA DOPPIA VITA

Le lampade utilizzate in condizioni molto critiche e che richiedono un alto IP trattengono il calore, accorciando la vita dei LED. Quando si progettano lampade di questo tipo occorre quindi sapere bene come gestire il calore generato dall'elettronica. Normalmente si utilizzano dissipatori, nastri termici, supporti in alluminio: componenti che richiedono spazio, rendono la costruzione complicata e non permettono quindi un design essenziale.
GI PLAST ha trovato una soluzione tanto semplice quanto geniale: HEAT CONTROL.
È una linea di profili con dissipatore integrato: grazie a un policarbonato speciale il calore viene trasferito 10 volte più velocemente che con la normale plastica, diminuendo la necessità di componenti aggiuntivi per la dissipazione. Il profilo ha 10 volte la conducibilità termica della comune plastica, e permette di raddoppiare la vita dei LED, aumentandone l'efficacia. Quindi massima conducibilità termica, meno componenti, design minimale. Risultato: la luce dei LED diventa più efficiente, e dura molto più a lungo.

UK

WE GAVE LEDS A SECOND CHANCE

Lamps complying to highest IP-rates withhold heat, shortening LEDs' lifetime. When designing such lamps, an effective heat management is the number 1 priority. Usually the solutions are provided by heat sinks, thermal tapes, aluminum supports: components that require space and result in complex construction which prevents a slim design.
Simple and smart GI PLAST has found a solution: HEAT CONTROL.
A profile with integrated heat sink: thanks to a special Polycarbonate, heat is transferred 10 times faster than by any other plastic, reducing the further need for components to manage heat.
The profile has a 10 time greater thermal conductivity and doubles LEDs' lifetime improving efficiency.
More thermal conductivity, less components, minimal design: LED-light becomes more efficient and longer lasting.

DE

WIR HABEN LEDS EIN DOPPELTES LEBEN VERLIEHEN

IP-Lampen können Wärme nur bedingt austauschen, und daher ist die Lebensdauer der LEDs kürzer.
Wenn man solche Lampen entwirft, muss man sich den Problemen der Wärmeabfuhr sehr bewusst sein. Normalerweise werden Wärmeableiter, thermische Klebebänder oder Aluminiumkomponente benutzt: Der reichliche Einsatz von Komponente bringt eine komplexere Konstruktion mit sich, sodass ein minimaler Design unvorstellbar ist. GI PLAST hat eine einfache und umso geniale Lösung entdeckt: HEAT CONTROL. Profile mit integrierter Wärmeableitung: Dank eines speziellen Polycarbonats, wird Wärme 10 Mal schneller abgeführt, als mit herkömmlichen Kunststoff, sodass der Gebrauch an weitere Komponente drastisch reduziert wird. Ein solch hergestelltes Profil ist 10 mal wärmeleitfähiger als jedes weitere Kunststoffprofil und ermöglicht den LEDs eine höhere Effizienz und ein längeres Leben.
Mehr Wärmeableitung, weniger Komponente, minimales Design. Resultat: LED-Beleuchtung wird effizienter und lebt doppelt so lang.

E

HEMOS DADO A LOS LEDS UNA DOBLE VIDA

Las lámparas que se utilisan en condiciones muy criticas y que requieren un alto IP retienen el calor, desmenujendo la vida útil de los LED. En el diseño de las lámparas de este tipo, es necesario por lo tanto conocer bien cómo manejar el calor generado por la electrónica. Normalmente se utilizan disipadores de calor, cintas térmicas, soportes de aluminio: los componentes que requieren espacio hacen la construcción complicada y por lo tanto no permiten un diseño esencial. GI PLAST se encontró con una solución tan simple como genial: el HEAT CONTROL. Es una línea de perfiles con disipador de calor integrado: gracias a un policarbonato especial, el calor se transfiere 10 veces más rápido que con el plástico normal, reduciendo la necesidad de componentes adicionales para la disipación.
El perfil tiene por lo tanto una la conductividad térmica 10 veces mayor del plastico sin tratar y permite de duplicar la vida de los LED aumentando sus eficacia. En esta manera, la conductividad térmica es máxima,los componentes son menos y el diseño es minimalista. Resultado: La luz LED es más eficiente y dura mucho más en el tiempo.

RU

МЫ УДВОИЛИ ПРОДОЛЖИТЕЛЬНОСТЬ СЛУЖБЫ СВЕТОДИОДОВ

Светильники, которые используются в очень критических условиях и требуют высокий IP, сохраняют тепло, сокращая срок службы светодиодов. При проектировании ламп данного типа необходимо хорошо знать, как управлять теплом, вырабатываемым электроникой. Обычно используются радиаторы, тепловые ленты, алюминиевые вставки: компоненты, которые требуют пространства, усложняют конструкцию и соответственно не позволяют создать особого дизайна. GI PLAST нашла простое и оригинальное решение: HEAT CONTROL.
Это линия профилей со встроенным теплоотводом: благодаря специальному поликарбонату теплоотдача в 10 раз выше, чем с обычным пластиком, уменьшая необходимость в дополнительных компонентах для рассеивания тепла. Профиль имеет теплопроводность в 10 раз выше необработанной пластмассы, и позволяет удвоить срок службы светодиодов, повышая его эффективность.
Таким образом, максимальная теплопроводность, меньше компонентов, простой дизайн. Результат: светодиодный свет становится более эффективным и служит намного дольше.

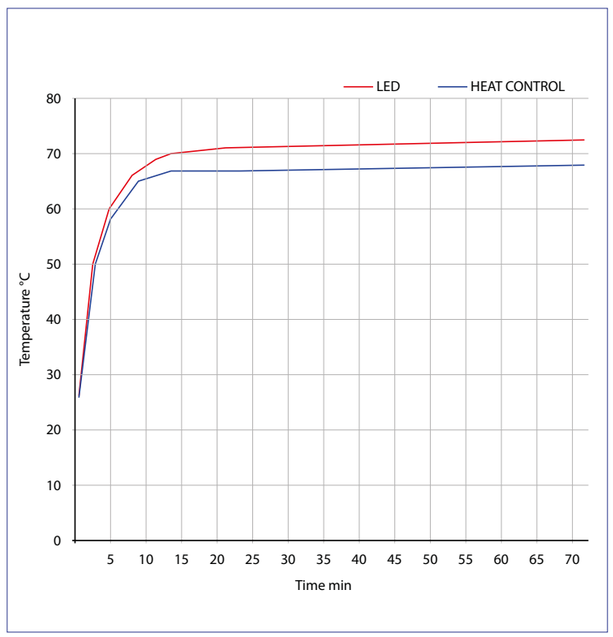

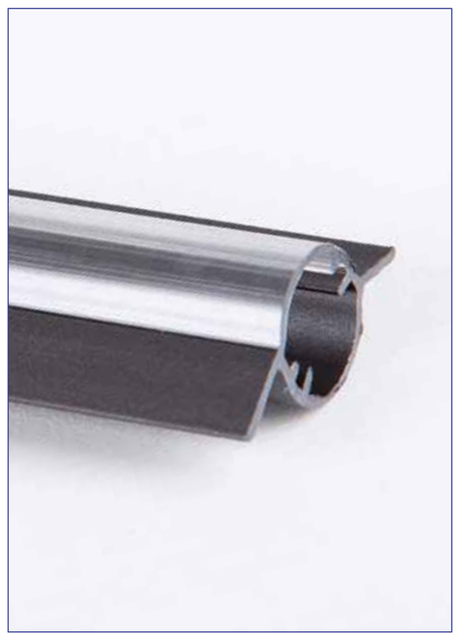

GLARE-CONTROL

DE

GEOMETRIE, FORM UND INHALT

In Büros und öffentliche Gebäude muss Licht überall anwesend sein, jedoch ohne in den Augen zu stechen.
Zu diesem Zweck wurde das UGR-Standard eingeführt: Ein Parameter, um auf einfacher Weise zu verstehen, ob ein Licht blendend ist. Dieser Parameter hilf Leuchtenhersteller, perfekte Leuchten für jede Anwendung zu schaffen.
Jedoch, hat dieser Standard Hersteller dazu gezwungen, elektrische Leistungen und Farbtemperaturen zu verringern, um die Kompatibilität zum UGR zu gewähren, was wiederum negative Auswirkungen auf die Schönheit des Lichtes hat. Um LEDs maximal auszunutzen, und um den Glanz des Lichtes wiederherzustellen, haben wir GLARE CONTROL erschaffen.
Transparent und mikroprismiert, mit einem hohen Lichtdurchlass und geometrische Lichteffekte.
GLARE-CONTROL-Profile sind mit dem UGR-Standard kompatibel, und dies bei höchster Effizienz: die Transmission von 90% erlaubt glänzendes und lebendiges Licht.
Um weicheres Licht zu erzielen, kann GLARE CONTROL außerdem mit LED CONTROL kombiniert werden.

E

GEOMETRÍA, FORMA Y CONTENIDO

En las oficinas y en los lugares publicos, la luz tiene que ser distribuida sin causar molestias a los presentes.
Por esta razón se ha establecido el estándar UGR, un parámetro que indica la medida de la luz, a fin de diseñar lámparas funcionales a las aplicaciones.
Al mismo tiempo, sin embargo, esta norma obliga los fabricantes a variar la temperatura de color de los LEDs o el poder de la luz emittida para permanecer en los índices establecidos con efectos negativos sobre la belleza de la luz y la eficiencia de la lámpara. Para aprovechar de los LEDs a la medida de sus posibilidades y dar a la luz su brillo, hemos creado perfiles con el glare control. Transparentes y prismáticos, la luz pasa con un efecto geométrico agradable.
Los perfiles glare control son perfectamente compatibles con las normas de la UGR, y la eficiencia se incrementa significativamente. Una transmisión de 90% hace la la luz más viva y más valiosa.
Además, para ocultar los puntos de LEDs se puede utilizar el acabado LED CONTROL, que garantiza efectos de iluminación más brillantes y suaves.

RU

ГЕОМЕТРИЯ, ФОРМА И СОСТАВ

В офисах и часто посещаемых местах, свет должен распространяться везде, не вызывая дискомфорта у посетителей. Поэтому был установлен стандарт UGR, это параметр, который определяет на сколько свет может ослеплять с целью разработки функциональных ламп по месту применения.
Однако в то же время, этот стандарт обязывает производителей изменять цветовую температуру или мощность светодиодов, чтобы оставаться в установленных показателях с негативным влиянием на эстетику света и на эффективность работы лампы. Для того, чтобы максимально воспользоваться преимуществами светодиодов и вернуть свету свой блеск, мы создали профили GLARE CONTROL. Прозрачные и призматические, с очень высокой светопропускаемостью и приятным геомитрическим эффектом освещения.
Профили GLARE CONTROL идеально совместимы со стандартом UGR, но и эффективность значительно увеличивается: 90% светопропускаемость делает свет более ярким и достойным.
GLARE CONTROL может быть комбинирован с поверхнотью LED CONTROL, для обеспечения дополнительных световых эффектов и мягкости света.

IT

GEOMETRIA, FORMA E CONTENUTO

Negli uffici e nei luoghi frequentati la luce deve distribuirsi ovunque, senza creare disagio agli utenti.
Per questo è stato stabilito lo standard UGR, un parametro che indica quanto la luce può essere abbagliante, in modo da progettare lampade funzionali alla destinazione. Al tempo stesso, però, questo standard costringe i costruttori a variare la temperatura colore o la potenza dei LED per poter restare negli indici stabiliti, con ricadute negative sulla bellezza della luce e sull'efficienza della lampada. Per poter sfruttare i LED al massimo delle loro capacità e restituire alla luce la sua brillantezza, abbiamo creato i profili GLARE CONTROL.
Trasparenti e prismati, con un altissimo passaggio luce e un gradevole effetto geometrico dell'illuminazione.
I profili GLARE CONTROL sono perfettamente compatibili con lo standard UGR, ma l'efficienza è decisamente aumentata: la trasmissione del 90% rende la luce più viva e più apprezzabile.
GLARE CONTROL può essere abbinata con la finitura LED CONTROL, per garantire ulteriori effetti luminosi e luci morbide.

UK

GEOMETRY, SHAPE AND CONTENT

In offices and crowded places, light has to be anywhere but still without being disturbing.
For this reason the UGR-standard has been introduced, a parameter that gives an idea about how light can be glaring, so to produce functional lamps for any application. At the same time, this standard compels lighting designer to change color temperature and LED power, so to be complying with said standard. This has a negative influence on beauty and efficiency for lamps. To get the most out of any LED, and to restore brightness, we created GLARE CONTROL.
Transparent and microprismatic profiles, with highest light transmission and a beautiful geometric effect. GLARE CONTROL complies with UGR standard, but its efficiency is far way augmented: the light transmission is of 90% and light shines brighter than ever.
On demand, this particular profile can be combined with LED CONTROL achieve a softer light.

LINEA

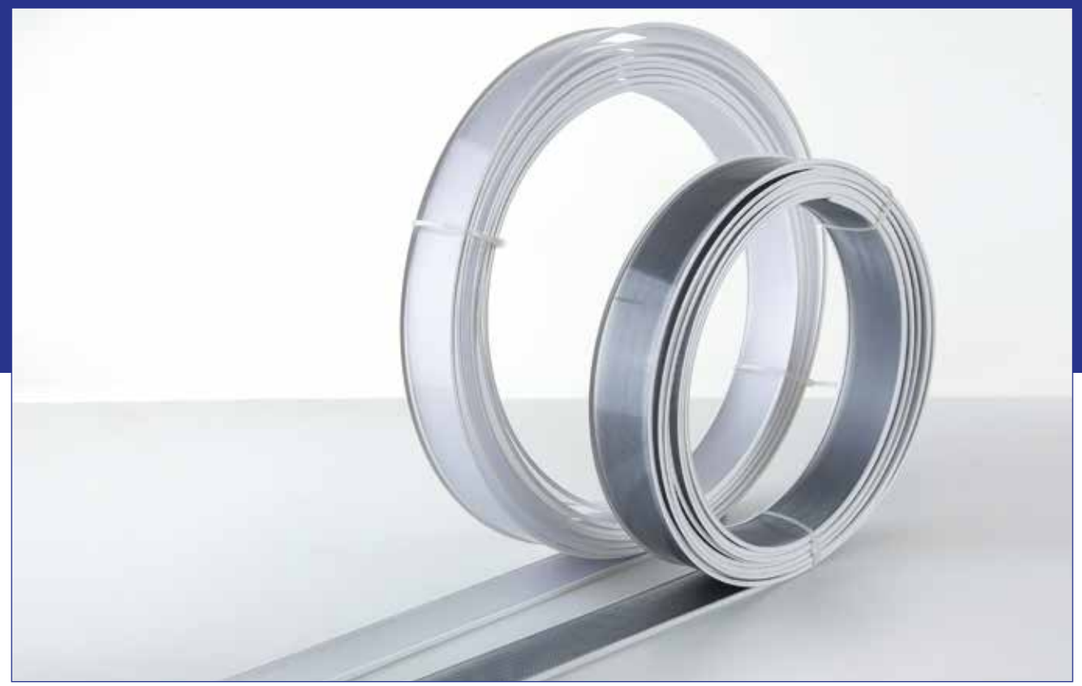

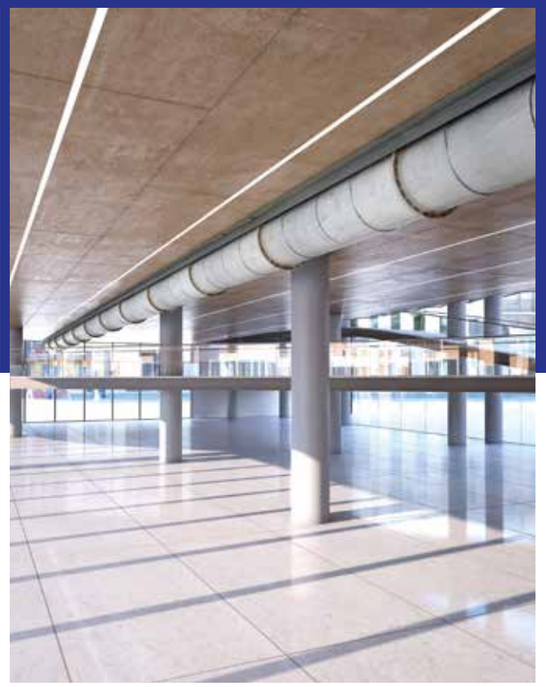

IT

LA CREATIVITÀ NON HA PIÙ CONFINI

Fino ad oggi la lunghezza delle lampade lineari è stata condizionata dai mezzi di trasporto che vincolano definitivamente la lunghezza dei profili in plastica.
La creatività di designer ed architetti era limitata dalle 4 pareti di un container.
LINEA cambia completamente la situazione, a tutto vantaggio dei progettisti.
LINEA è il profilo arrotolabile che nasce dalle tecnologie di estrusione GI PLAST. Si arrotola così facilmente che 25 metri di profilo possono stare tranquillamente in un sacchetto della spesa.
Significa poter finalmente disporre di un profilo maneggevole e di facile installazione, capace di coprire grandi lunghezze, illuminando ogni tipo di ambiente senza interruzione.
Con LINEA lo spazio è tutto per la creatività.

UK

CREATIVITY HAS NO BOUNDARIES

Up to now, transport has interfered with the length of linear lamps, limiting length for plastic profiles.
Designers and architects locked up their creativity in a container's 4 walls.
LINEA is changing this situation completely, to allow designers maximal creativity.
LINEA is a rollable profile which directly comes from GI PLAST's technologic extrusion techniques. Such easy to roll, that 25 meters of profile can be easily carried in a shopping bag.
It means having a handy profile, comfortable to install and capable of covering huge lengths, enlighting any space without interruptions.
With LINEA the whole space belongs to creativity.

DE

KREATIVITÄT OHNE GRENZEN

Bis zum heutigen Zeitpunkt war die Länge linearer Leuchten von Transportmitteln bedingt. Designer und Architekten mussten deshalb ihre Kreativität in den 4 Wänden eines Containers einschließen.
LINEA wirft die Situation um, ganz zum Vorteil der Designern.
LINEA ist ein rollbares Profil, das von GI PLAST entworfen wurde. Das Profil kann so einfach gerollt werden, dass 25 Meter in einer Einkaufstüte passen.
Man hat endlich ein Profil, das leicht handzuhaben und zu installieren ist, mit dem man endlose Längen abdecken kann, und das jedes Raum ohne Unterbrechungen beleuchtet.
Mit LINEA hat Kreativität freies Spielraum.

E

LA CREATIVIDAD NO TIENE LíMITES

Hacia hoy la longitud de las lámparas lineales ha sido acondicionada por los medios de transporte que definitivamente limitan la longitud de los perfiles de plástico
la creatividad de los diseñadores y arquitectos se vio limitada por cuatro paredes de un contenedor
LÍNEA cambia completamente esta situación con un beneficio para los diseñadores.
LINE es el perfil enrollable que viene de las tecnologías de extrusión de GI PLAST.
Se enrolla con tanta facilidad que 25 metros del perfil pueden ser fácilmente incluidos en una bolsa de la compra.
Esto significa tener finalmente un perfil fácil de instalar, capaz de cubrir grandes distancias, iluminando cualquier tipo de entorno sin parar. Se abren por lo tanto las puertas a posibilidades sin fin de diseño en sistemas de empotrado.
Nada más espacio entre los difusores: con línea el espacio es todo para la creatividad.

RU

КРЕАТИВНОСТЬ НЕ ИМЕЕТ ГРАНИЦ

До сегодняшнего дня длина линейных профилей зависела от размеров транспортных средств, которые постоянно ограничивали длину пластиковых профилей.
Креативность дизайнеров и архитекторов была ограничена четырьмя стенами контейнера.
ЛИНИЯ полностью меняет ситуацию в пользу дизайнеров.
ЛИНИЯ и скручиваемый профиль, который зародился благодаря экструзионным технологиям GI PLAST. Профиль скручивается на столько легко, что 25 метров профиля могут совершенно свободно поместиться в маленькие упаковки.
Это означает, что наконец-то существует удобный профиль с простой установкой, способный покрыть большие длины, освещая непрерывно каждый тип помещения.
С ЛИНИЕЙ - все расстояние для креативности.

ARCO

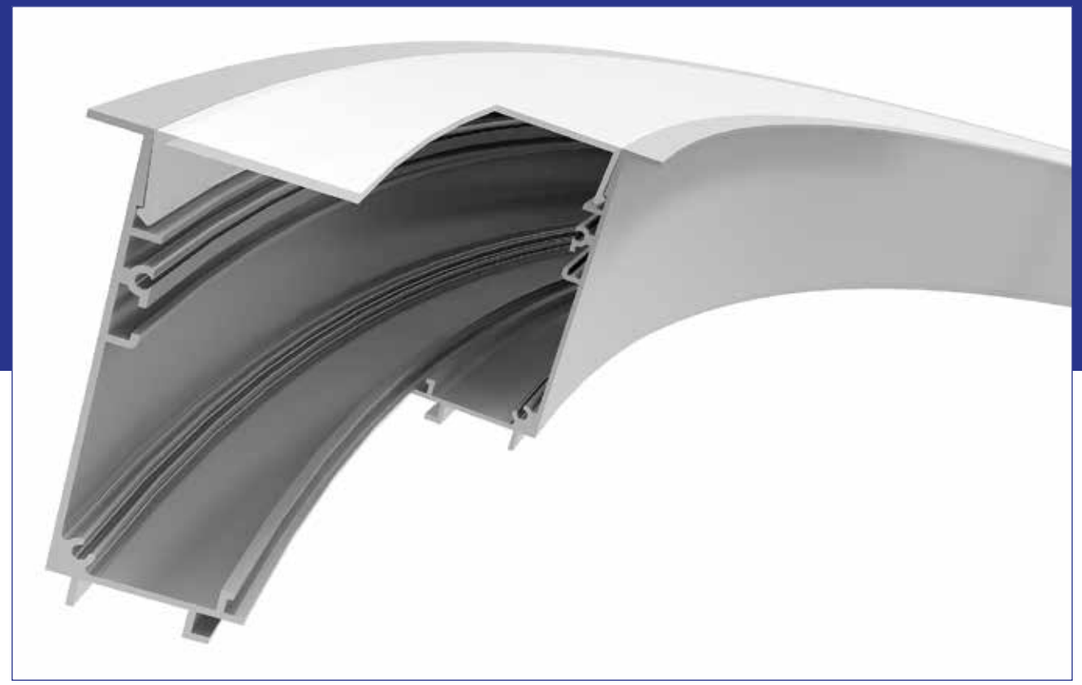

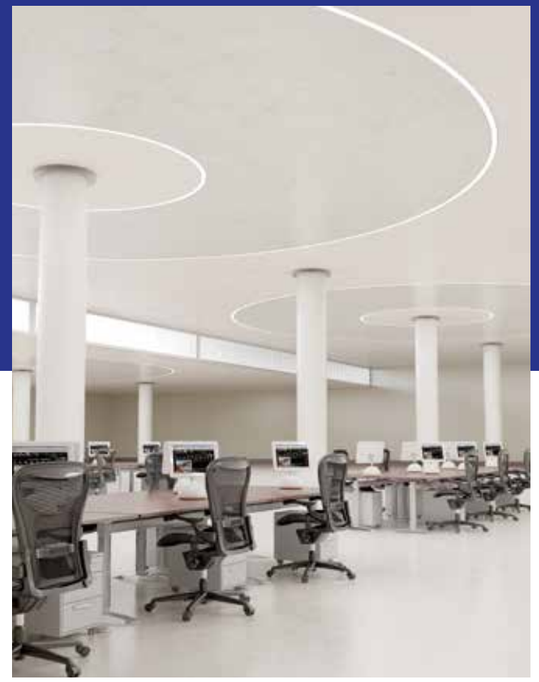

IT

TUTTA LA LIBERTÀ DELLA LINEA CURVA

In sistemi di luce ad incasso e sospensione il design è dominato dalla linearità. Ancora oggi il ricorso a forme rotonde è complicato, a meno di non affrontare aggravi di costo o di perdere tempo ed energie in trattamenti di piegatura.
GI PLAST aiuta a risolvere il problema con ARCO.
ARCO è la soluzione ideale per tutte le applicazioni in cui il design non vuole più essere legato alla linearità e alla spigolosità.
È un profilo curvo in diversi raggi, appositamente studiato per creare angoli stondati, cerchi e forme complesse, in cui linearità e rotondità si uniscono per creare una luce sempre più caratteristica.
ARCO viene estruso già curvo, senza bisogno trattamenti post-produttivi che stresserebbero il materiale.
In combinazione con LINEA, è possibile creare un'illuminazione integrata che segue perfettamente le architetture degli edifici senza interruzioni.

UK

THE COMPLETE FREEDOM OF A CURVED LINE

When it comes to embedded or suspended lighting systems, design is dominated by a linear shape. Still today it's very complicated to create round shapes, by coping with greater expenses, or losing energies by bending operations.
GI PLAST has a solution named ARCO.
ARCO is the ideal solution for any design defying linearity. Curvy in different radii, thought to create round angles, circles and complex shapes which combine roundness and linearity, giving design more character and expression.
ARCO is born curvy, so no post-productive treatments that stress the material.
Combined with LINEA, embedded lighting systems that follow architectonical shapes without interruptions are a reality.

DE

DIE KOMPLETTE FREIHEIT EINER KURVIGEN LINIE

In Einbett- oder Hängeleuchten ist ein lineares Design dominant. Noch heute ist der Einsatz gekurvter Elemente kompliziert: Es führt zu Überkosten und Zeitaufwand.
GI PLAST hat nach einer Lösung gedacht: ARCO.
ARCO ist die ideale Lösung für jedes Design, das nicht an Linien gebunden werden will.
In verschiedenen Radien erhältlich, wurde dieses Profil konzipiert um abgerundete Winkeln, Kreise und komplexe Formen zu schaffen, wo sich Linearität und Rundheit kombinieren. Eine persönlichere Beleuchtung kann auf einfacher Weise erstellt werden.
ARCO ist gekurvt geboren, um das Material nicht zu stressen und daher mechanisch stabil.
Mit LINEA kombiniert, kann Licht die Kontur und die Architektur der Gebäuden ganz einfach folgen, ohne sich zu unterbrechen.

E

TODA LIBERTAD DE LA LÍNEA CURVA CON ARCO

En el design actual domina el perfil lineal. Hacer formas redondas hoy en día es complicado, costoso y requiere una gran cantidad de energía. GI PLAST ayuda a resolver este problema.
ARCO es la solución ideal para todas las aplicaciones en las que el diseño no quiere estar atados a la linealidad y la angulosidad. Se trata de un perfil curvo con diferentes rayos, diseñado específicamente para crear esquinas redondeadas, círculos y formas complejas en las que la linealidad y la redondez se combinan para crear una luz cada vez más característica.
ARCO nace torcido, extrusionandose ya asi sin ningun tratamiento post-producción que agota el material.
Combinandolo con LINE, se puede crear por otra parte una iluminación integrada que sigue perfectamente la arquitectura de los edificios sin interrupción.

RU

СВОБОДА ДЛЯ ИЗОГНУТОЙ ЛИНИИ

В дизайне встраеваемых и подвесных систем освещения, преобладает линейность.
Даже сегодня, использование круглых форм является сложностью, не считая высоких расходов, траты времени и энергии для создания изогнутой формы GI PLAST помогает решить проблему с ИЗОГНУТОЙ ФОРМОЙ.
АРКА является идеальным решением для всех применений, в которых дизайн уже не может быть привязан к линейности и угловатости. Это изогнутый профиль с различными радиусами, специально предназначенный для создания закругленных углов, кругов и сложных формы, в которых линейность и округлость объеденяются для создания более особенного света. АРКА производится уже изогнутой, без дополнительных послепроизводственных обработок, которые создают внутреннее напряжение в материале.
В сочетании с ЛИНИЕЙ возможно создание встроенной подсветки, которая идеально следует структуру зданий без разрывов.

FORMA

IT

UN'IDEA DA INCORNICIARE

La luce è un elemento chiave per percepire stile e bellezza degli arredamenti: esalta i contorni, abbellisce con riflessi e sfumature.
Le lampade stesse devono essere elementi di arredamento anche quando sono spente.
GI PLAST ha creato FORMA proprio per questo: per permettere alla luce di dare forma all'ambiente e creare un'idea precisa di spazio.
FORMA è insomma la luce che incornicia la stanza.
Grazie ai suoi 5 punti LED, si può scegliere l'illuminazione perfetta per ogni tipo di stanza, e grazie al suo particolare design e ai materiali traslucidi è bellissima anche da spenta.
Una cornice di giorno, una lampada decorativa la sera.

UK

AN IDEA TO BE FRAMED UP

Light is a key element to perceive style and elegance in interior designs: it enriches contours, enhances reflexes and shades. Lamps shall be a furniture element also when they're off.
GI PLAST created FORMA exactly for this purpose: light gives shape to the ambient and creates a specific idea of space. FORMA is the light that frames up rooms.
Thanks to 5 LED-positions, the best lighting can be chosen for any type of room, and thanks to its material and its design it remains beautiful when off.
A frame during the day, a decorative lamp during the night.

DE

EINE IDEE, DIE EINGERAHMT WERDEN SOLLTE

Licht ist das Element um Stil und Schönheit von Einrichtungen wahrzunehmen: Konturen, Reflexe und Nuancen werden hervorgehoben. Leuchten an sich sollen ein dekoratives Element sein, auch wenn diese ausgeschaltet sind.
GI PLAST hat sich genau deswegen FORMA ausgedacht: Um Einrichtungen eine Form zu geben, und um Räumlichkeit zu schaffen. FORMA ist ein Licht, das den ganzen Raum einrahmt.
Dank 5 verschiedener LED-Einbausituationen, kann die perfekte Beleuchtung für jedes Zimmer gefunden werden, und dank der Materialien und Design ist die Lampe auch ausgeschaltet genauso schön.
Des Tages ein Rahmen, des Nachts eine dekorative Leuchte.

E

UNA IDEA DE ENMARCAR

La luz es un elemento clave para percibir la belleza y el estilo de los muebles porque realza el contorno, embellece con reflejos y sombras.
Las lamparas tiene que ser elementos de mobiliario, incluso cuando estan apagadas.
GI PLAST ha desarrolado esta forma precisamente por esta razón: para permitir que la luz diese forma al medio ambiente y la creación de una idea precisa del espacio.
FORMA es la luz que enmarca la habitación.
Gracias a sus 5 puntos LED, se puede elegir la iluminación perfecta para cada tipo de habitación, y gracias a su diseño especial y materiales translúcidos es bonita, incluso cuando està apagada.
Un marco de día, una lámpara decorativa de la noche.

RU

ИДЕЯ ДЛЯ ОБРАМЛЕНИЯ

Свет является ключевым элементом для восприятия стиля и эстетики помещения: улучшает контуры и эстетический вид своими отражениями и оттенками.
Светильники должны оставаться элементами обстановки даже, когда они выключены.
Компания GI PLAST создала ФОРМУ именно для того, чтобы позволить освещению придать форму помещению и создать реальное представление о пространстве.
ФОРМА – это свет, который обрамляет помещение.
Благодаря 5 мест расположения светодиодов, можно выбрать идеальный свет для каждого типа помещения, а также благодаря ее особенному дизайну и полупрозрачному материалу она прекрасно выглядит и при выключенном источнике света.
Рамка днем, а декоративный светильник в вечернее время.

MULTI RADIUS

IT

MULTIRADIUS

è il nuovo estruso flessibile in policarbonato che segue le curve di qualsiasi lastra sagomata creando lo stesso effetto della nostra gramma “Arco”.

UK

MULTIRADIUS

This is the new extruded flexible solution in Polycarbonate that follows the curves of any shaped sheet, this way reproducing the effect of our gamma “Arco”.

DE

MULTIRADIUS

ist unser neues flexibles Polycarbonat-Profil welches sich an jegliche Kurven einer zugeschnittenen Platte anpasst und somit denselben Effekt unserer „ARCO“-Serie erzielt.

E

MULTIRADIUS

es el nuevo perfil extruido flexible en policarbonato que sigue las curvas de cualquier placa conformada creando el mismo efecto de nuestra gama “Arco”.

RU

MULTIRADIUS

Новый гибкий экструдированный профиль из поликарбоната; следует за изгибами листов любой формы, таким образом воспроизводя эффект нашей гаммы продуктов «ARCO».

J-PROFILES

PROFILI | PROFILES | PROFILE | PERFILES | ПРОФИЛИ

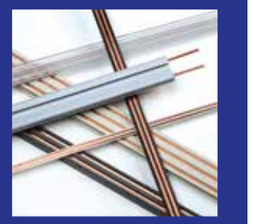

IT | Profili in POLICARBONATO, PMMA, ABS, BLEND e PVC.
Alcuni disegni del catalogo hanno solo scopo illustrativo in quanto di proprietà e di uso esclusivo di clienti GI PLAST. Su specifica richiesta si possono apportate modifiche tecniche. Campioni a richiesta.

UK | Profiles in POLYCARBONATE, PMMA, ABS, BLEND and PVC.
Some drawings illustrated in this catalogue are for displaying only, since to be property and of exclusive use of specific GI PLAST customers. On request technical modifications are possible. Samples on request.

DE | Profile aus POLYCARBONAT, PMMA, ABS, BLEND und PVC.
Einige Profile sind nur zur Darstellung aufgeführt, da sie exklusives Eigentum von GI PLAST Kunden sind. Auf Anfrage sind technische Änderungen realisierbar. Muster auf Anfrage.

E | Perfiles en POLICARBONATO, PMMA, ABS, BLEND y PVC.
Algunos dibujos del catálogo tienen sólo un fin ilustrativo, porque son de propiedad y uso exclusivo de nuestros clientes GI PLAST Bajo pedido se pueden hacer modificaciones técnicas.

RU | Профили из ПОЛИКАРБОНАТА, PMMA, ABS, BLEND e PVC.
Некоторые чертежи из каталога изображены только с целью иллюстрации, т. к. являются эксклюзивной собственностью клиентов Джи Пласт. Можно внести некоторые техничекие изменения. Образцы по запросу.

INDICE PRODOTTI
PRODUCT INDEX | INHALTVERZEICHNIS | INDICE | СОДЕРЖАНИЕ

01PE02 120
01PE03 81
01PE04 127
01PE05 82
01PE06 82
01PE07 76
01PE08 63
01PE09 102
01PE10 142
01PE11 83
01PE12 65
01PE13 92
01PE14 102
01PE15 66
01PE16 74
01PE17 67
01PE18 110
01PE19 155
01PE20 90
01PE27 77
01PE28 155
01PE29 94
01PE31 131
01PE32 79
01PE40 122
01PE40/F 122
01PE46 99
01PE50 114
01PE51 108
01PE52 131
01PE53/T 122
01PE59 147
01PE60 64
01PE60/RG 68
01PE63 63
01PE72 72
01PE76 72
01PE77 85
01PE78 158
01PE79 158
01PE80 64
01PE81 64
01PE82 64
01PE84 112
01TU61 145
02PE01 118
02PE02 96
02PE03 111
02PE04 145
02PE05 120
02PE06 142
02PE07 159
02PE31 77
02PE41 86
02PE44 132
02PE45 129
02PE50 78
02PE50/A 78
02PE52 96
02PE53 136
02PE54 132
02PE622 71
03PE01 69
03PE02 78
03PE03 86
03PE04 106
03PE05 122
03PE06 159
03PE07 63
03PE10 73
03PE11 102
03PE12 122
03PE13 73
03PE14 65
03PE15 65
03PE16 118
03PE17 65
03PE18 65
03PE20 118
03PE21 92
03PE22 72
03PE23 72
03PE24 67
03PE25 118
03PE26 143
03PE28 120
03PE29 117
03PE30 80
03PE32 129
03PE33 108
03PE34 114
03PE40 86
03PE50 130
03PE51 132
03PE52 77
03PE54 144
03PE56 63
03PE58 145
03PE62 108
03PE63 127
03PE64 70
03PE64B 75
03PE66 116
03PE73 89
03PE74 64
03PE75 77
03PE76 71
03PE78 72
03PE79 91
03PE80 75
03PE90 121
03PE91 85
04PE01 120
04PE02 118
04PE03 118
04PE08 73
04PE09 113
04PE10 154
04PE11 154
04PE113 120
04PE12 154
04PE15 118
04PE16 122
04PE17 103
04PE18 133
04PE19 110
04PE20 156
04PE20A 158
04PE21 67
04PE24 98
04PE275 120
04PE30 79
04PE31 129
04PE34 131
04PE35 119
04PE36 138
04PE37 123
04PE38 145
04PE39 132
04PE42 122
04PE43 79
04PE44 132
04PE45 120
04PE46 71
04PE47 86
04PE48 136
04PE49 62
04PE50 63
04PE51 70
04PE52 78
04PE53 63
04PE54 96
04PE55 72
04PE56 63
04PE57 64
04PE58 97
04PE59 63
04PE60 87
04PE62 62
04PE63 96
04PE64 76
04PE66 69
04PE68 68
04PE70 78
04PE71 152
04PE72 75
04PE73 75
04PE74 67
04PE75 111
04PE76 103
04PE77 94
04PE78 111
04PE79 136
04PE80 137
04TQ47 147
04TR47 149
04TR52 148
04TR55 147
05AE12 138
05PE01 101
05PE02 125
05PE03 120
05PE04 83
05PE07 84
05PE08 74
05PE09 118
05PE10 118
05PE11 93
05PE12 131
05PE13 70
05PE14 70
05PE16 73
05PE17 70
05PE18 115
05PE19 129
05PE20 87
05PE21 64
05PE22 95
05PE24 98
05PE25 82
05PE27 144
05PE28 159
05PE30 112
05PE31 74
05PE32 159
05PE33 158
05PE34 75
05PE35 75
05PE43 69
05PE44 115
05PE46 139
05PE47 120
05PE48 86
05PE49 70
05PE50 99
05PE51 69
05PE52 72
05PE53 73
05PE54 73
05PE56 109
05PE57 101
05PE58 81
05PE60 75
05PE62 84
05PE63 67
05ZN01 98
05ZN02 117
05ZN04 116
05ZN05 106
05ZN07 127
05ZN08 105
05ZN09 127
05ZN10 116
05ZN11 116
05ZN12 97
05ZN19 69
05ZN20 127
05ZN23 132
05ZN24 137
05ZN28 112
05ZN32 85
05ZN33 75
06PE01 109
06PE02 66
06PE03 126
06PE04 91
06PE05 66
06PE06 156
06PE07 68
06PE08 67
06PE09 84
06PE10 83
06PE11 121
06PE30 78
06PE31 78
06PE32 125
06PE34 120
06PE35 123
06PE36 86
06PE40 97
06PE40/T 97
06PE44 96
06PE46 144
06PE48 64
06PE49 108
06PE50 97
06PE51 142
06PE56 78
06PE59 98
06PE60 71
06PE61 69
06PE62 64
06PE63 64
06PE64 66
06PE65 153
06PE66 82
06PE67 73
06PE69 74
06PE70 67
06PE71 68
06PE72 68
06PE73 68
06PE74 158
06PE75 65
06PE75A 64
06PE76 103
06PE77 68
07AE10 132
07PE01 114
07PE02 95
07PE04 62
07PE05 152
07PE06 95
07PE08 123
07PE09 65
07PE10 72
07PE100 95
07PE11 153
07PE12 127
07PE13 68
07PE14 76
07PE15 122
07PE16 74
07PE19 110
07PE29 89
07PE30 131
07PE31 137
07PE33 106
07PE40 122
07PE41 79
07PE42 79
07PE44 146
07PE45 131
07PE45/T 129
07PE46 122
07PE47 138
07PE48 129
07PE49 122
07PE50 140
07PE51 146
07PE53 151
07PE54 70
07PE56 72
07PE60 120
07PE61 98
07PE62 80
07PE63 71
07PE64 131
07PE65 125
07PE66 96
07PE67 107
07PE68 105
07PE69 69
07PE70 78
07PE71 145
07PE72 115
07PE73 149
07PE74 95
07PE75 129
07PE76 108
07PE77 146
07PE78 107
07PE80 63
07PE81 62
07PE82 74
07PE83 63
07PE85 120
07PE86 88
07PE87 89
07PE88 70
07PE89 147
07PE90 63
07PE91 97
07PE93 120
07PE95 132
07PE96 132
07PE97 68
07PE99 78
07TQ10 144
07TQ10CN 156
07TQ12 144
07TQ120 150
07TQ120/L 155
07TQ15 144
07TQ15CN 156
07TQ16 144
07TQ18 144
07TQ20 144
07TQ22 145
07TQ25CN 156
07TQ33 146
07TQ40 146
07TR08 144
07TR13 144
08PE01 82
08PE02 93
08PE03/L 84
08PE03/RG 84
08PE04 93
08PE05 64
08PE06 126
08PE07 68
08PE30 127
08PE31 106
08PE32 120
08PE33 150
08PE34 71
08PE38 138
08PE39 140
08PE40 155
08PE42 72
08PE43 144
09PE01 149
09PE02 83
09PE03 67
09PE04 156
09PE05 83
09PE06 84
09PE07 93
09PE08 118
09PE09 67
09PE10 157
09PE100 84
09PE11 67
09PE12 67
09PE13 68
09PE14 83
09PE17 122
09PE19 158
09PE20 75
09PE21 85
09PE22 158
09PE23 158
09PE24 112
09PE25 67
09PE31 141
09PE36 64
09PE40 86
09PE41 95
09PE42 79
09PE43 90
09PE44 117
09PE45 107
09PE46 131
09PE47 108
09PE48 115
09PE50 154
09PE52 120
09PE53 90
09PE54 146
09PE57 78
09PE58 77
09PE59 120
09PE60 87
09PE61 122
09PE62 106
09PE63 107
09PE64 95
09PE65 120
09PE67 96
09PE68 136
09PE69 70
09PE70 72
09PE71 70
09PE72 109
09PE73 107
09PE75 117
09PE76 69
09PE77 63
09PE7872 114
09PE79 62
09PE80 104
09PE82 115
09PE84 115
09PE85 71
09PE86 65
09PE87 91
09PE88 153
09PE89 91
09PE90 66
09PE91 132
09PE92 154
09PE93 65
09PE94 154
09PE95 113
09PE97 104
09PE98 122
09PE99 104
09SD33 105
10PE01 137
10PE02 141
10PE08 157
11PE01 102
11PE02 118
11PE03 120
11PE05 102
11PE10 95
11PE11 68
11PE12 151
11PE15 74
11PE16 67
12PE01 66
12PE02 74
12PE03 74
12PE04 68
12PE05 67
12PE06 74
12PE07 68
12PE08 67
12PE09 129
12PE10 84
12PE11 122
12PE12 122
12PE13 125
12PE14 71
12PE15 108
12PE16 71
12PE17 114
12PE18 86
12PE19 67
12PE20 118
12PE30 125
12PE31 119
12PE32 134
12PE33 97
12PE34 114
12PE35 69
12PE36 122
12PE37 78
12PE39 68
12PE42 70
12PE43 117
12PE44 70
12PE45 105
12PE46 87
12PE47 63
12PE48 63
12PE49 62
12PE50 62
12PE51 102
12PE52 107
12PE53 62
12PE54 69
12PE55 62
12PE57 76
12PE58 64
12PE59 78
12PE63 76
12PE64 77
12PE65 62
12PE66 81
12PE68 123
12PE69 91
12PE70 76
12PE71 66
12PE72 66
12PE73 82
12PE74 73
12PE75 65
12PE76 65
12PE77 72
12PE78 83
12PE79 92
12PE81 65
12PE82 65
12PE83 67
12PE84 75
12PE85 146
12PE86 85
12PE87 68
12PE88 93
12PE89 75
12PE90 75
12PE91 111
12PE92 119
12PE93 103
12PE94 124
12PE95 130
12PE97 112
12PE98 103
13PE01 66
13PE02 155
13PE03 155
13PE04 76
13PE05 120
13PE06 67
13PE07 68
13PE08 68
13PE09 133
13PE10 68
13PE11 111
13PE41 90
13PE42 120
13PE43 149
13PE44 96
13PE45 134
13PE46 134
13PE47 62
13PE48 71
13PE49 69
13PE49/RG 69
13PE50 99
13PE51 72
13PE52 68
13PE53 62
13PE54 62
13PE55 63
13PE56 62
13PE57 148
13PE58 120
13PE59 63
13PE60 106
13PE61 68
13PE62 76
13PE63 95
13PE64 70
13PE65 72
13PE66 71
13PE67 62
13PE69 94
13PE70 73
13PE72 91
13PE78 122
14PE18 109
14PE19 125
14PE31 120
14PE31/RF 120
14PE31/S 120
14PE32 129
14PE33 115
14PE33FF 114
14PE40 69
14PE42 146
14PE42/N 144
14PE43 87
14PE44 101
14PE45 108
14PE46 95
14PE48 110
14PE49 118
14PE50 120
14PE51 89
14PE52 122
14PE53 125
14PE54 108
14PE55 122
14PE56 99
14PE57 78
14PE58 97
14PE60 118
14PE61 106
14PE63 105
14PE64 151
14PE65 118
14PE66 88
14PE67 98
14PE68 148
14PE73 77
14PE74 118
14PE75 123
14PE78 91
14PE79 93
14PE80 110
14PE81 83
14PE82 75
14PE83 85
14PE84 75
14PE85 119
15PE01 69
15PE04 81
15PE05 155
15PE08 93
15PE09 118
15PE11 67
15PE12 85
15PE13 124
16PE01 92
16PE03 119
16PE04 104
16PE05 110
16PE06 111
16PE07 146
16PE08 92
16PE09 75
16PE31 114
16PE33 141
16PE34 120
16PE35 99
16PE41 100
16PE42 129
16PE42/RG 130
16PE43 88
16PE44 96
16PE45 122
16PE48 155
16PE49 107
16PE50 62
16PE52 69
16PE53 120
16PE54 159
16PE55 81
16PE56 153
16PE57 82
16PE58 118
16PE58/L 118
16PE59 125
16PE60 112
16PE62 94
16PE68 158
17PE01 63
17PE02 63
17PE03 81
17PE04 153
17PE74 115
18PE02 77
18PE03 80
18PE04 97
18PE05 114
18PE06 115
18PE07 70
18PE08 77
18PE13 154
18PE15 103
18PE16 75
19PE01 116
19PE01/L 118
19PE02 131
19PE03 97
19PE04 136
19PE05 122
19PE06 130
19PE08 83
19PE09 109
19PE10 140
19PE12 65
19PE12A 64
19PE13 65
19PE14 65
19PE15 65
19PE16 65
19PE17 68
19PE19 92
19PE20 142
19PE21 76
19PE22 92
19PE23 154
19PE24 68
19PE25 84
19PE26 74
19PE27 155
19PE27/A 153
19PE28 74
19PE29 143
19PE30 127
19PE31 134
19PE32 88
19PE34 125
19PE35 127
19PE36 75
19PE37 80
19PE39 62
19PE40 63
19PE4046 71
19PE4047 121
19PE4049 71
19PE45 125
19PE46 155
19PE47 70
19PE48 147
19PE49 145
19PE50 71
19PE51 63
19PE52 65
19PE54 88
19PE55 62
19PE58 72
19PE59 127
19PE6039 125
19PE61 66
19PE62 84
19PE63 74
19PE64 156
19PE65 110
19PE66 126
19PE67 146
19PE68 64
19PE69 142
19PE7015 131
19PE7024 134
19PE71 103
19PE72 93
19PE73 75
19PE96 85
20PE01 123
20PE02 93
20PE03 93
20PE04 127
20PE06 143
20PE07 107
20PE08 143
20PE09 67
20PE10 67
20PE11 158
20PE12 111
20PE30 72
20PE31 114
20PE33 78
20PE34 120
20PE352 129
20PE36 68
20PE37 68
20PE38 132
20PE50 96
20PE51 69
20PE52 75
20PE53 73
20PE54 153
20PE55 102
20PE56 72
20PE57 73
20PE58 110
20PE59 65
20PE60 156
21PE16 125
21PE23 79
21PE40 105
22AE01 140
22AE02 122
22AE03 132
22AE05 122
22AE06 109
22AE07 138
22AE08 137
22AE10 131
22PE02 93
22PE03 84
22PE04 118
22PE09 73
22PE10 70
22PE11 78
22PE12 69
22PE13 78
22PE14 120
22PE15 96
22PE16 116
22PE21 62
22PE22 140
22PE23 139
22PE25 107
22PE27 64
22PE29 106
22PE31 64
22PE32 69
22PE35 114
22PE35/RG 118
22PE36 147
22PE38 66
22PE39 153
22PE40 65
22PE42 65
22PE43 68
22PE44 64
22PE45 133
23PE10 73
23PE11 122
23PE40 98
23PE41 63
23PE43 116
24PE01 156
25PE01 124
26PE01 136
26PE02 97
26PE03 87
26PE04 69
26PE05 64
26PE07 66
30PE01 64
30PE02 64
30PE03 159
30PE04 149
30PE05 144
30PE06 71
30PE07 73
30PE08 95
30PE09 114
30PE10 122
30PE100 67
30PE12 87
30PE13 88
30PE14 84
30PE15 131
30PE16 159
30PE18 148
30PE19 116
30PE20 84
30PE23 70
30PE24 76
30PE25 76
30PE26 139
30PE27 120
30PE29 100
30PE30 78
30PE32 86
30PE33 78
30PE35 98
30PE36 135
30PE37 77
30PE38 89
30PE39 115
30PE40 77
30PE41 125
30PE42 117
30PE43 77
30PE44 145
30PE45 129
30PE47 147
30PE48 87
30PE49 120
30PE50 145
30PE52 107
30PE52/N 109
30PE53 145
30PE54 70
30PE54/L 74
30PE57 71
30PE58 145
30PE59 145
30PE60 145
30PE60/B 145
30PE61 145
30PE62 144
30PE64 144
30PE66 63
30PE67 72
30PE69 88
30PE71 70
30PE72 144
30PE73 69
30PE74 86
30PE75/N 156
30PE76 130
30PE77 131
30PE78 122
30PE79 62
30PE82 126
30PE84 127
30PE86 86
30PE87 87
30PE88 117
30PE89 157
30PE90 150
30PE91 69
30PE92 96
30PE94 123
30PE95 66
30PE96 62
30PE97 107
30PE98 120
30PF26 139
30TU68 148
30TU71 144
30TU72 144
30TU73 153
30TU75 145
30TU85 144
30TU99 151
31PE15 132
32PE01 156
32PE02 80
32PE03 119
32PE04 100
32PE05 125
32PE07 69
32PE08 62
32PE10 149
32PE14 78
32PE16 101
32PE16/RG 104
32PE18 100
32PE19 76
32PE24 95
32PE25 68
32PE26 150
32PE27 120
32PE28 135
32PE29 141
32PE30 131
32PE31 108
32PE32 115
32PE33 152
32PE36 123
32PE38 69
32PE42 71
32PE43 77
32PE44 77
32PE45 70
32PE45/RG 70
32PE46 87
32PE47 69
32PE48 76
32PE49 76
32PE51 156
32PE60 71
32PE62 115
32PE63 117
32PE66 66
32PE67 139
32PE68 101
32PE69 97
32PE70 123
32PE71 62
32PE72 100
32PE74 90
32PE75 78
32PE76 80
32PE77 101
32PE79 86
32PE80 88
32PE82 112
32PE83 103
32PE84 62
32PE86 146
32PE87 154
32PE93 102
32PE93A 103
32PE94 63
32TR82 153
33PA47 111
33PA47B 111
33PE01 99
33PE02 77
33PE03 109
33PE04 64
33PE05 122
33PE06 77
33PE11 135
33PE12 120
33PE13 73
33PE14 81
33PE15 81
33PE16 122
33PE17 92
33PE18 125
33PE19 110
33PE21 94
33PE23 125
33PE24 82
33PE26 92
33PE27 110
33PE28 66
33PE29 93
33PE30 93
33PE31 67
33PE32 67
33PE33 155
33PE34 94
33PE35 94
33PE36 104
33PE37 125
33PE38 85
33PE40 84
33PE41 93
33PE42 143
33PE43 112
33PE44 94
33PE45 75
33PE46 65
33PE48 124
33PE49 111
33PE50 94
33TU22 154
33TU22/B 156
40PE01 68
40PE02 77
40PE03 68
40PE06 63
50PM01 89
50PM03 100
50PM04 90
50PM05 89
50PM06 89
100PF01 126

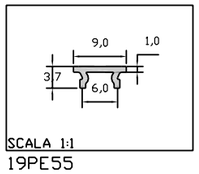

19PE55

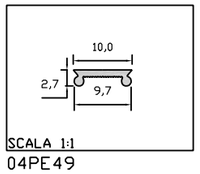

04PE49

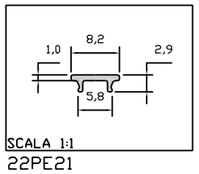

22PE21

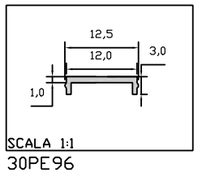

30PE96

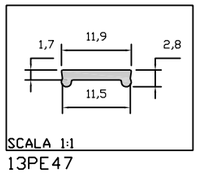

13PE47

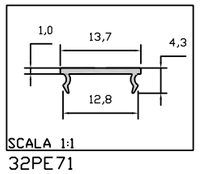

32PE71

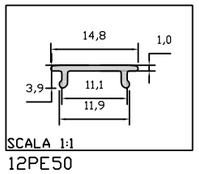

12PE50

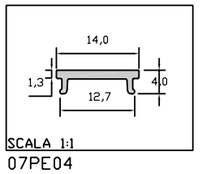

07PE04

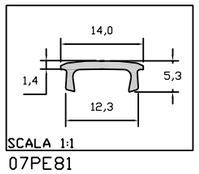

07PE81

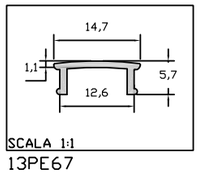

13PE67

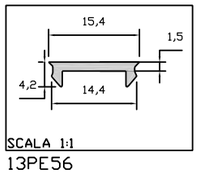

13PE56

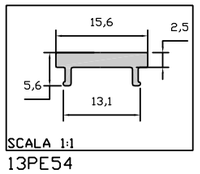

13PE54

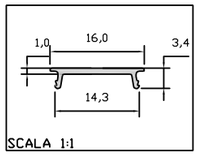

12PE53

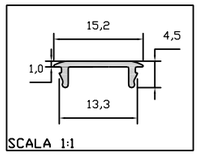

32PE84

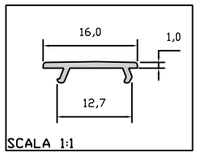

19PE39

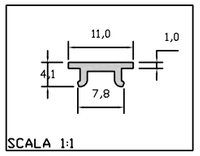

12PE65

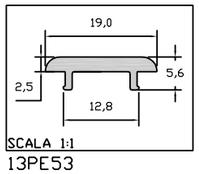

13PE53

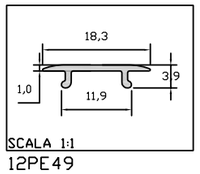

12PE49

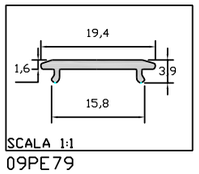

09PE79

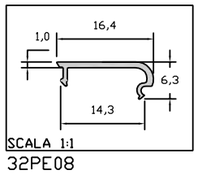

32PE08

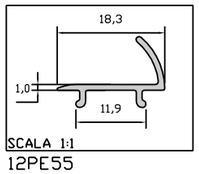

12PE55

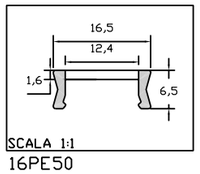

16PE50

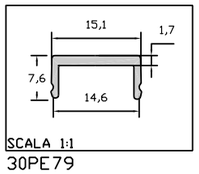

30PE79

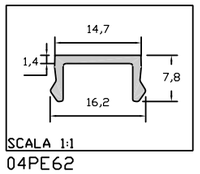

04PE62

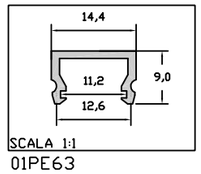

01PE63

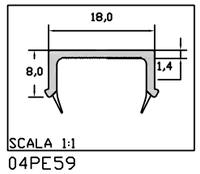

04PE59

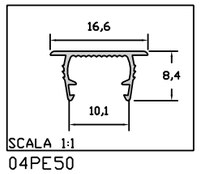

04PE50

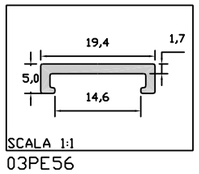

03PE56

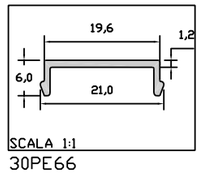

30PE66

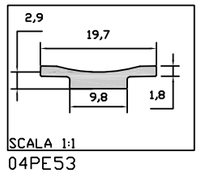

04PE53

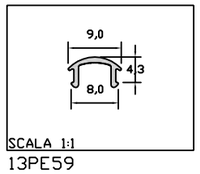

13PE59

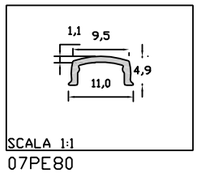

07PE80

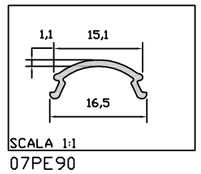

07PE90

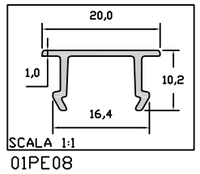

01PE08

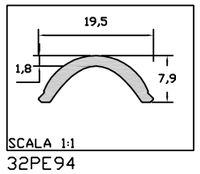

32PE94

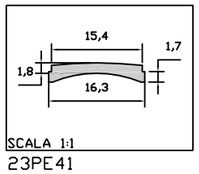

23PE41

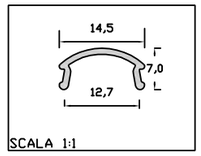

07PE83

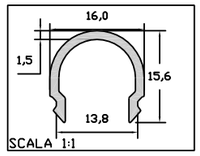

13PE55

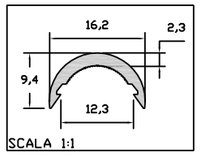

12PE47

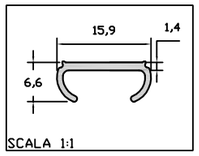

17PE01

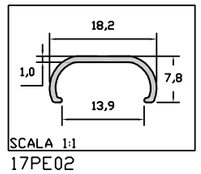

17PE02

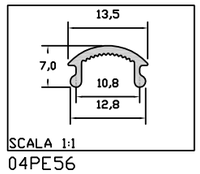

04PE56

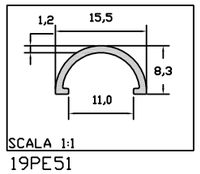

19PE51

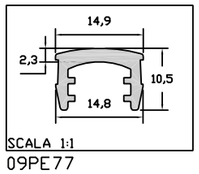

09PE77

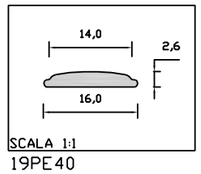

19PE40

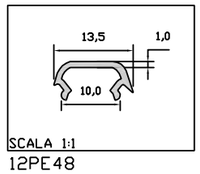

12PE48

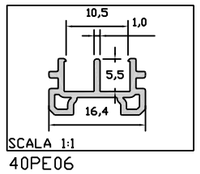

40PE06

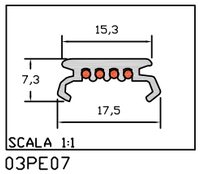

03PE07

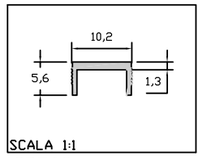

19PE68

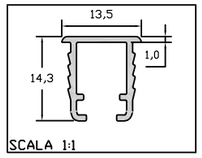

08PE05

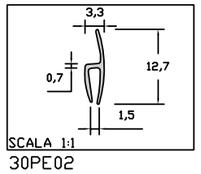

30PE02

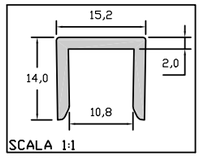

22PE44

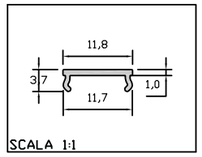

19PE12A

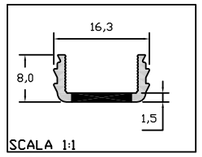

01PE80

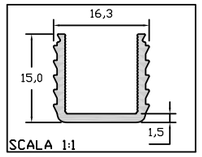

01PE81

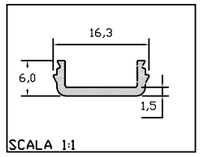

01PE82

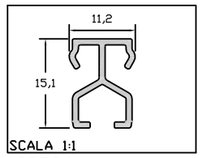

09PE36

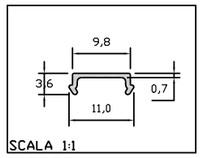

06PE75A

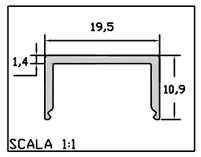

12PE58

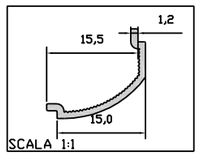

04PE57

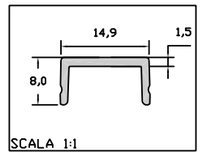

33PE04

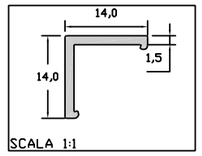

03PE74

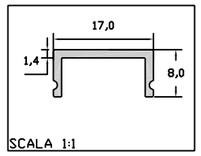

26PE05

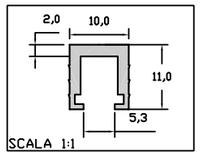

06PE63

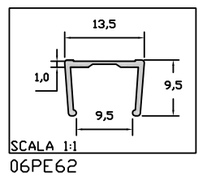

06PE62

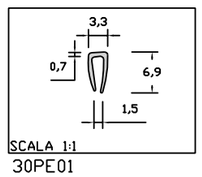

30PE01

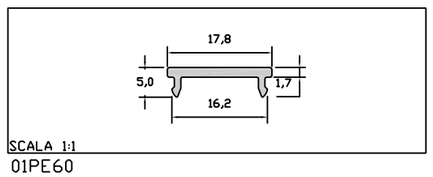

01PE60

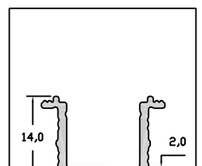

22PE27

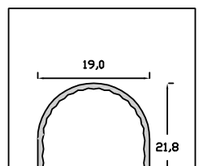

06PE48

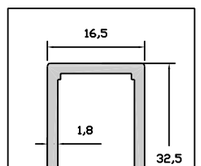

22PE31

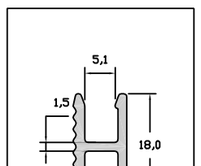

05PE21

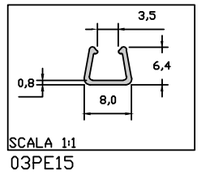

03PE15

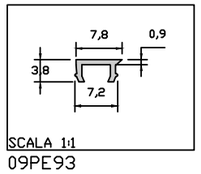

09PE93

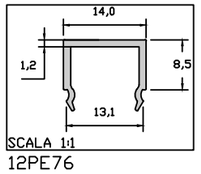

12PE76

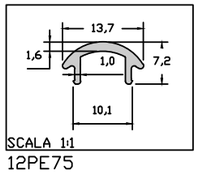

12PE75

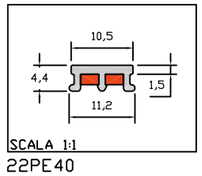

22PE40

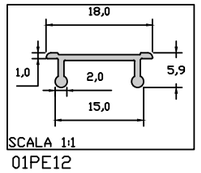

01PE12

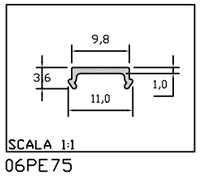

06PE75

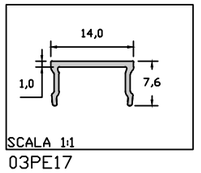

03PE17

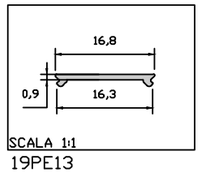

19PE13

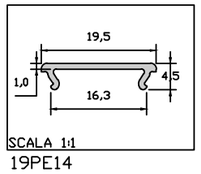

19PE14

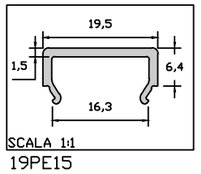

19PE15

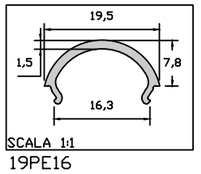

19PE16

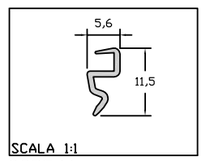

33PE46

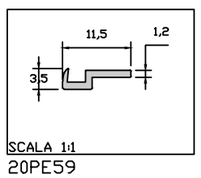

20PE59

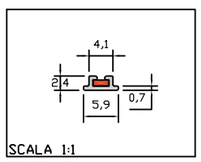

22PE42

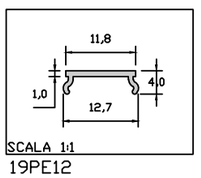

19PE12

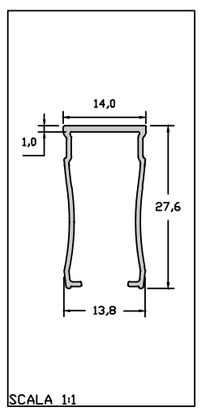

03PE18

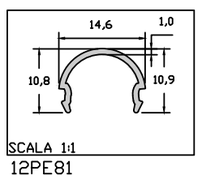

12PE81

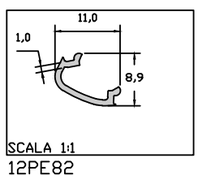

12PE82

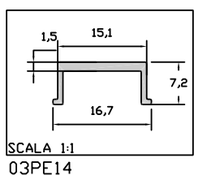

03PE14

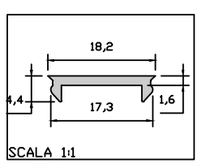

09PE86

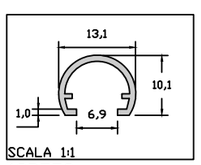

19PE52

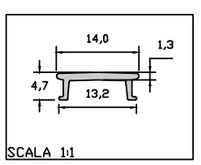

07PE09

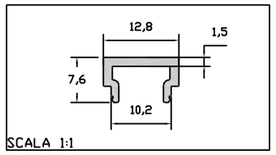

12PE72

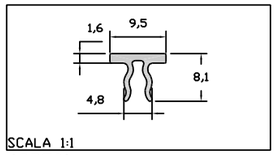

13PE01

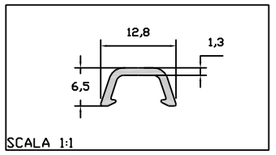

12PE71

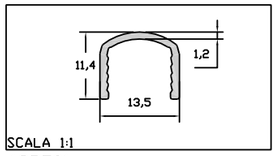

12PE01

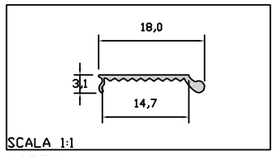

06PE64

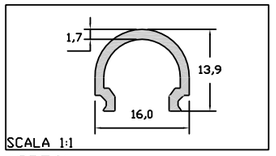

19PE61

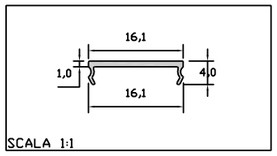

06PE02

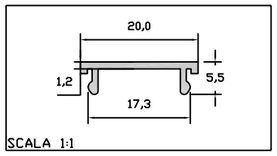

26PE07

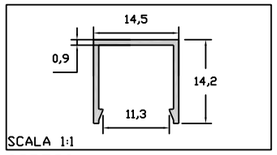

09PE90

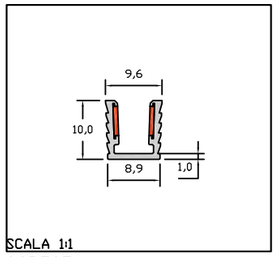

06PE05

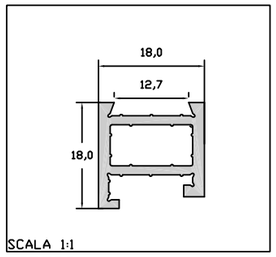

22PE38

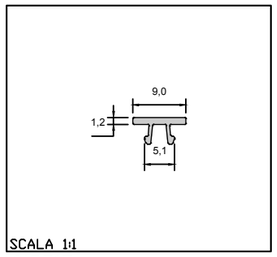

01PE15

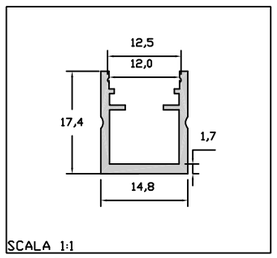

30PE95

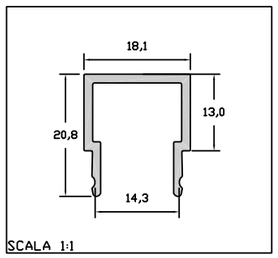

32PE66

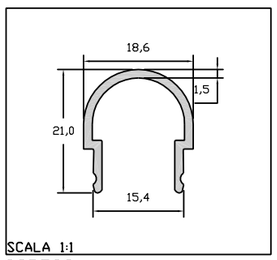

33PE28

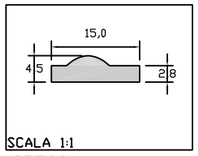

13PE06

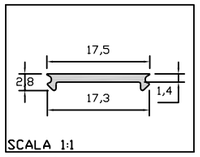

05PE63

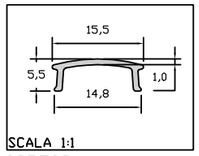

09PE03

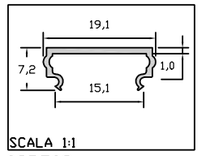

09PE09

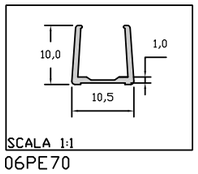

06PE70

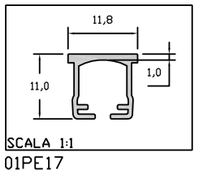

01PE17

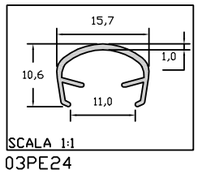

03PE24

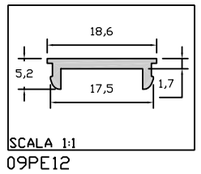

09PE12

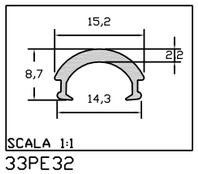

33PE32

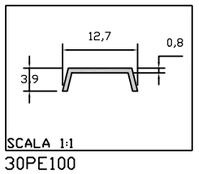

30PE100

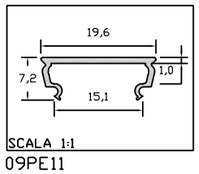

09PE11

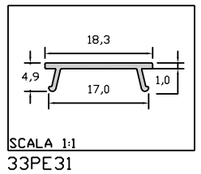

33PE31

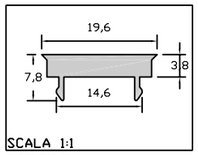

20PE09

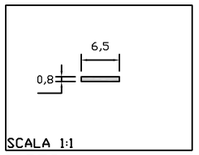

04PE21

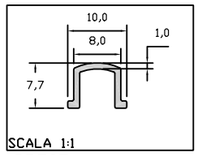

12PE05

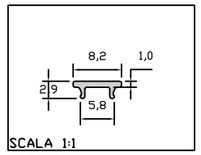

12PE08

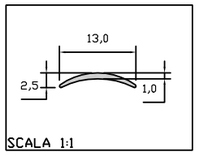

11PE16

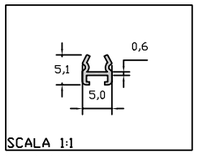

06PE08

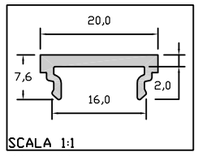

12PE83

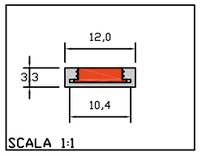

12PE19

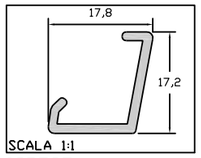

09PE25

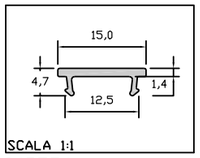

04PE74

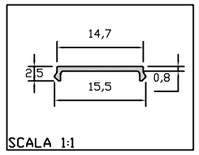

15PE11

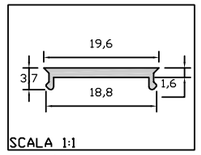

20PE10

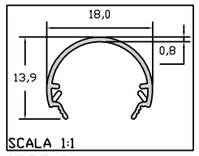

07PE13

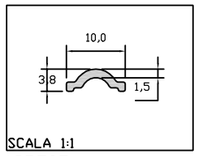

12PE07

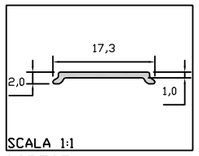

06PE07

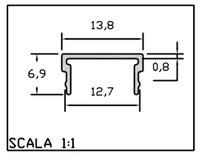

22PE43

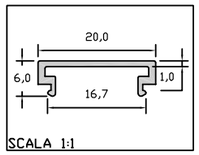

12PE04

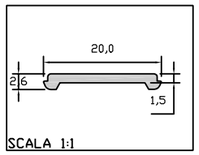

09PE13

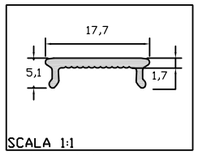

01PE60/RG

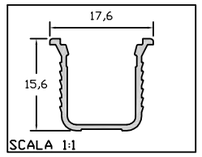

08PE07

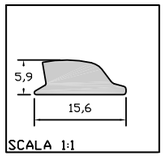

32PE25

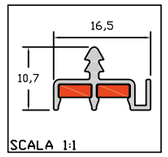

06PE71

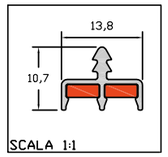

06PE72

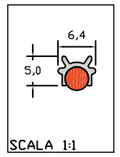

06PE77

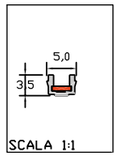

12PE87

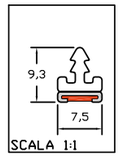

06PE73

LENS

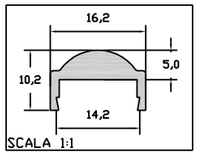

40PE01

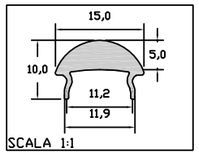

11PE11

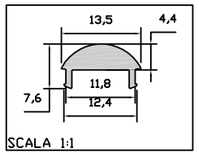

40PE03

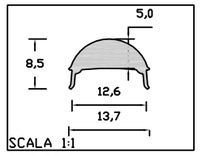

07PE97

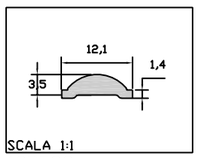

12PE39

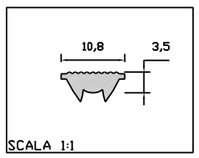

13PE52

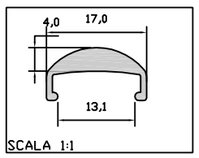

04PE68

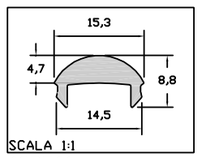

13PE61

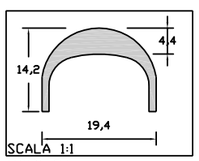

20PE36

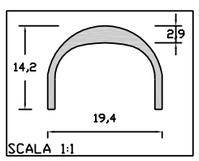

20PE37

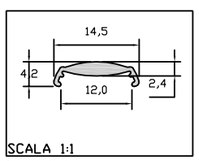

13PE08

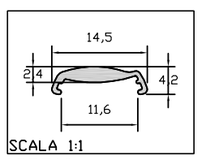

13PE10

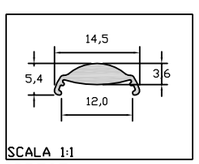

13PE07

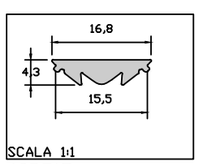

19PE17

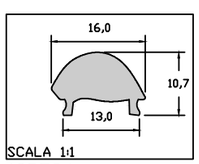

19PE24

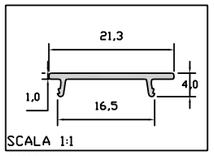

12PE54

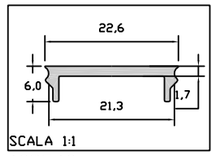

13PE49

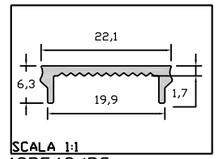

13PE49/RG

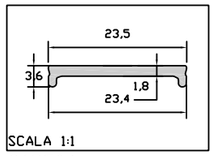

26PE04

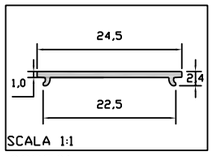

03PE01

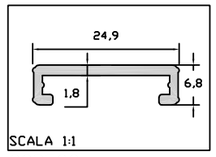

22PE32

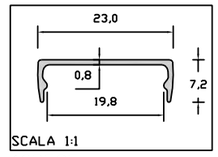

12PE35

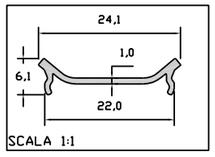

16PE52

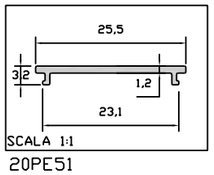

20PE51

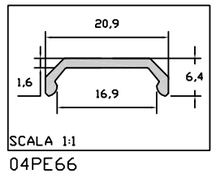

04PE66

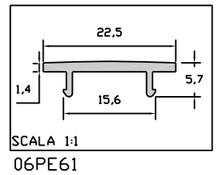

06PE61

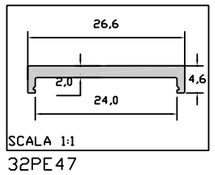

32PE47

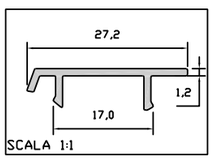

09PE76

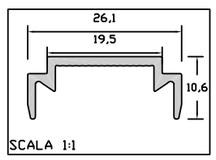

22PE12

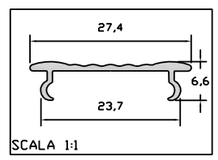

05PE51

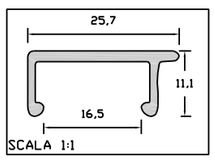

05ZN19

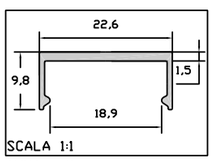

30PE73

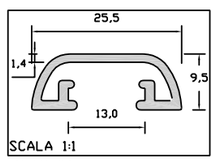

15PE01

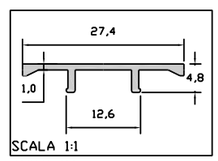

30PE91

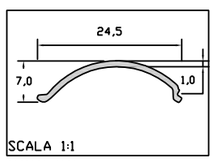

32PE38

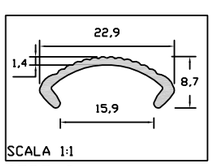

05PE43

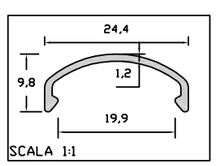

32PE07

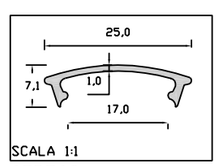

07PE69

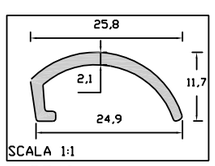

14PE40

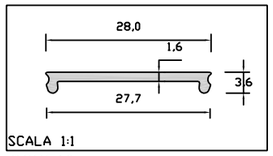

22PE10

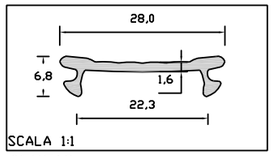

05PE13

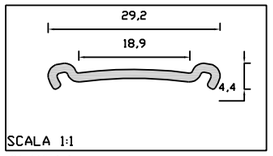

05PE14

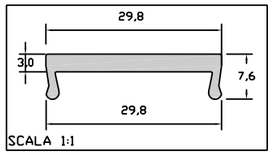

09PE69

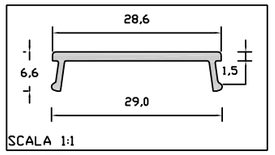

09PE71

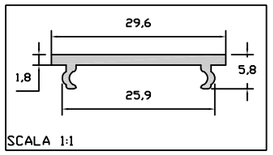

05PE17

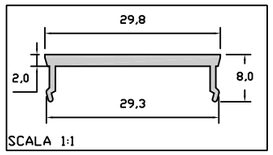

12PE44

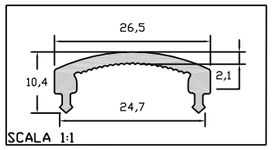

32PE45/RG

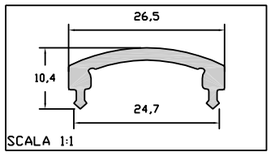

32PE45

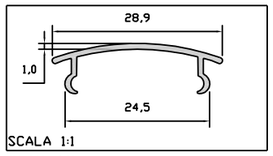

05PE49

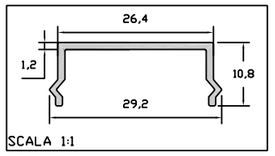

18PE07

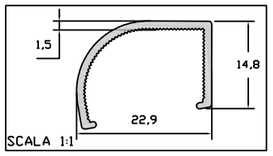

30PE71

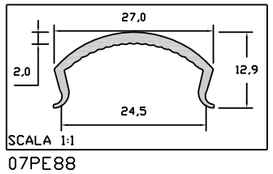

07PE88

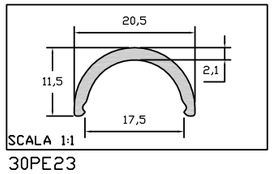

30PE23

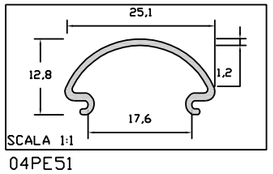

04PE51

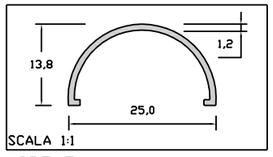

19PE47

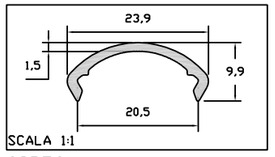

03PE64

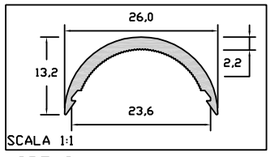

12PE42

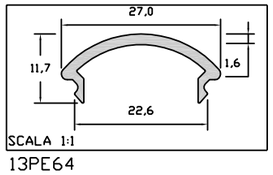

13PE64

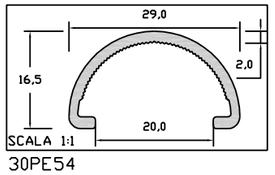

30PE54

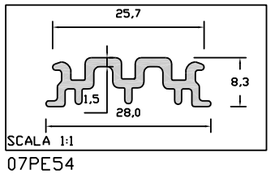

07PE54

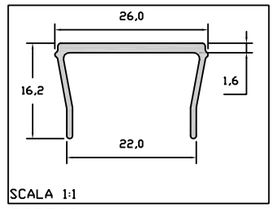

32PE60

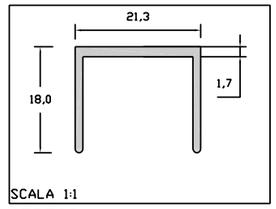

07PE63

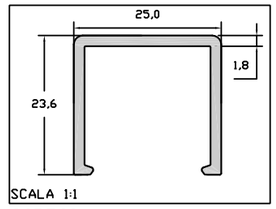

06PE60

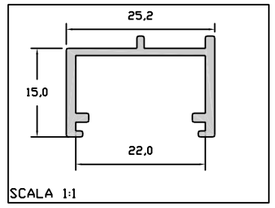

30PE57

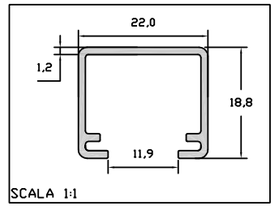

32PE42

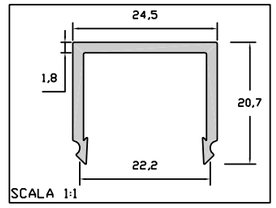

13PE48

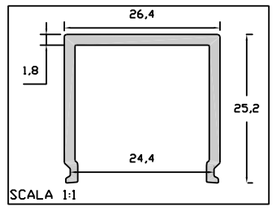

04PE46

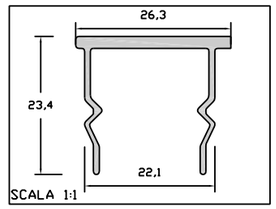

19PE4046

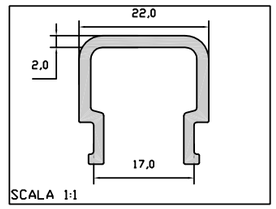

08PE34

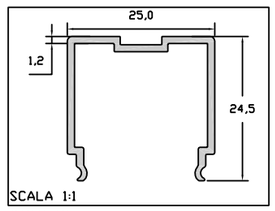

09PE85

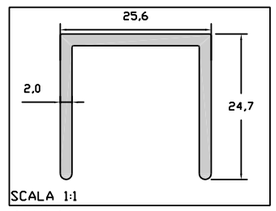

12PE16

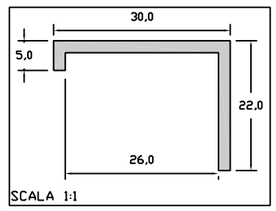

19PE50

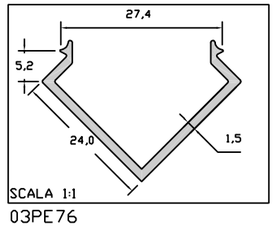

03PE76

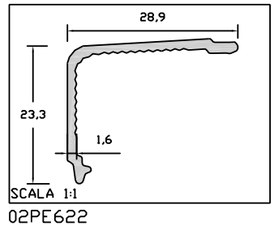

02PE622

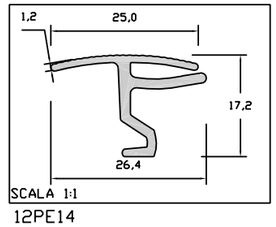

12PE14

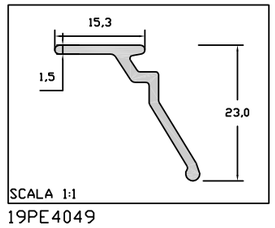

19PE4049

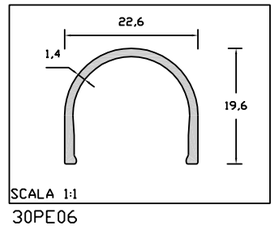

30PE06

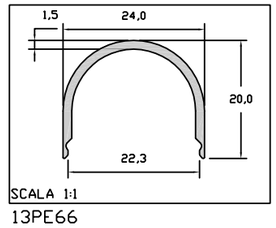

13PE66

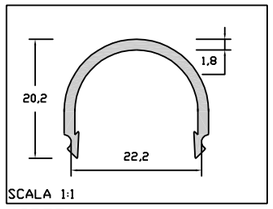

13PE51

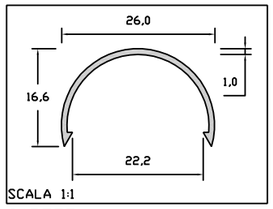

04PE55

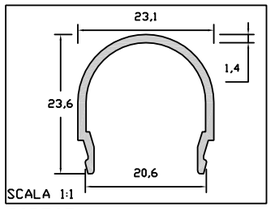

30PE67

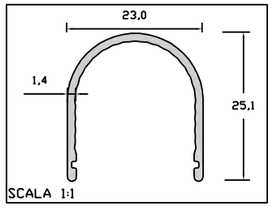

07PE56

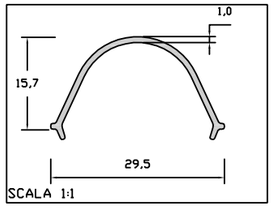

09PE70

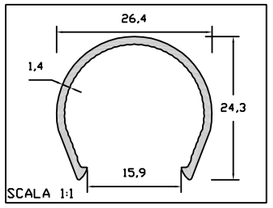

20PE30

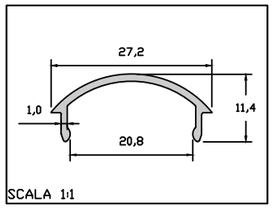

12PE77

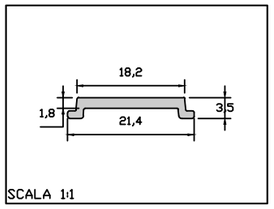

03PE22

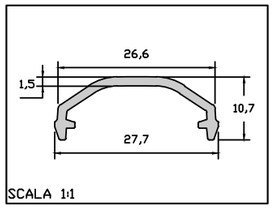

20PE56

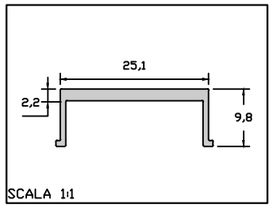

03PE23

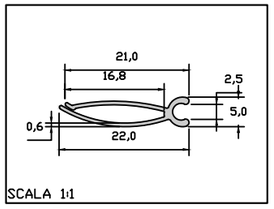

01PE76

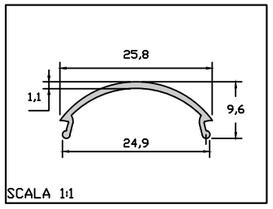

08PE42

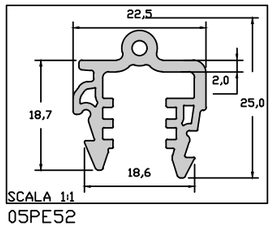

05PE52

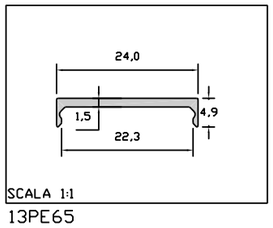

13PE65

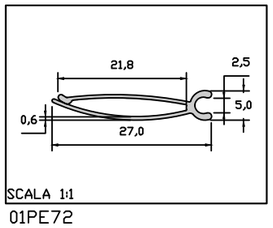

01PE72

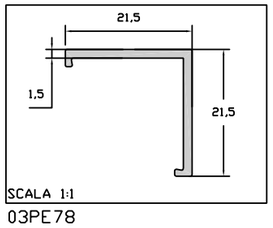

03PE78

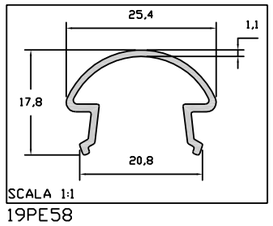

19PE58

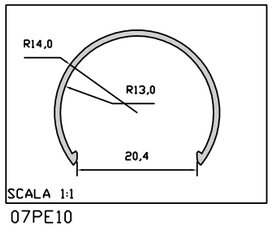

07PE10

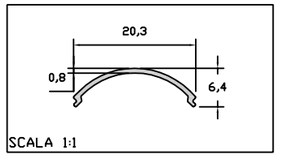

33PE13

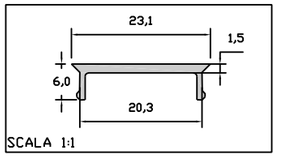

13PE70

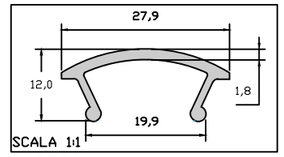

04PE08

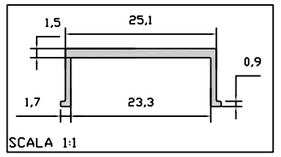

03PE13

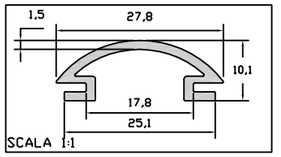

20PE53

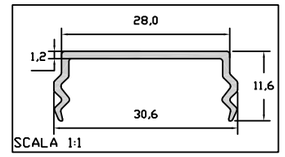

03PE10

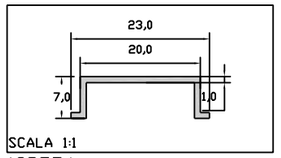

12PE74

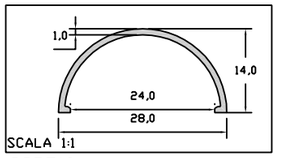

23PE10

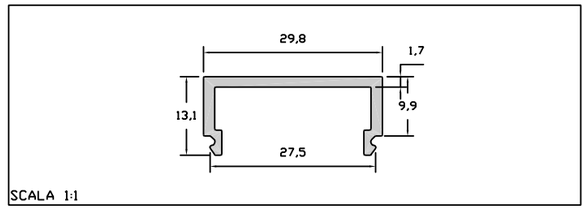

22PE09

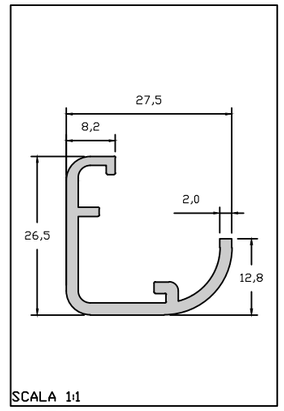

20PE57

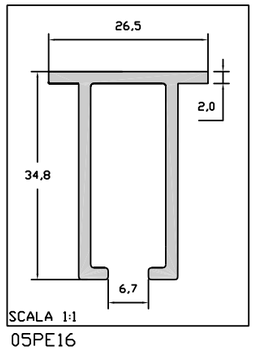

05PE16

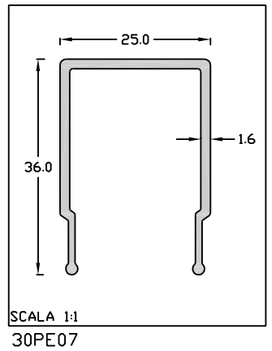

30PE07

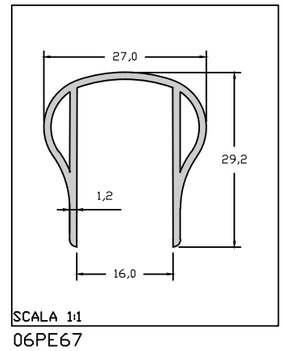

06PE67

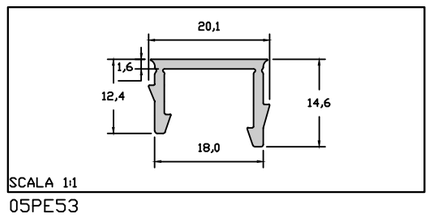

05PE53

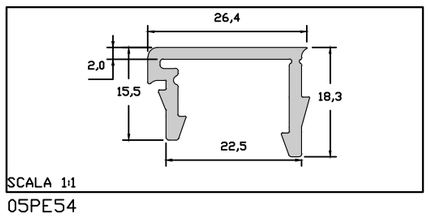

05PE54

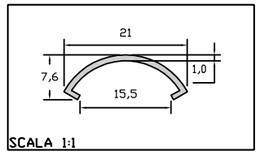

07PE16

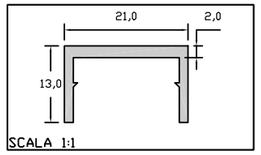

06PE69

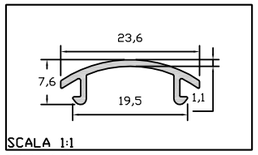

19PE63

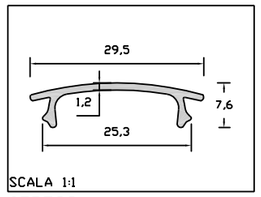

07PE82

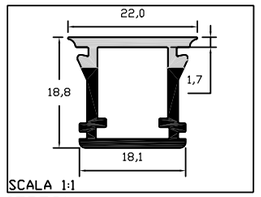

05PE31

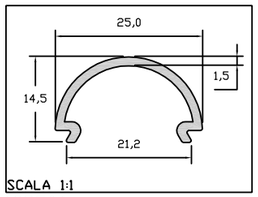

12PE06

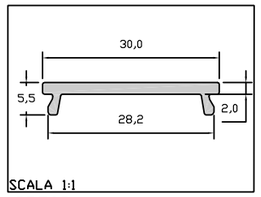

12PE02

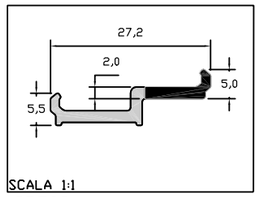

12PE03

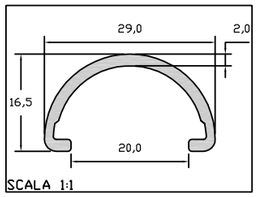

30PE54/L

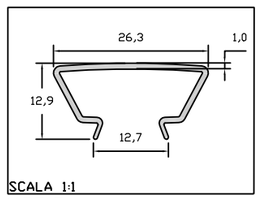

11PE15

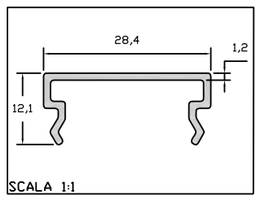

01PE16

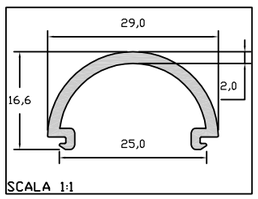

19PE28

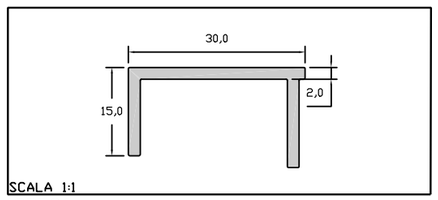

19PE26

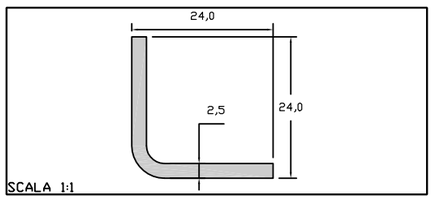

05PE08

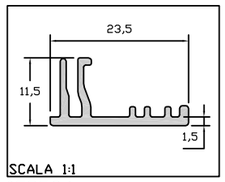

05PE34

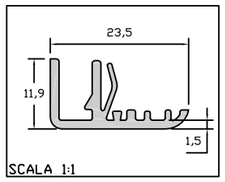

05PE35

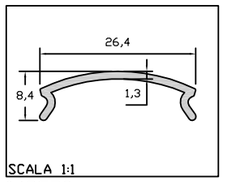

04PE72

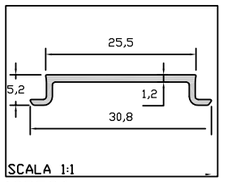

19PE36

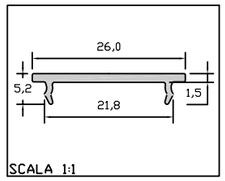

33PE45

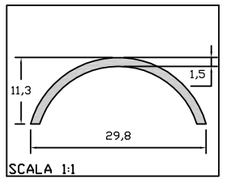

03PE80

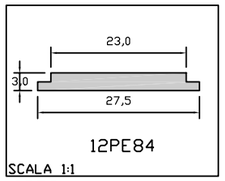

12PE84

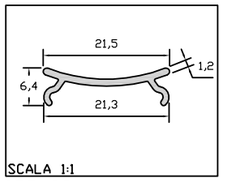

05ZN33

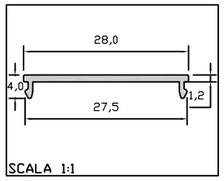

14PE82

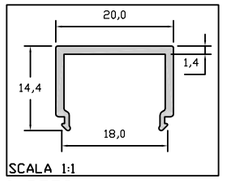

04PE73

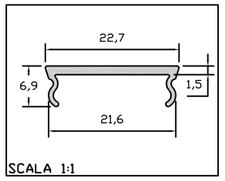

12PE89

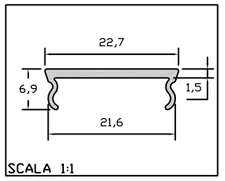

12PE90

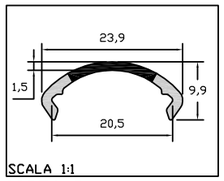

03PE64B

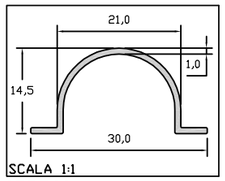

05PE60

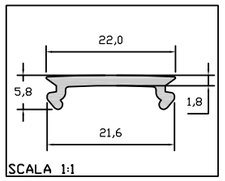

14PE84

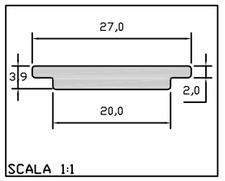

19PE73

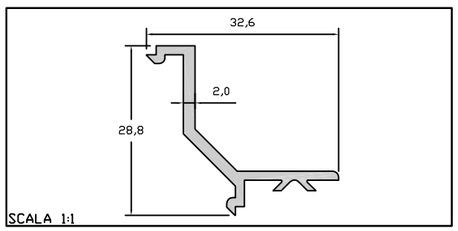

09PE20

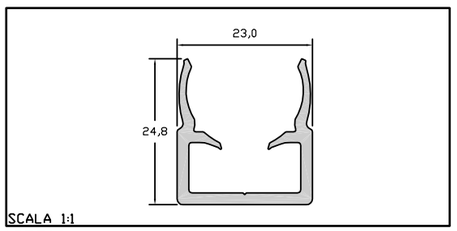

18PE16

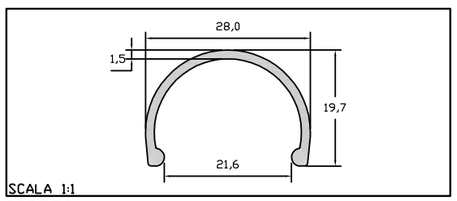

20PE52

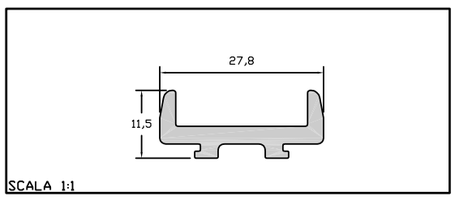

16PE09

LENS

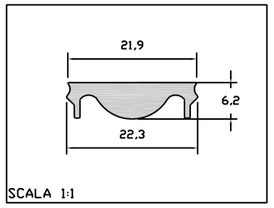

04PE64

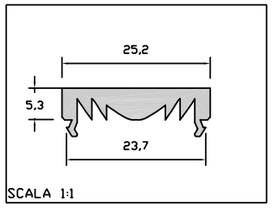

12PE57

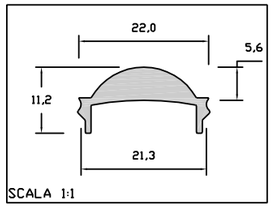

13PE62

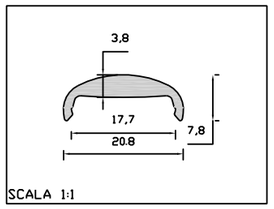

30PE24

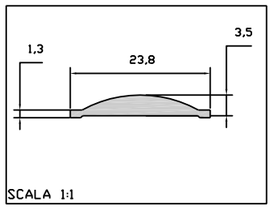

32PE19

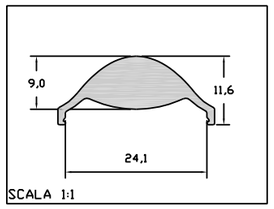

32PE48

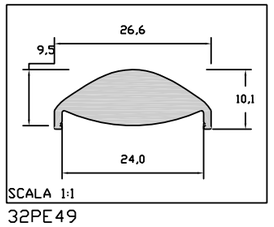

32PE49

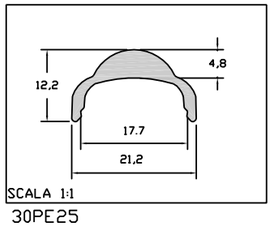

30PE25

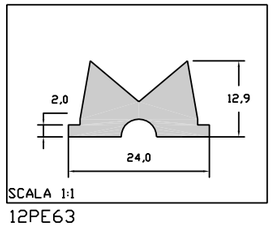

12PE63

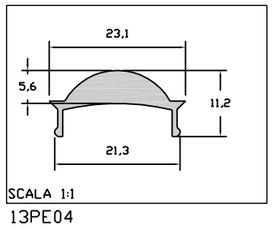

13PE04

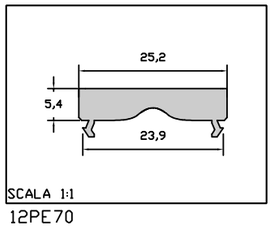

12PE70

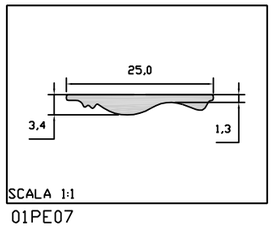

01PE07

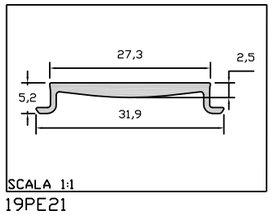

19PE21

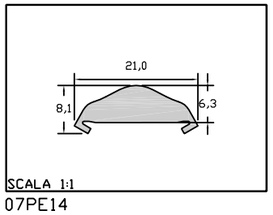

07PE14

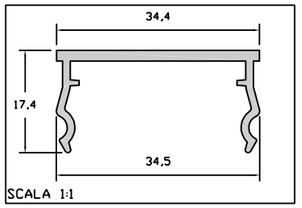

33PE02

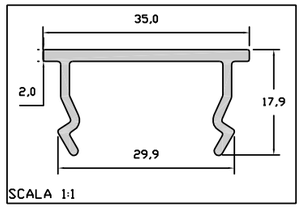

14PE73

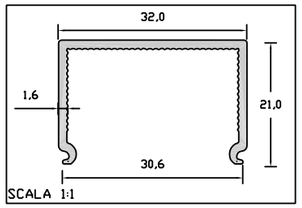

09PE58

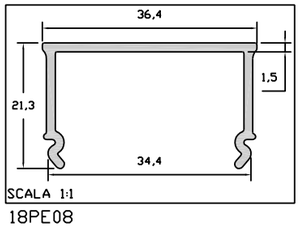

18PE08

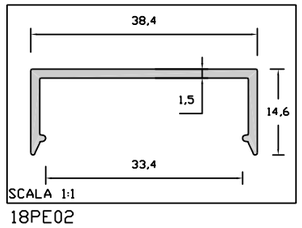

18PE02

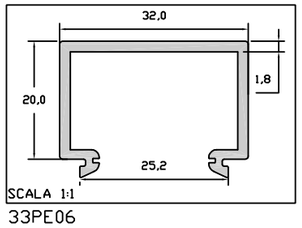

33PE06

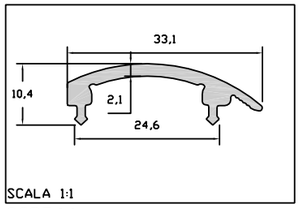

32PE44

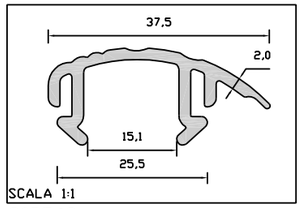

30PE43

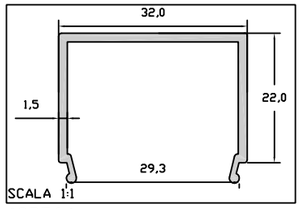

12PE64

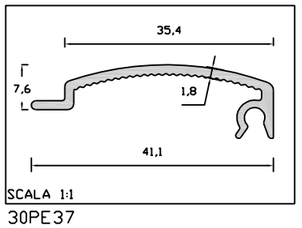

30PE37

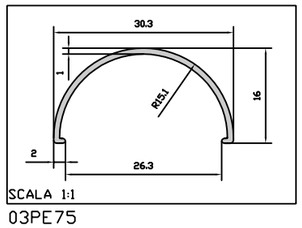

03PE75

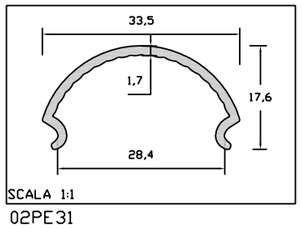

02PE31

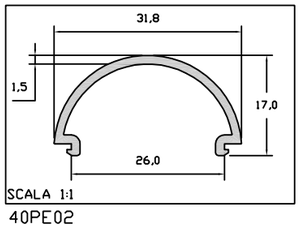

40PE02

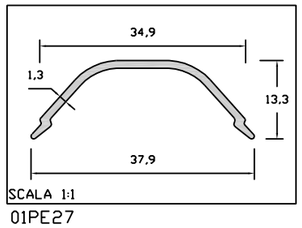

01PE27

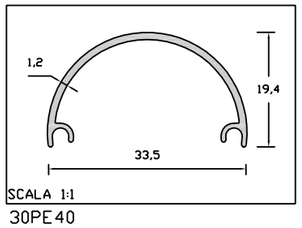

30PE40

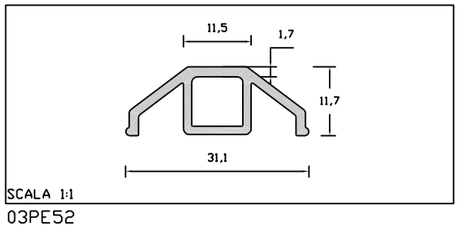

03PE52

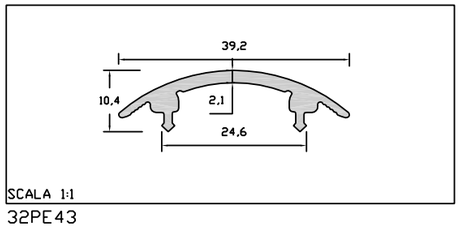

32PE43

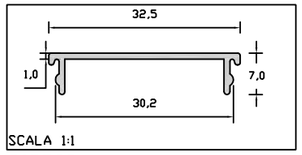

20PE33

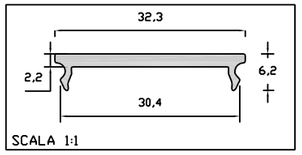

30PE33

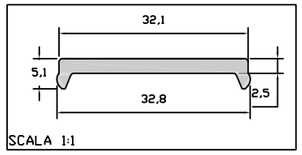

03PE02

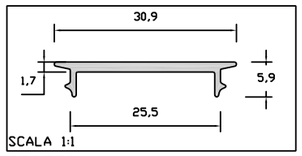

02PE50

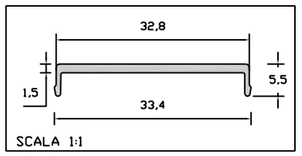

07PE99

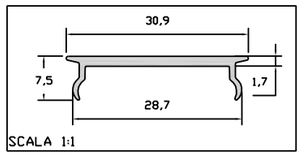

02PE50/A

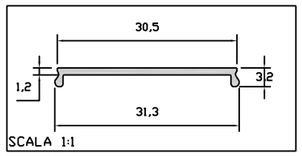

12PE37

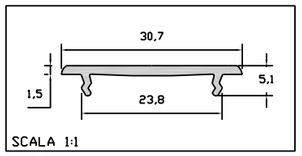

06PE56

32PE14

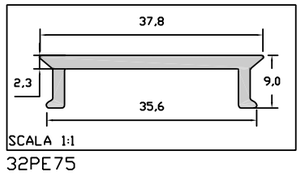

32PE75

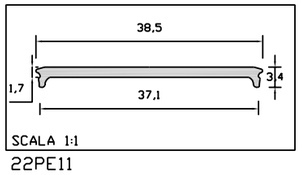

22PE11

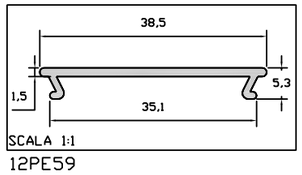

12PE59

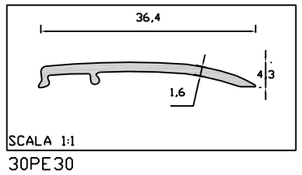

30PE30

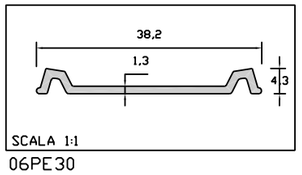

06PE30

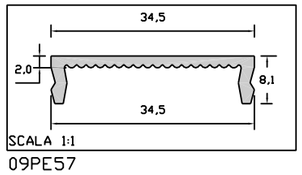

09PE57

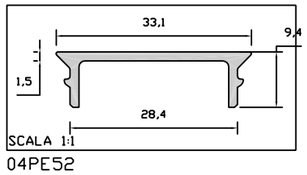

04PE52

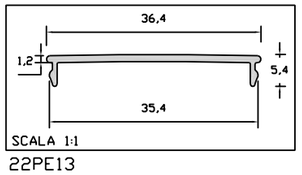

22PE13

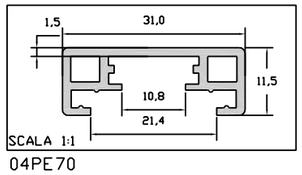

04PE70

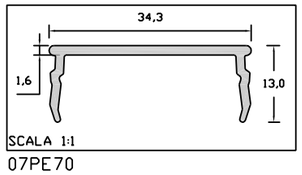

07PE70

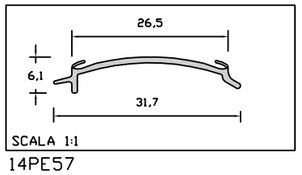

14PE57

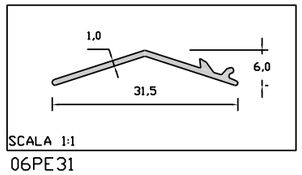

06PE31

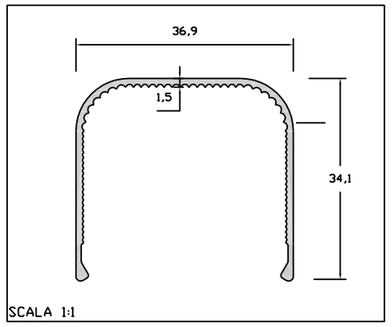

21PE23

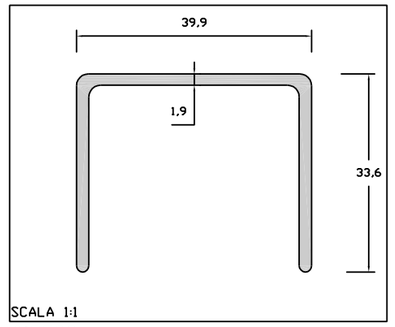

01PE32

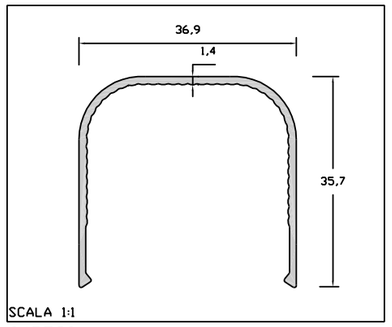

04PE30

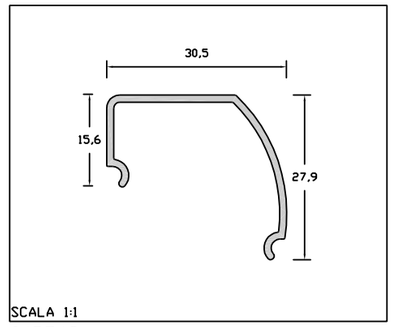

04PE43

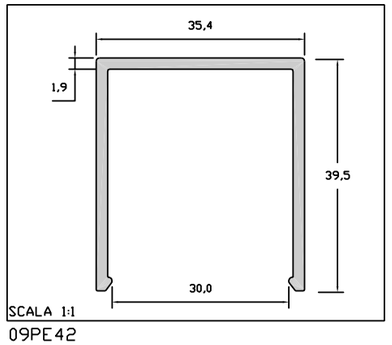

09PE42

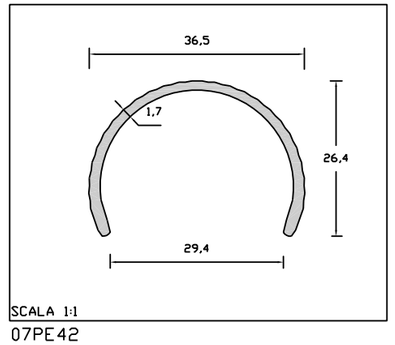

07PE42

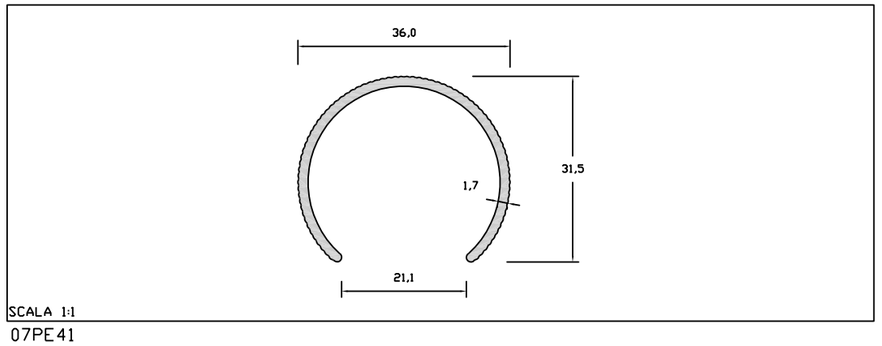

07PE41

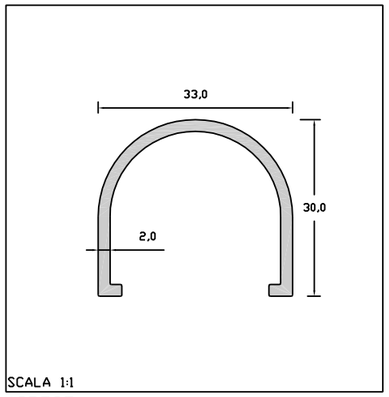

19PE37

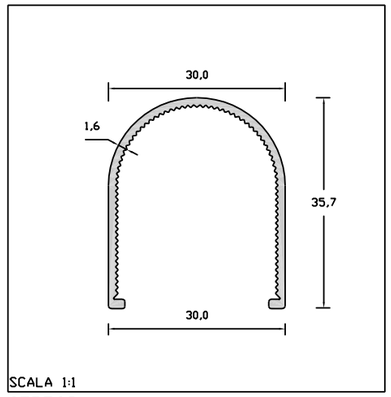

07PE62

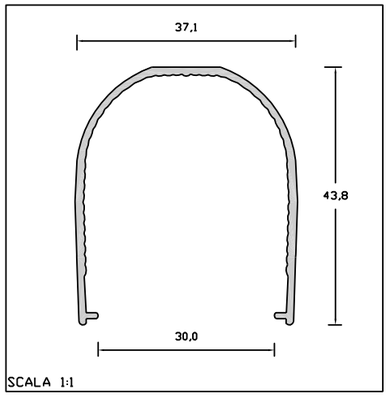

03PE30

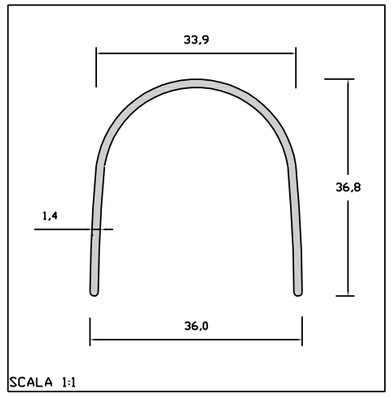

18PE03

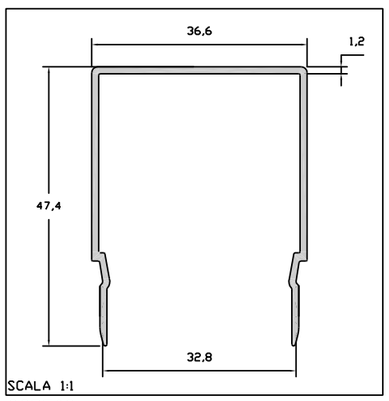

32PE02

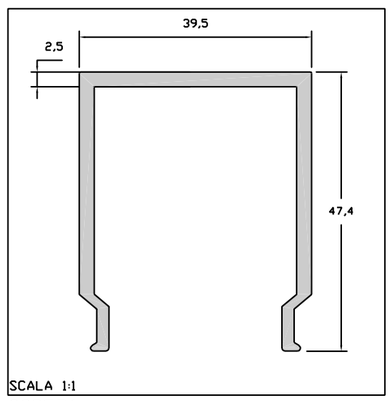

32PE76

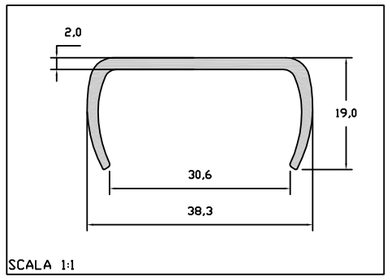

15PE04

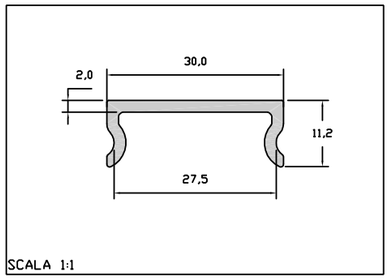

33PE14

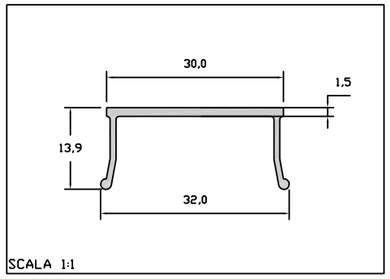

05PE58

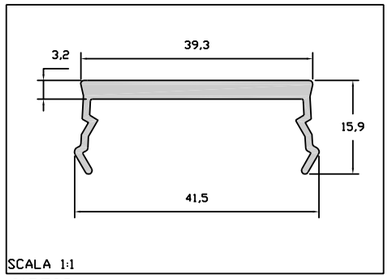

01PE03

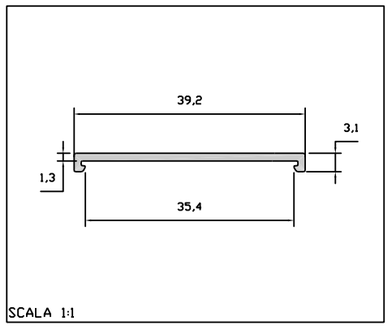

16PE55

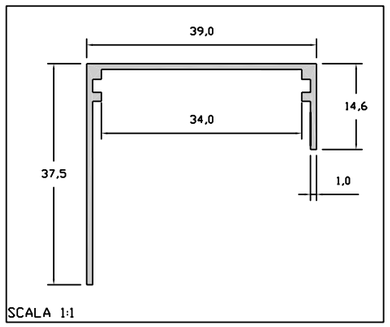

12PE66

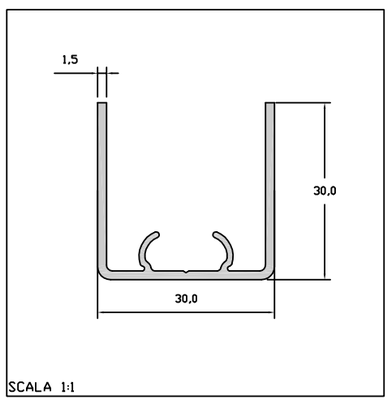

17PE03

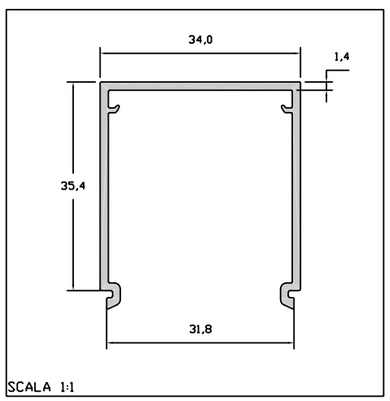

33PE15

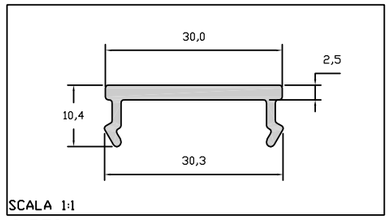

01PE06

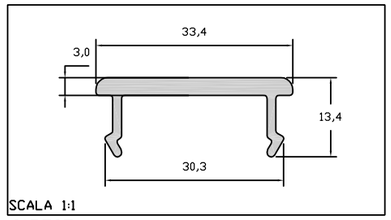

01PE05

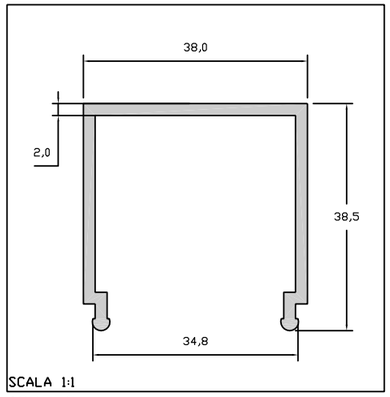

12PE73

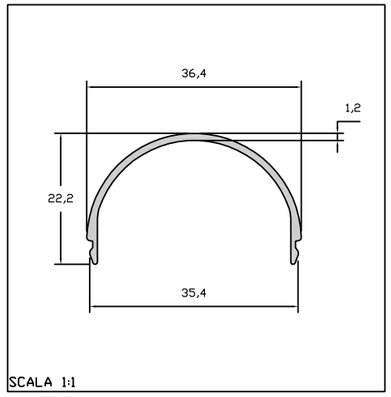

16PE57

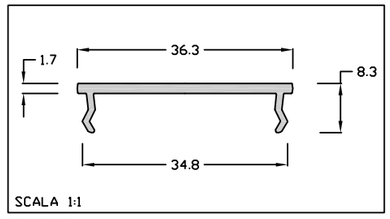

05PE25

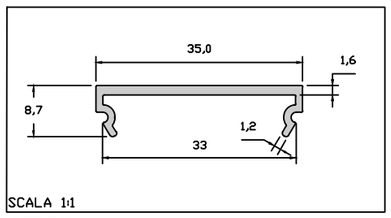

08PE01

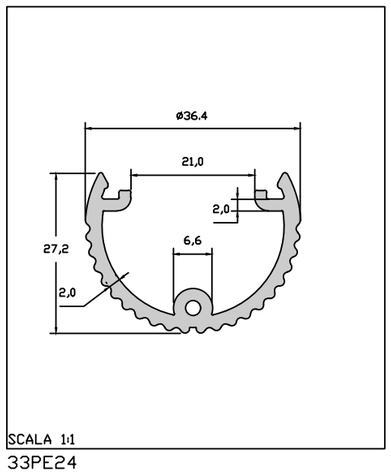

33PE24

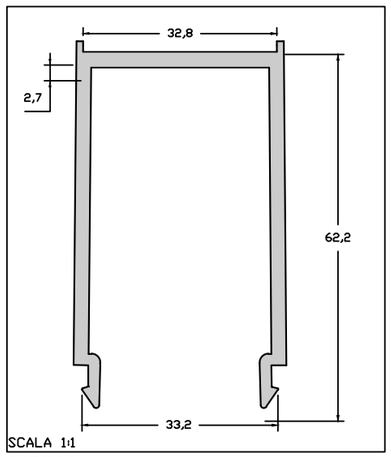

06PE66

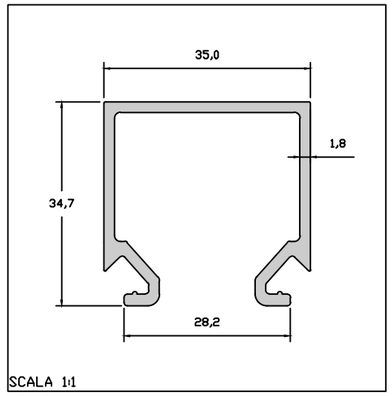

05PE04

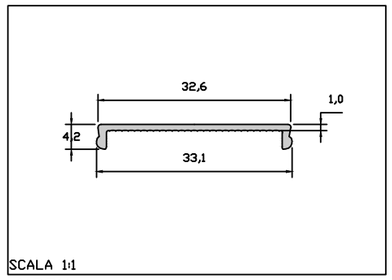

01PE11

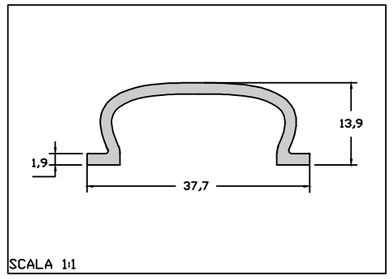

09PE02

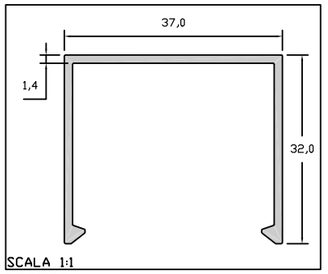

09PE05

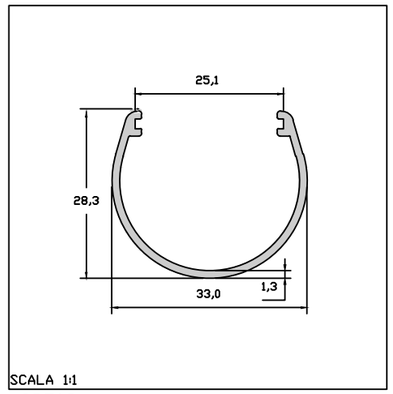

19PE08

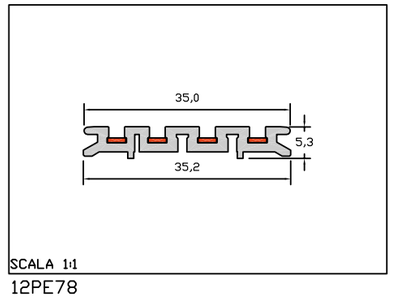

12PE78

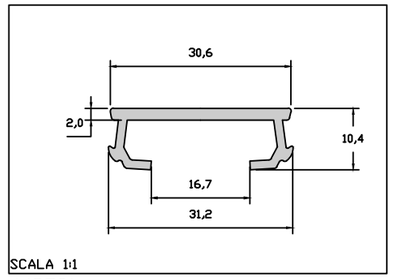

14PE81

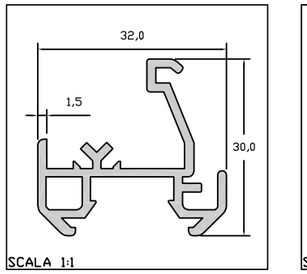

09PE14

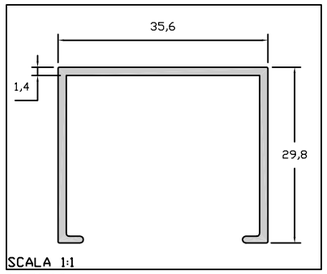

06PE10

30-40

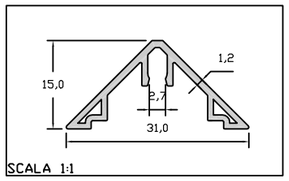

19PE25

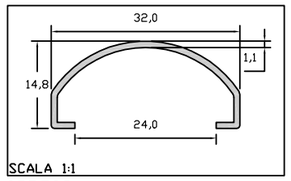

08PE03/L

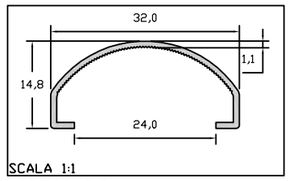

08PE03/RG

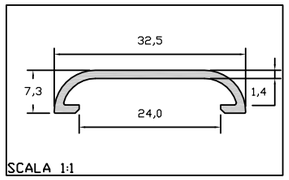

19PE62

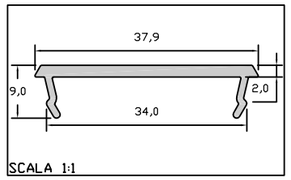

09PE06

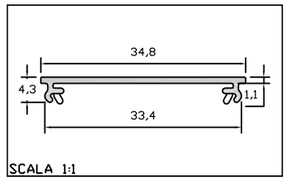

05PE62

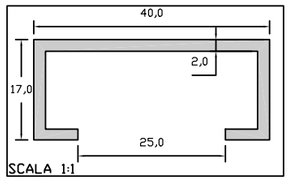

12PE10

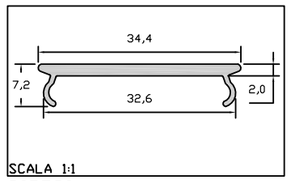

30PE20

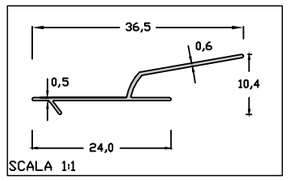

30PE14

22PE03

05PE07

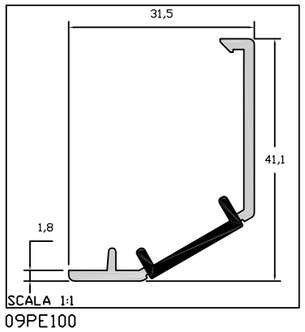

09PE100

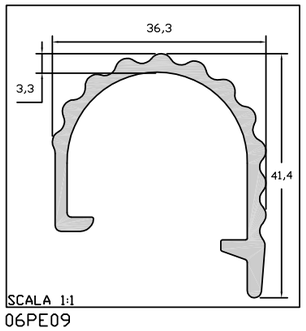

06PE09

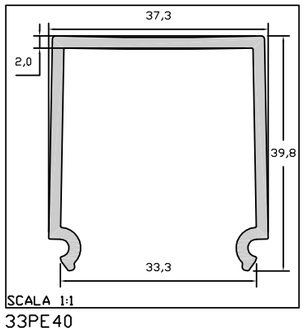

33PE40

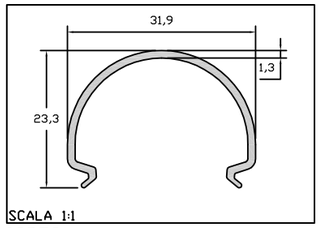

03PE91

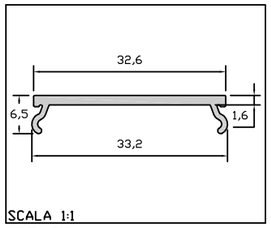

05ZN32

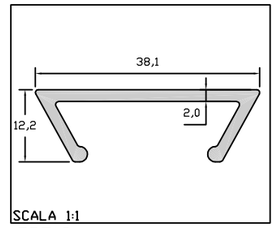

15PE12

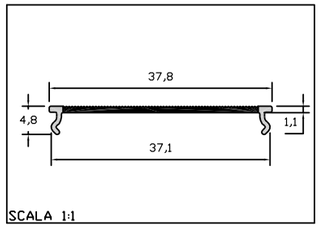

19PE96

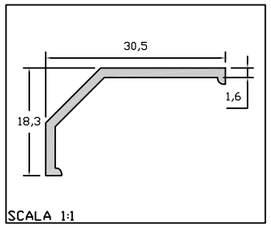

09PE21

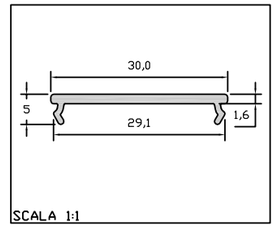

01PE77

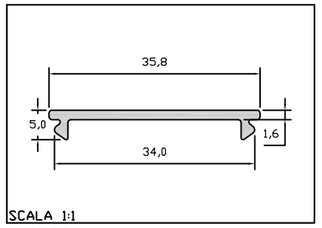

14PE83

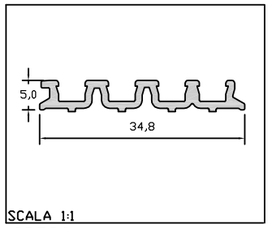

12PE86

LENS

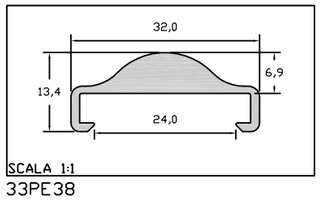

33PE38

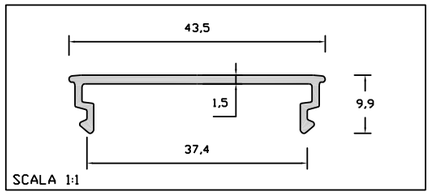

03PE40

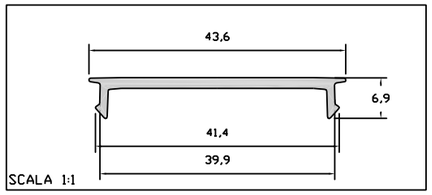

02PE41

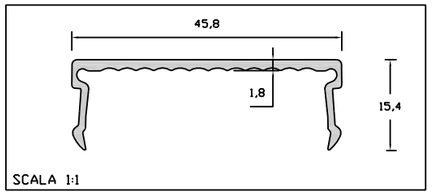

26PE03

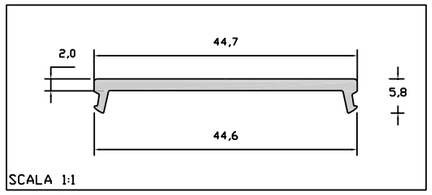

14PE43

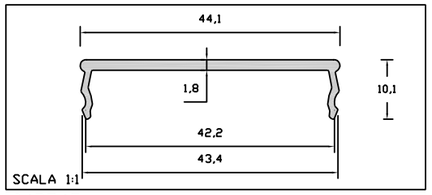

04PE47

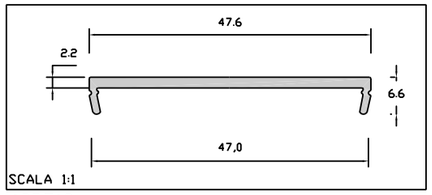

12PE18

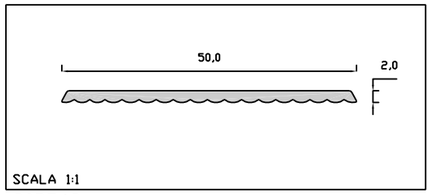

30PE48

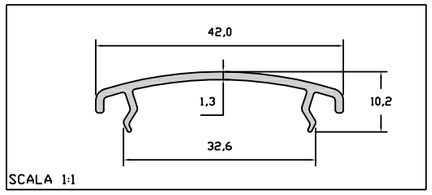

32PE46

30PE74

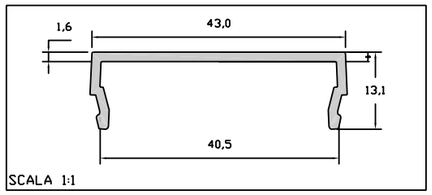

30PE86

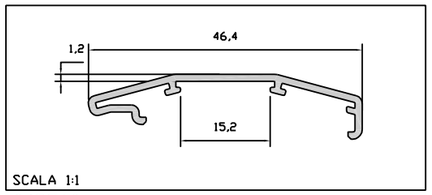

04PE60

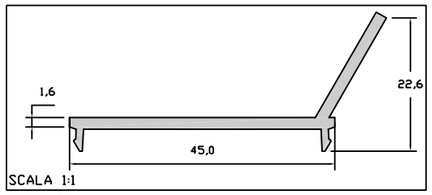

12PE46

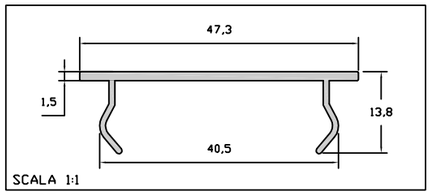

05PE48

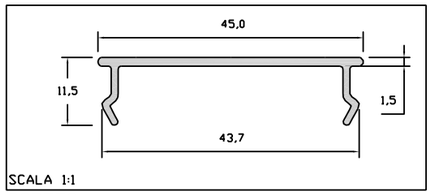

32PE79

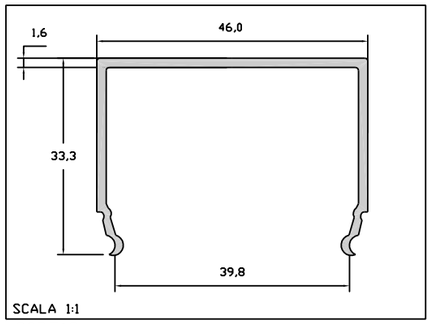

30PE12

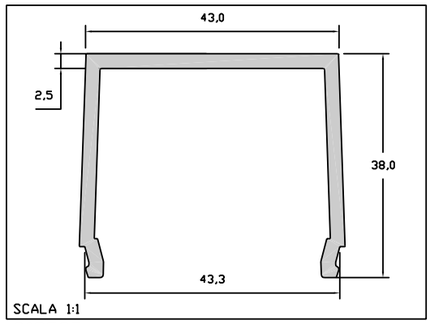

30PE87

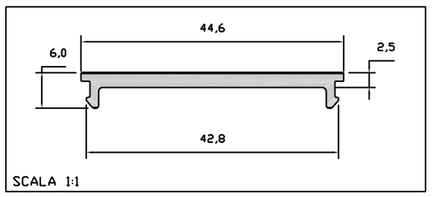

03PE03

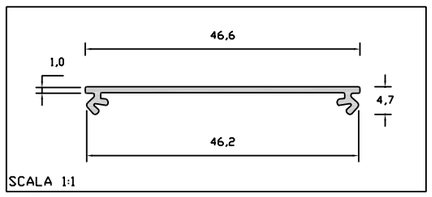

30PE32

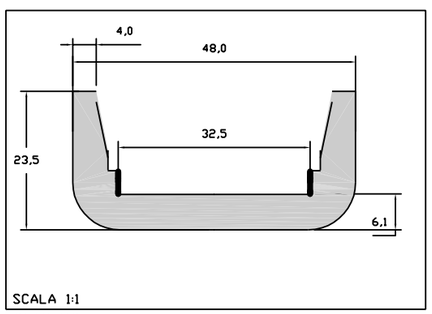

05PE20

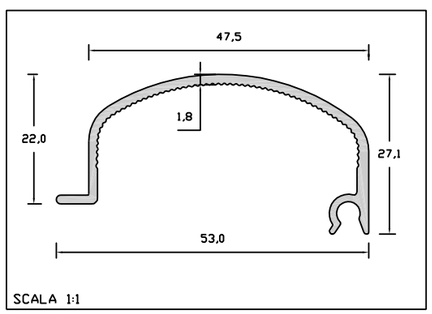

09PE60

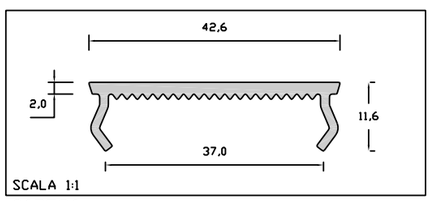

06PE36

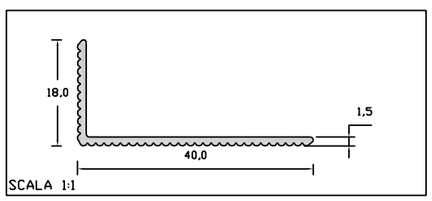

09PE40

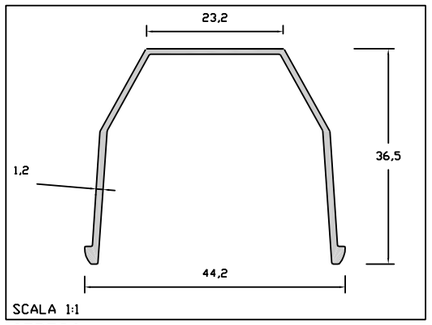

07PE86

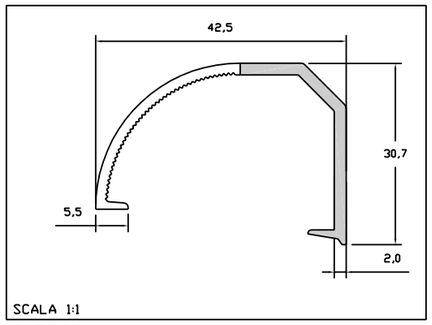

30PE69

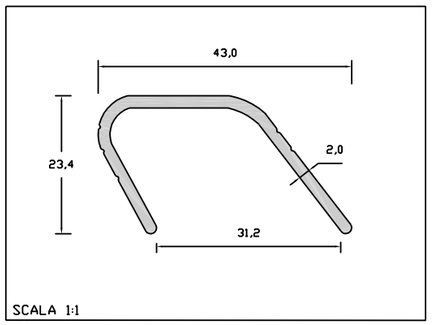

16PE43

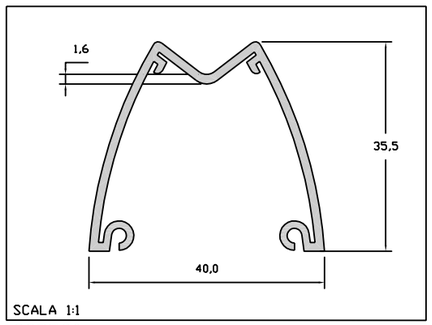

32PE80

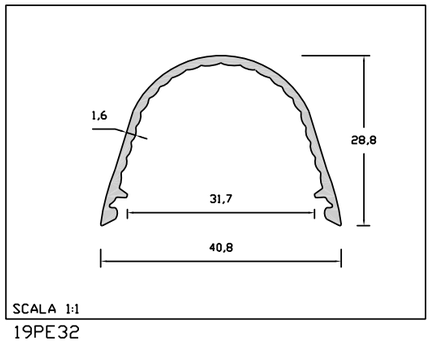

19PE32

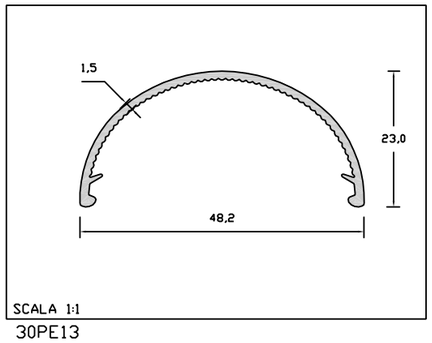

30PE13

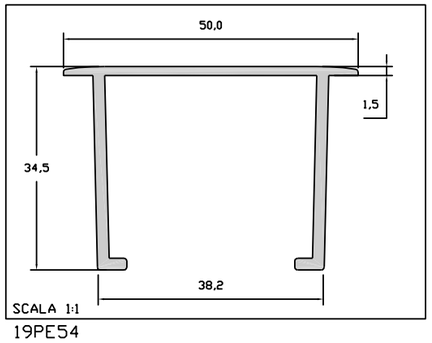

19PE54

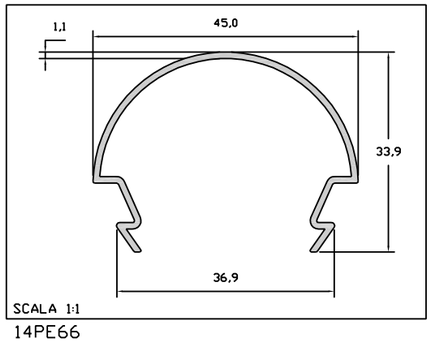

14PE66

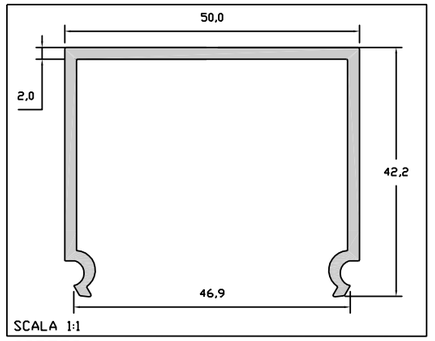

03PE73

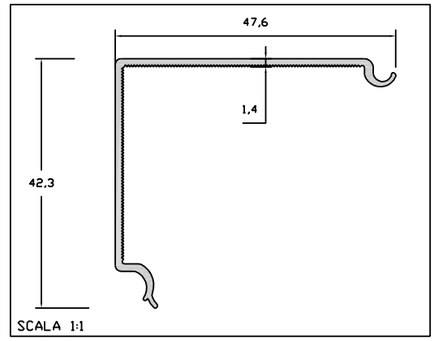

14PE51

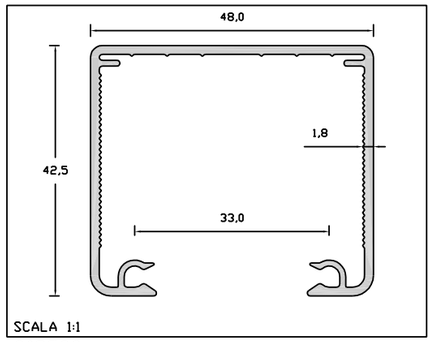

30PE38

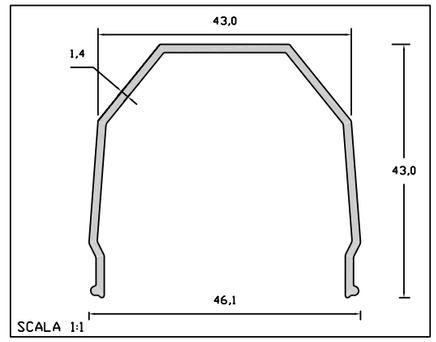

07PE87

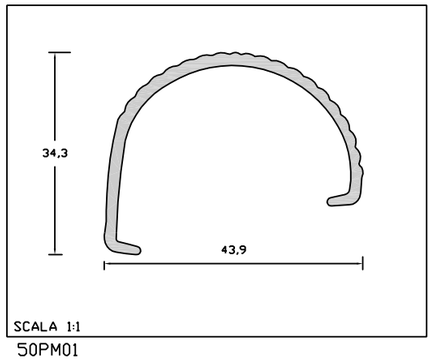

50PM01

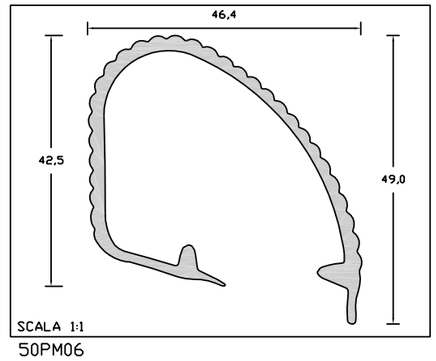

50PM06

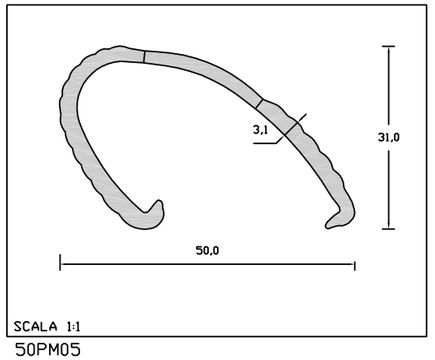

50PM05

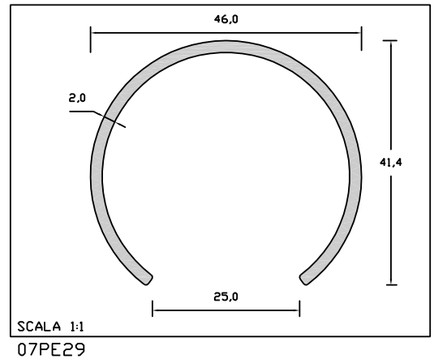

07PE29

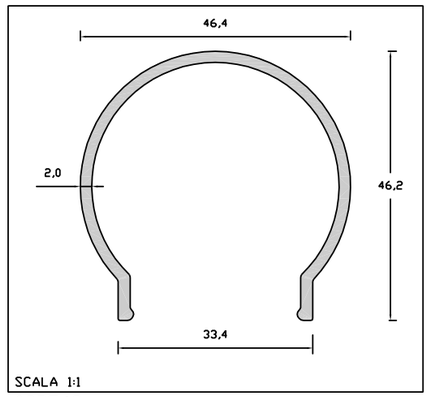

09PE43

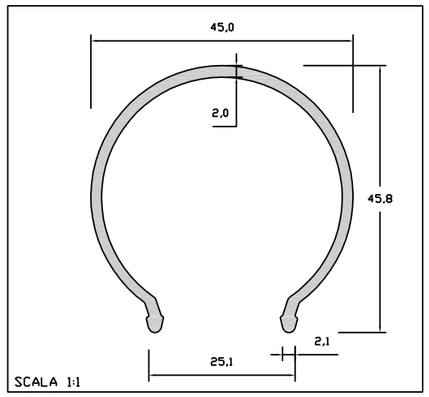

01PE20

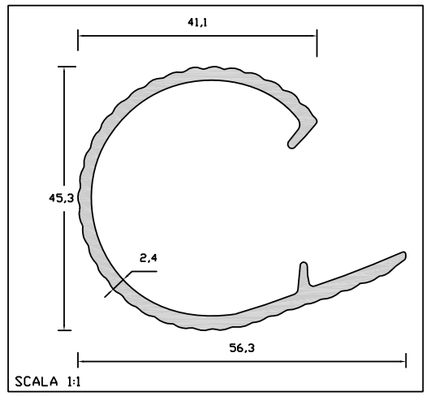

50PM04

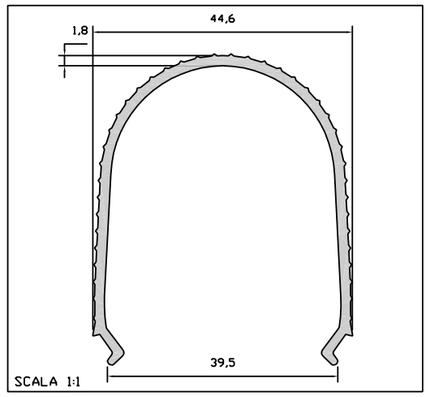

32PE74

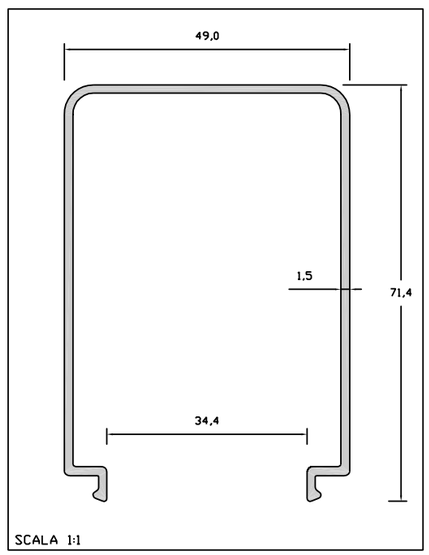

09PE53

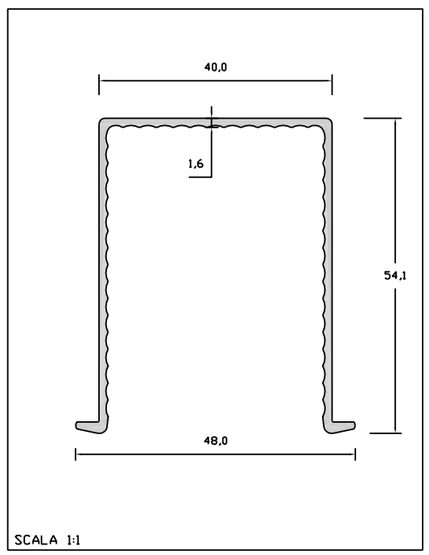

13PE41

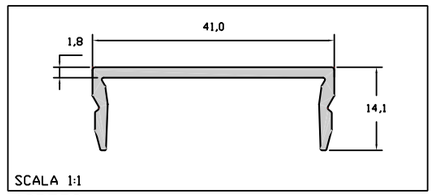

13PE72

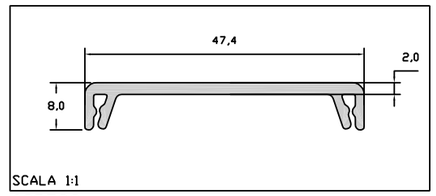

09PE89

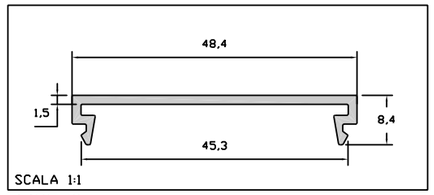

14PE78

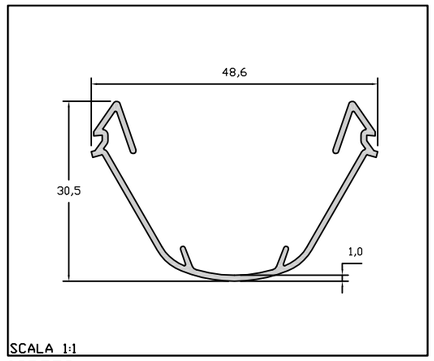

03PE79

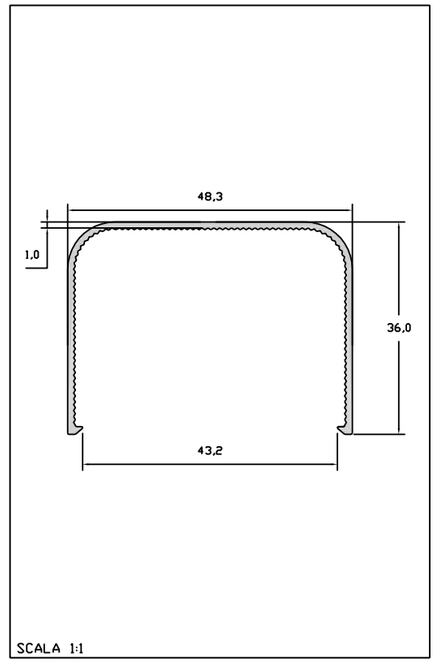

12PE69

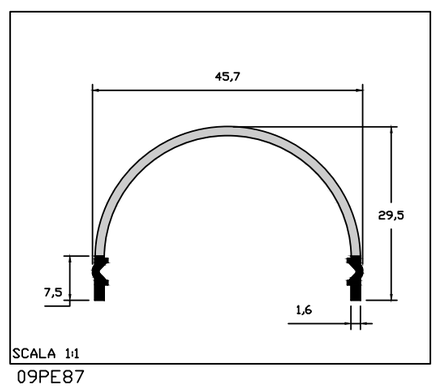

09PE87

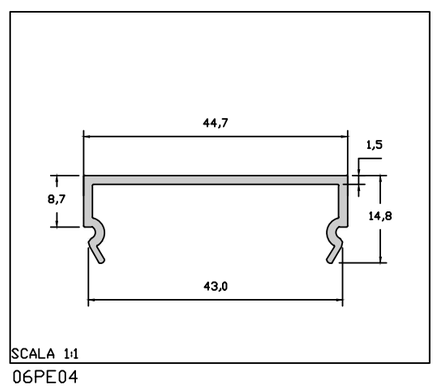

06PE04

40-50

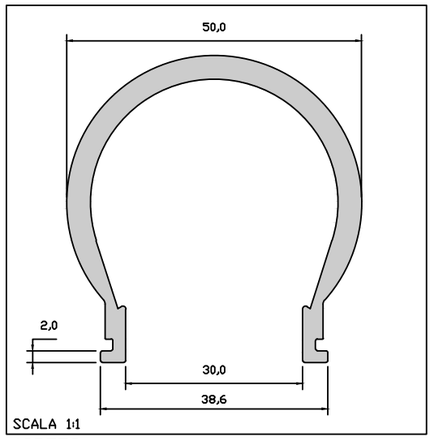

12PE79

19PE22

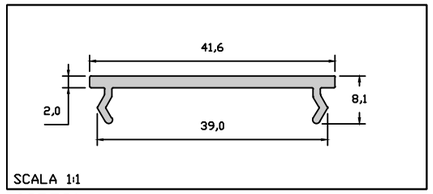

03PE21

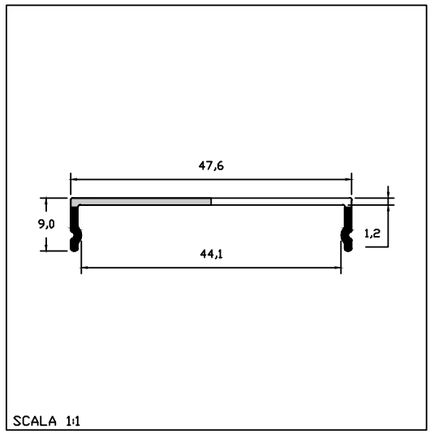

33PE17

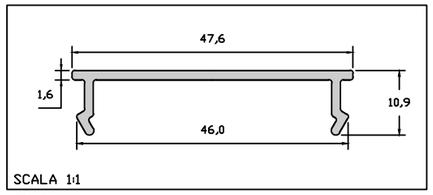

01PE13

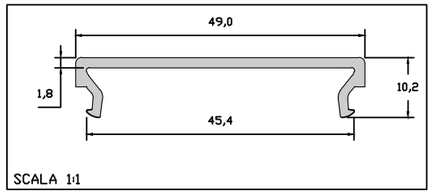

19PE19

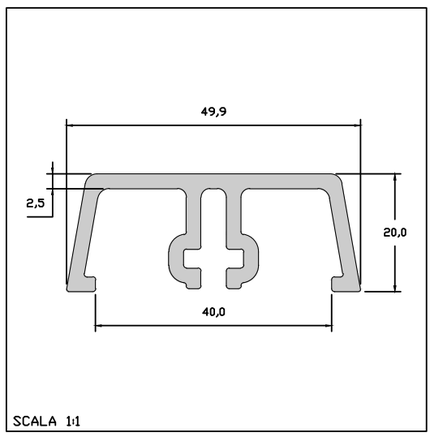

16PE01

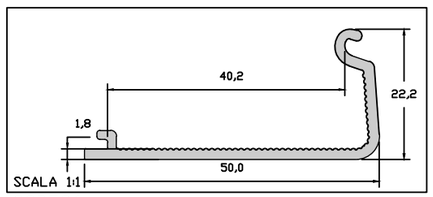

33PE26

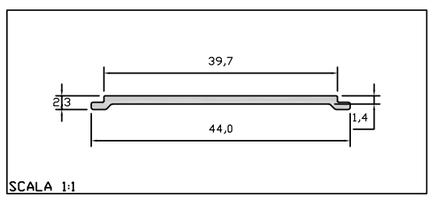

16PE08

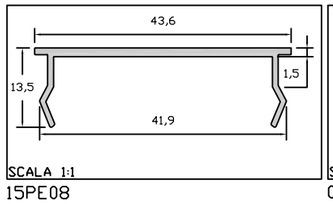

15PE08

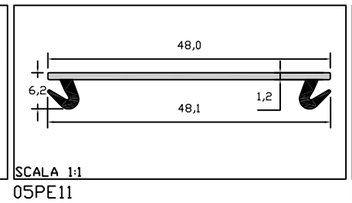

05PE11

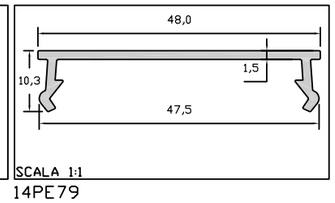

14PE79

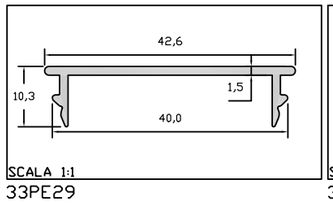

33PE29

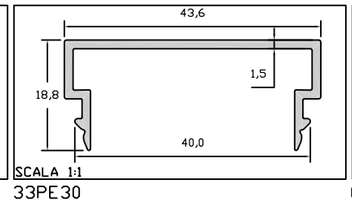

33PE30

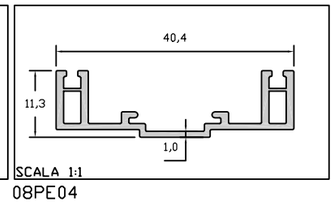

08PE04

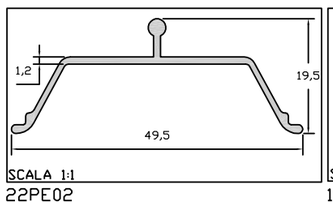

22PE02

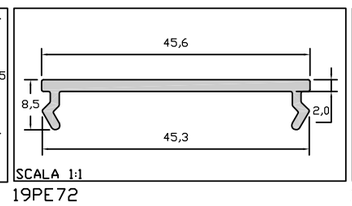

19PE72

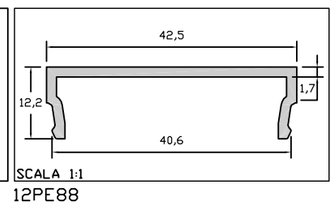

12PE88

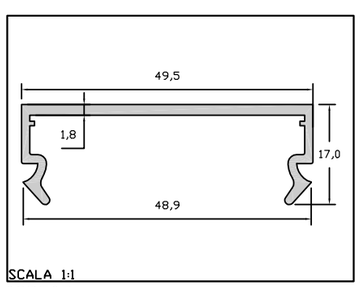

09PE07

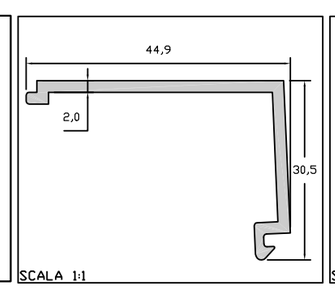

33PE41

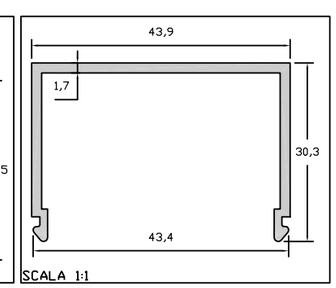

08PE02

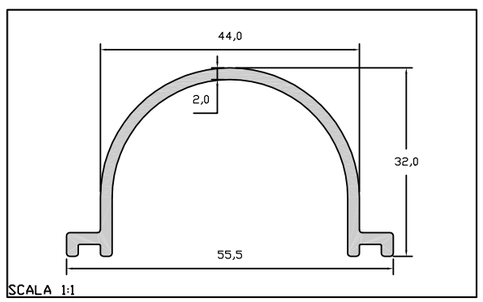

20PE03

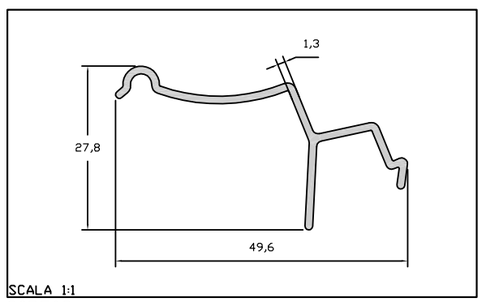

20PE02

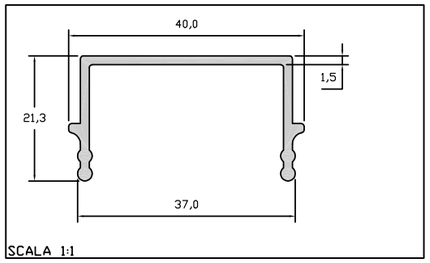

04PE77

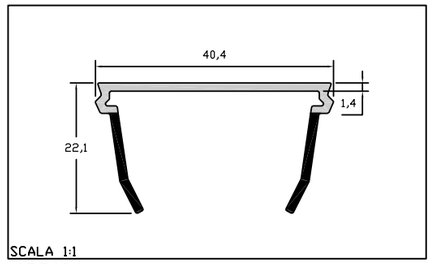

16PE62

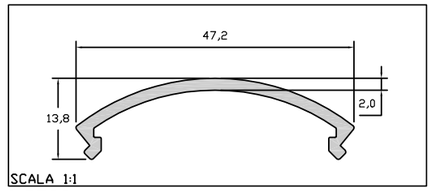

01PE29

LENS

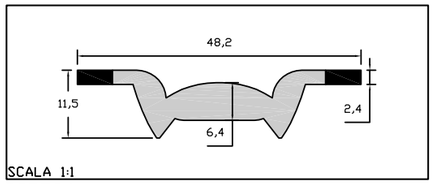

33PE34

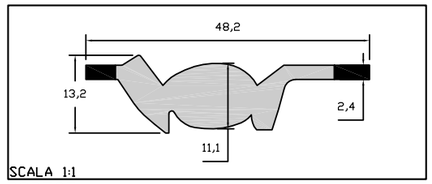

33PE35

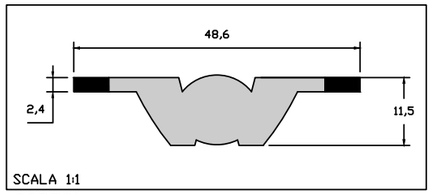

33PE21

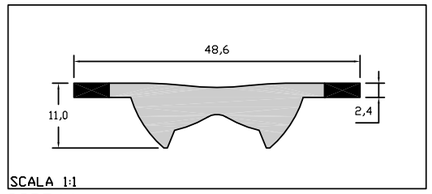

33PE44

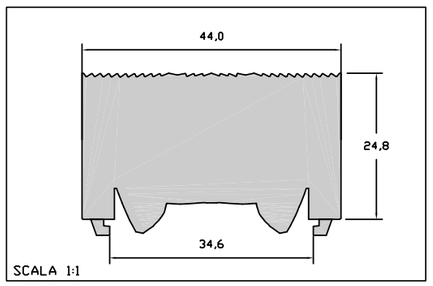

13PE69

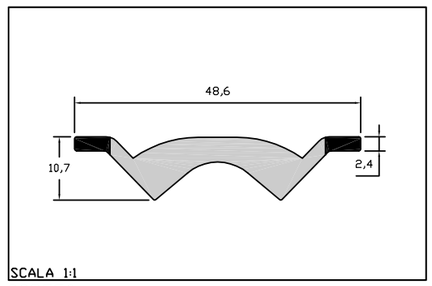

33PE50

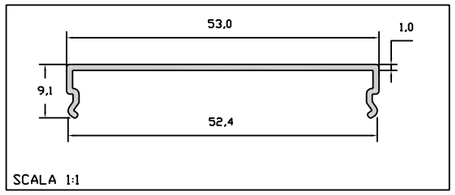

05PE22

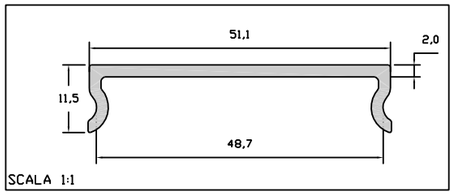

07PE02

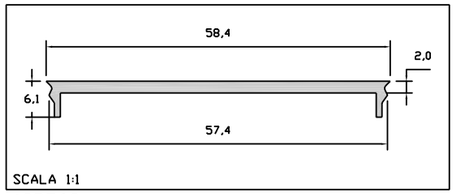

13PE63

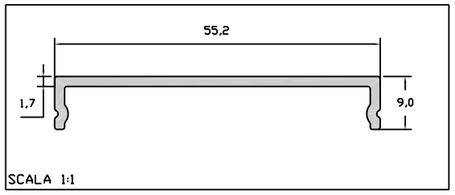

32PE24

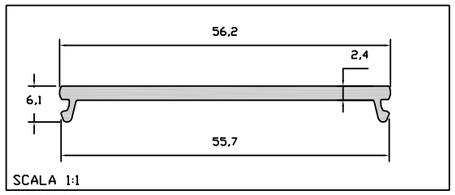

14PE46

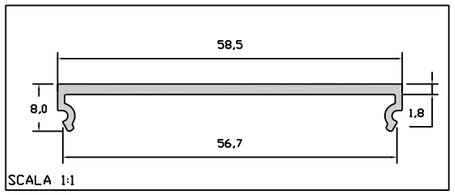

07PE06

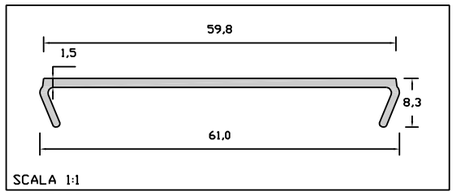

07PE100

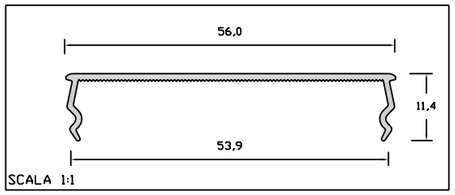

09PE41

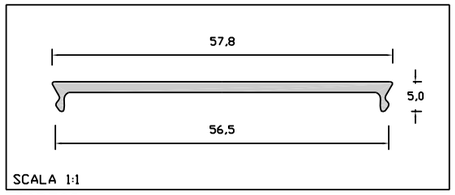

30PE08

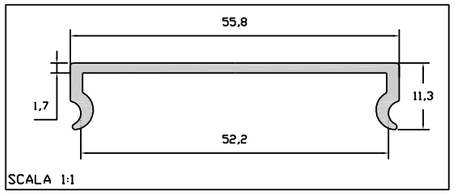

11PE10

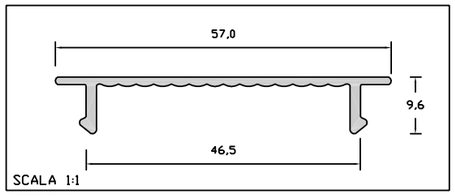

07PE74

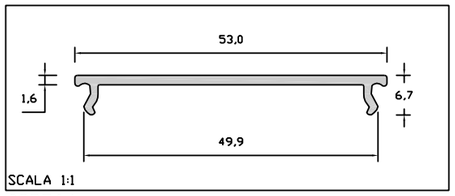

09PE64

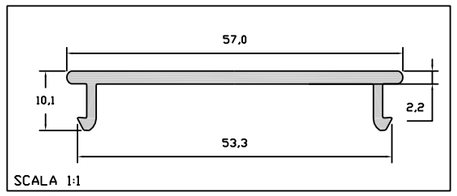

02PE52

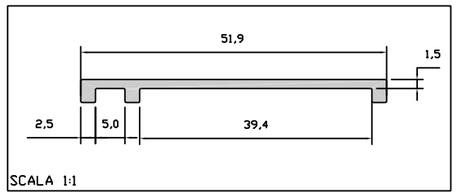

04PE63

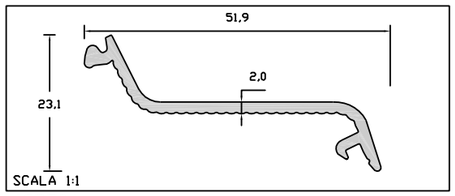

18PE04

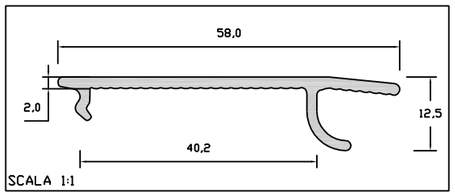

12PE33

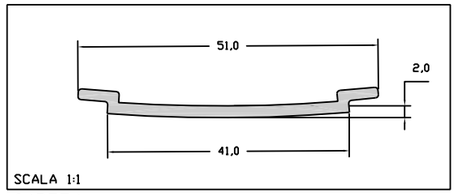

04PE54

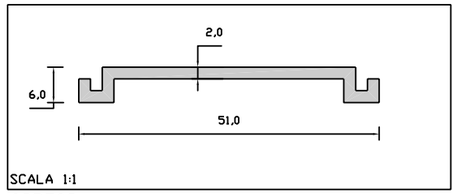

02PE02

14PE58

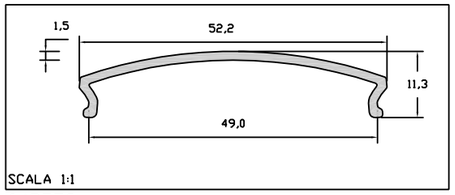

04PE58

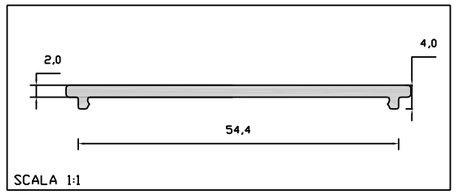

07PE66

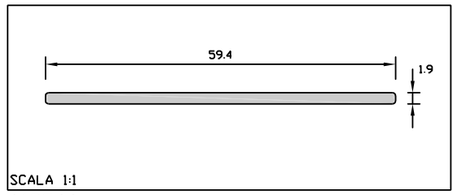

16PE44

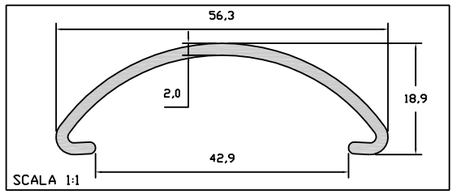

06PE50

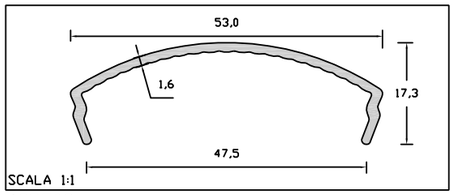

19PE03

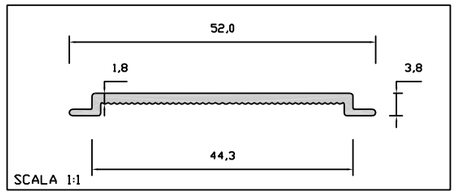

22PE15

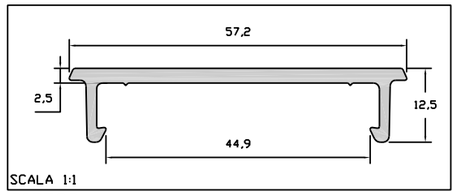

30PE92

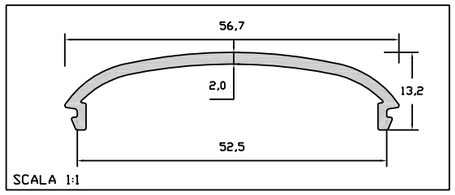

32PE69

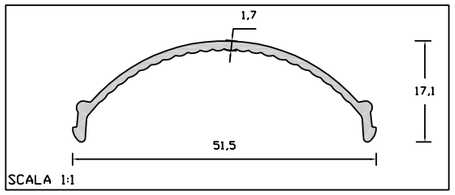

26PE02

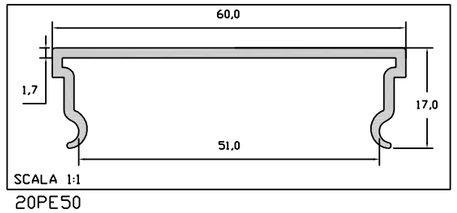

20PE50

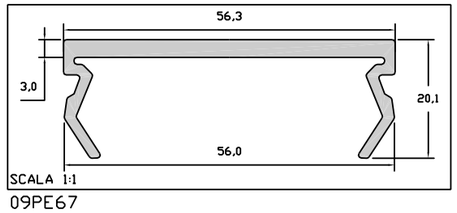

09PE67

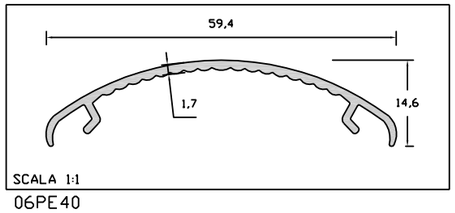

06PE40

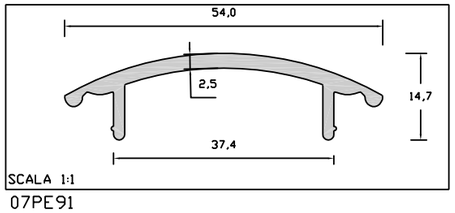

07PE91

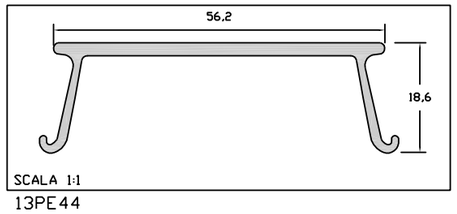

13PE44

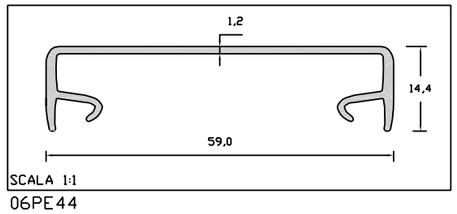

06PE44

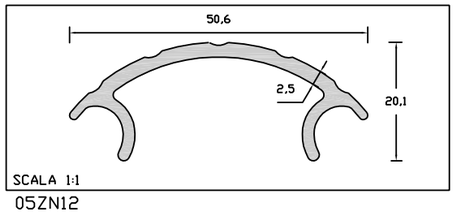

05ZN12

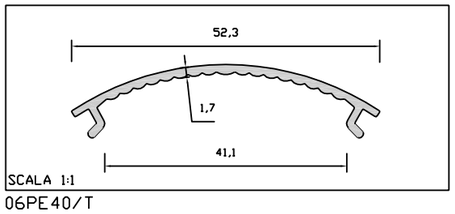

06PE40/T

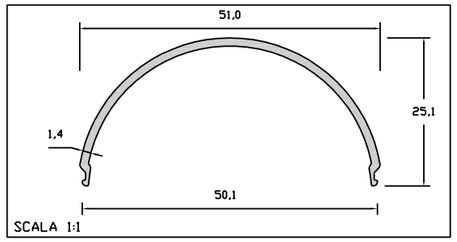

23PE40

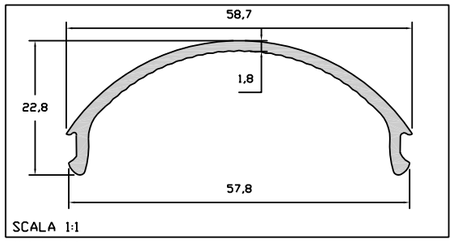

04PE24

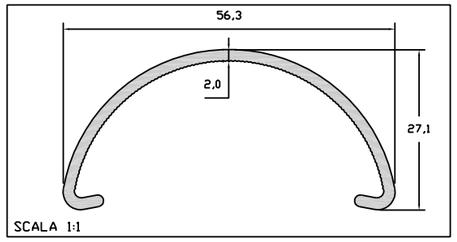

06PE59

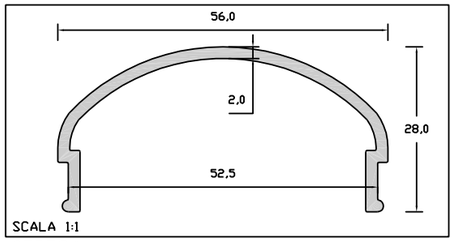

05PE24

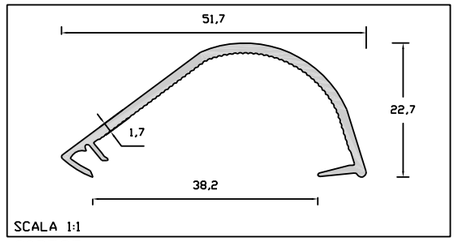

30PE35

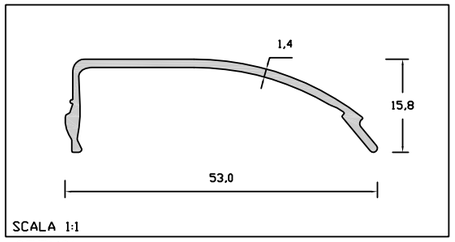

05ZN01

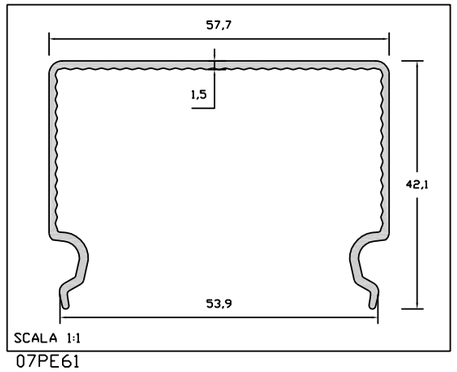

07PE61

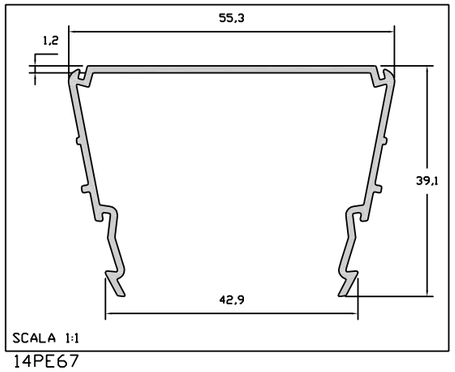

14PE67

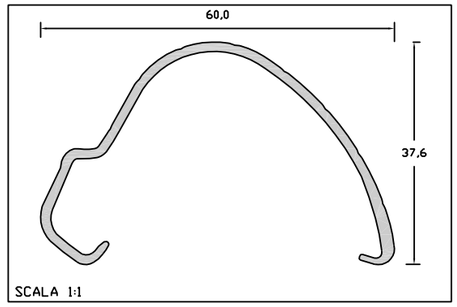

16PE35

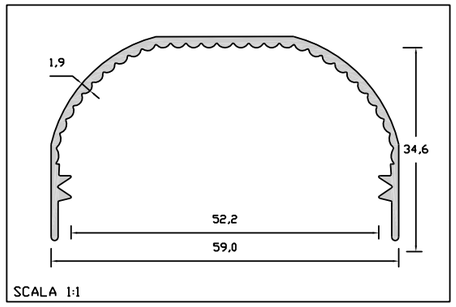

01PE46

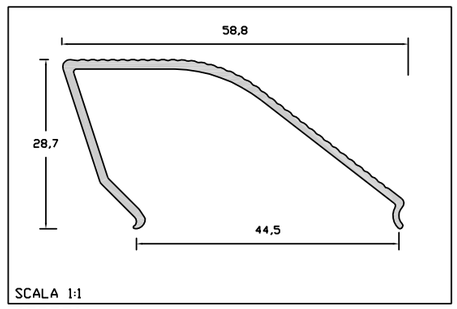

05PE50

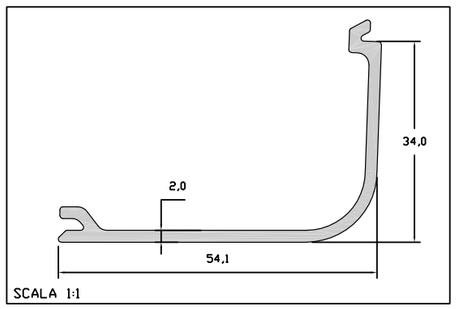

33PE01

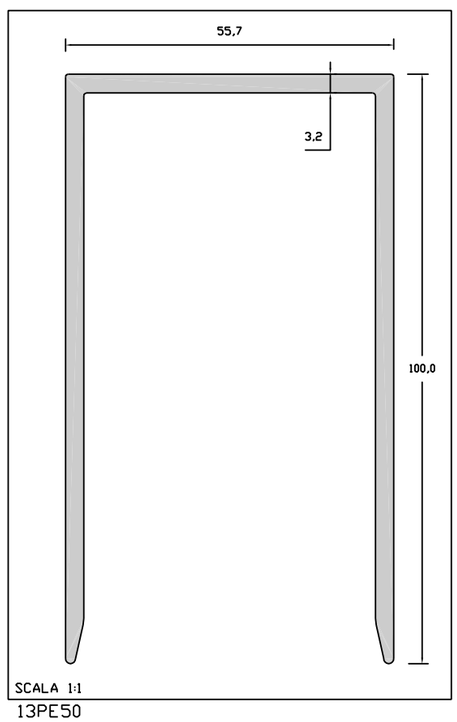

13PE50

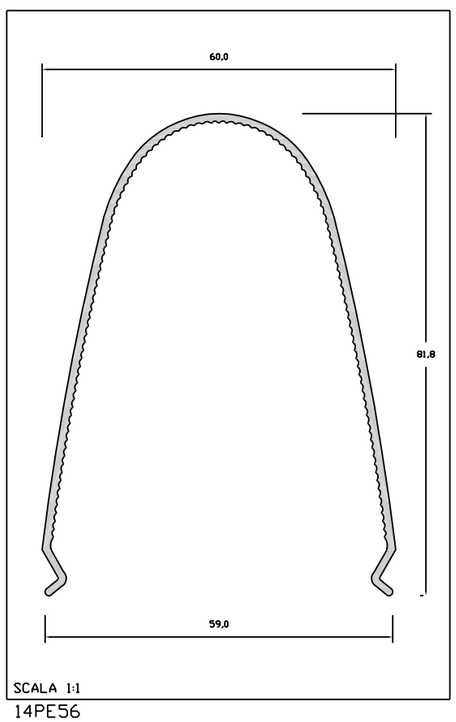

14PE56

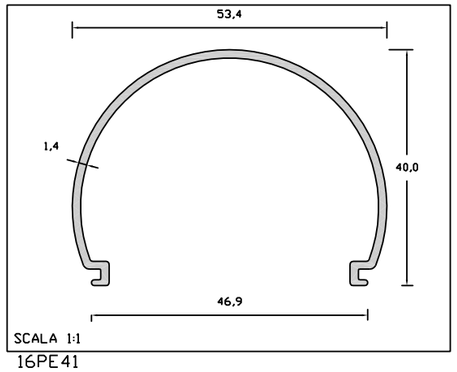

16PE41

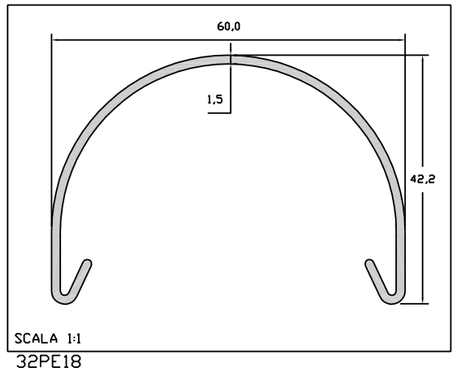

32PE18

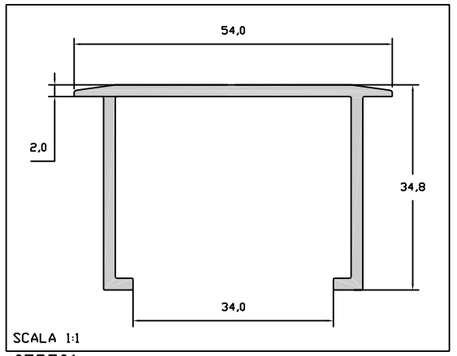

05PE01

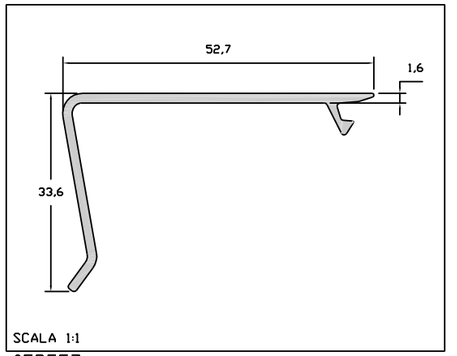

05PE57

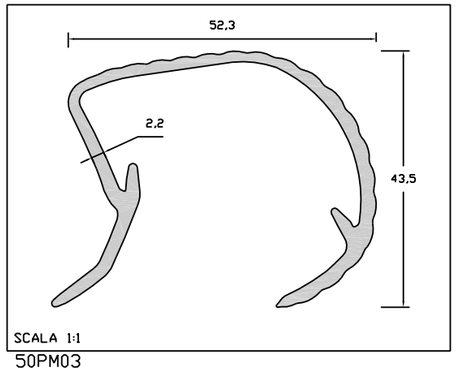

50PM03

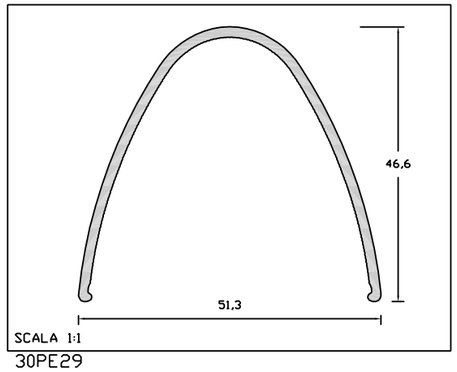

30PE29

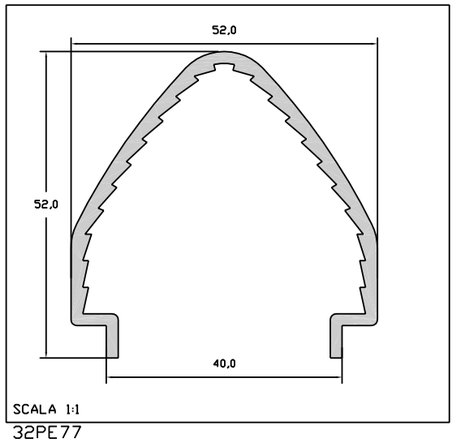

32PE77

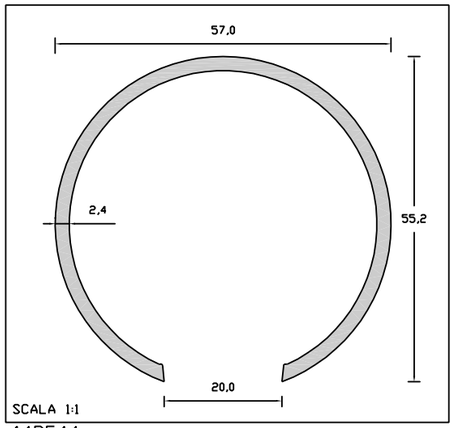

14PE44

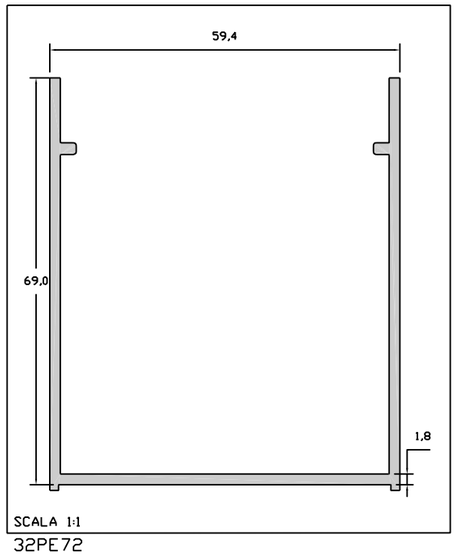

32PE72

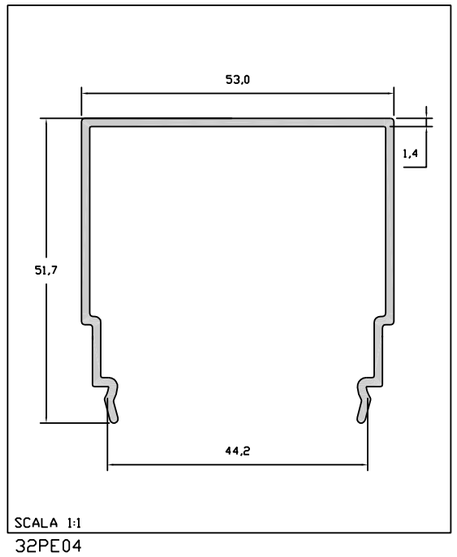

32PE04

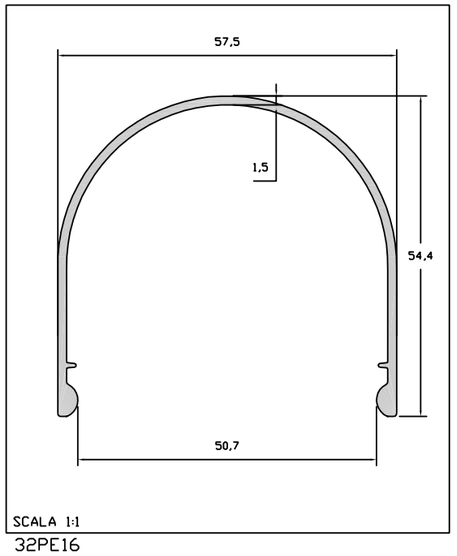

32PE16

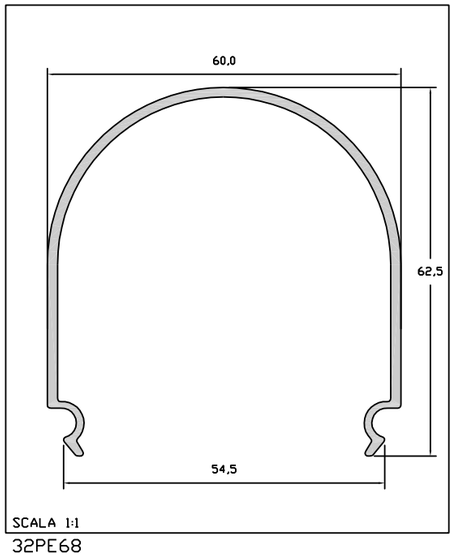

32PE68

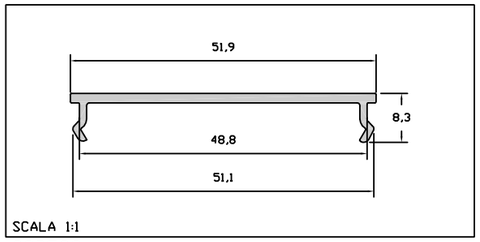

32PE93

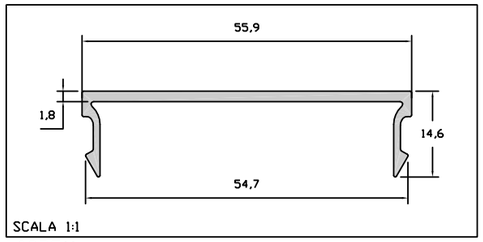

03PE11

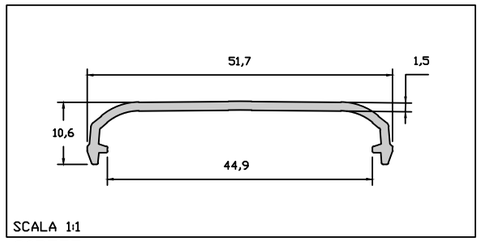

20PE55

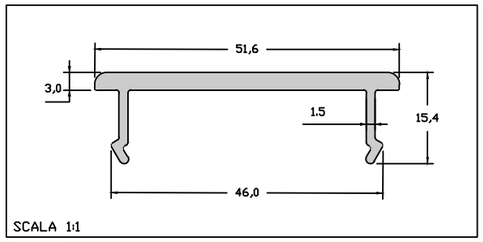

01PE14

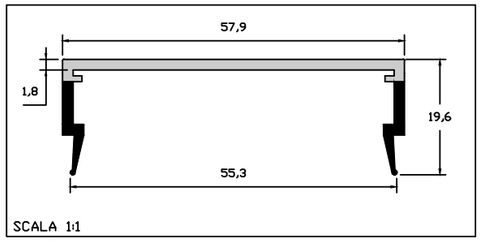

01PE09

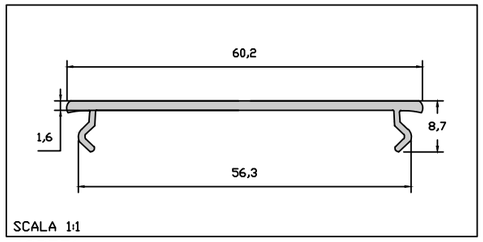

12PE51

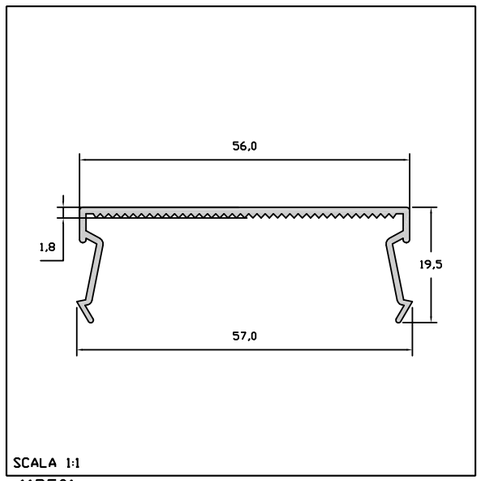

11PE01

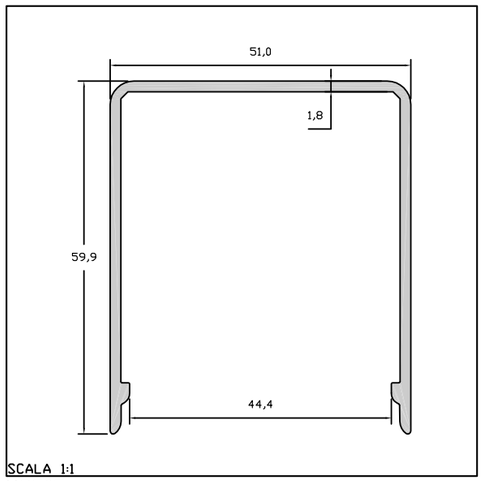

11PE05

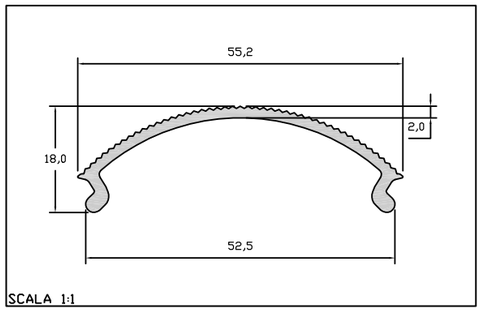

18PE15

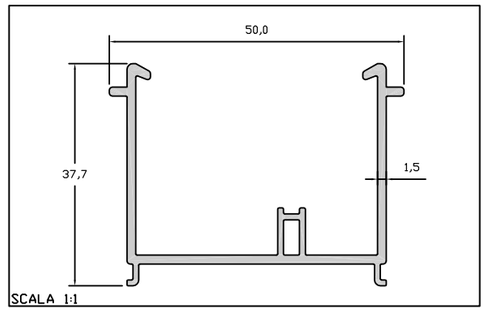

04PE76

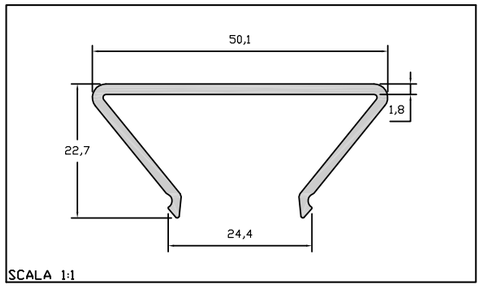

04PE17

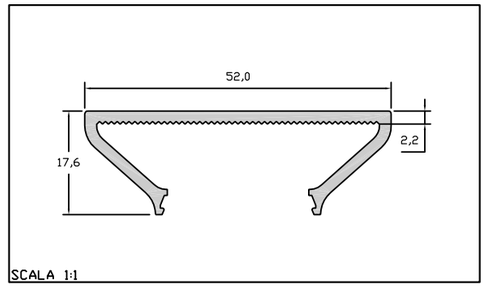

12PE93

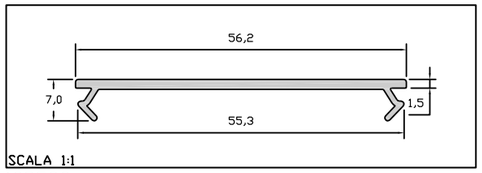

12PE98

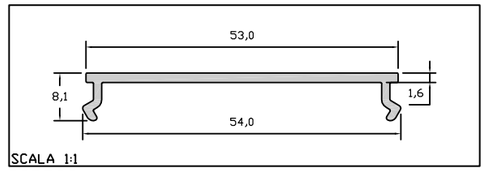

32PE93A

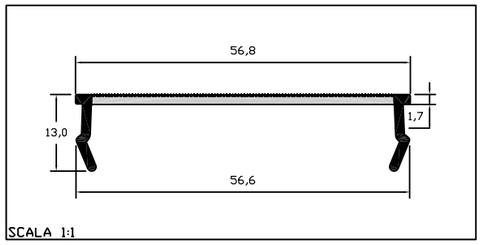

06PE76

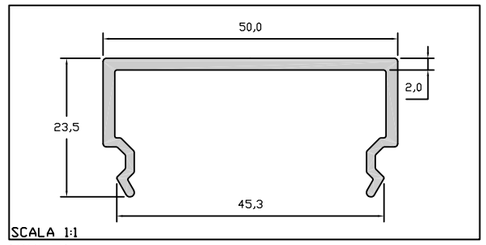

19PE71

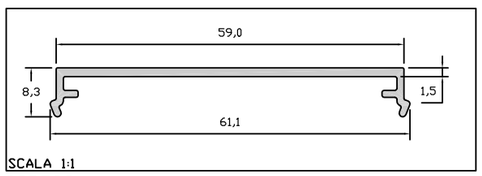

32PE83

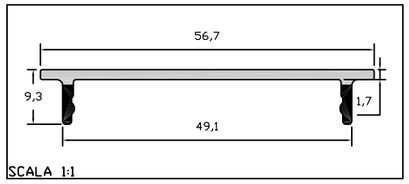

09PE97

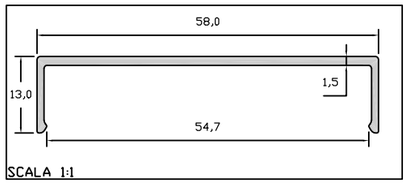

09PE99

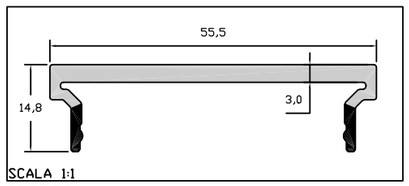

09PE80

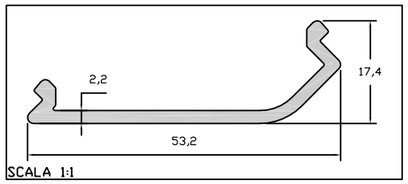

33PE36

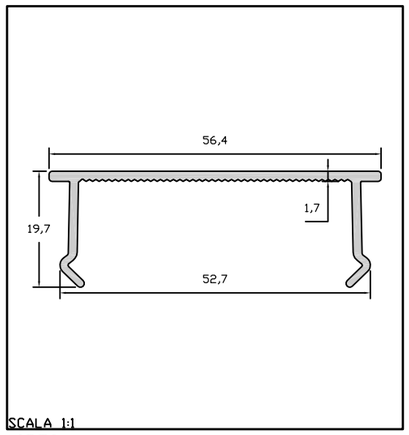

16PE04

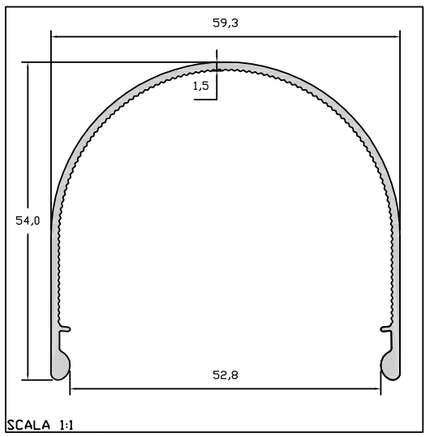

32PE16/RG

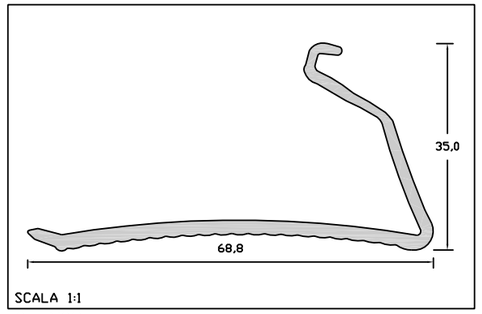

05ZN08

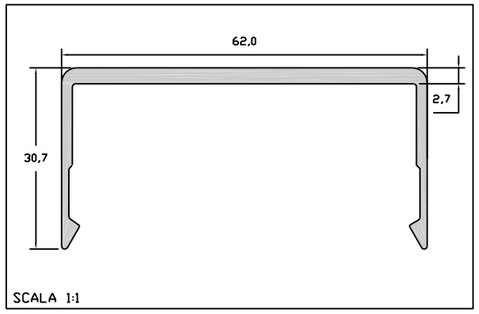

14PE63

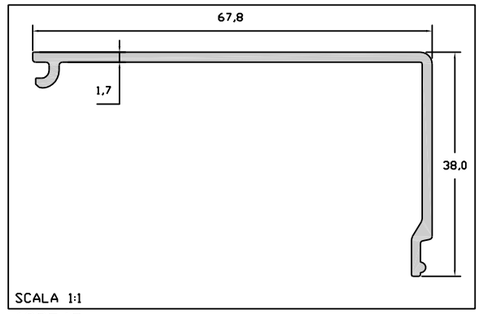

12PE45

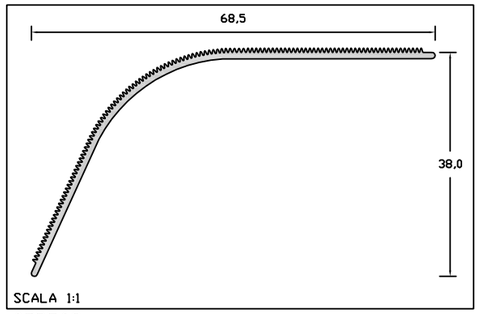

07PE68

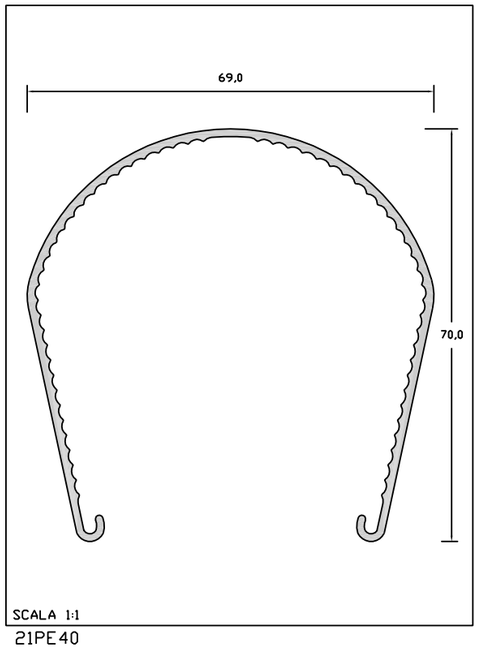

21PE40

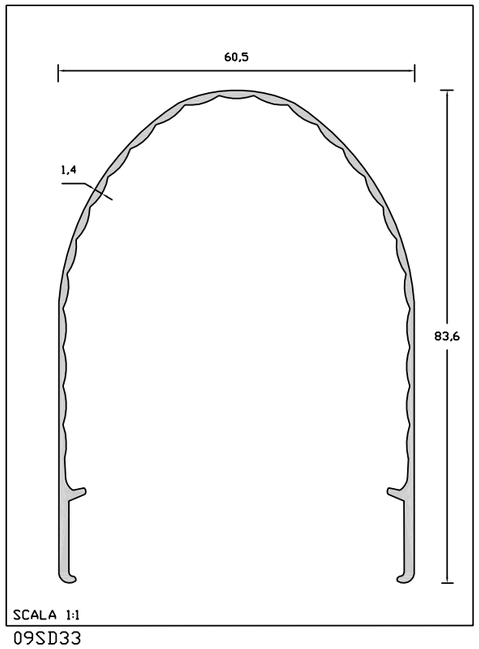

09SD33

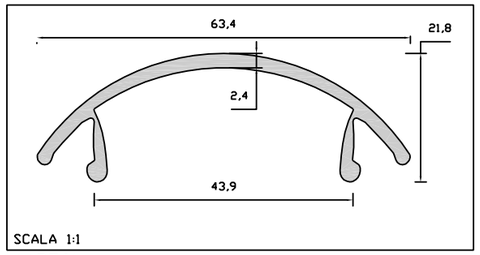

14PE61

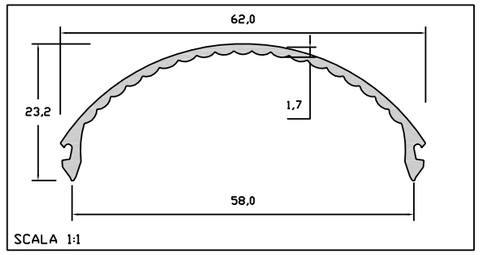

08PE31

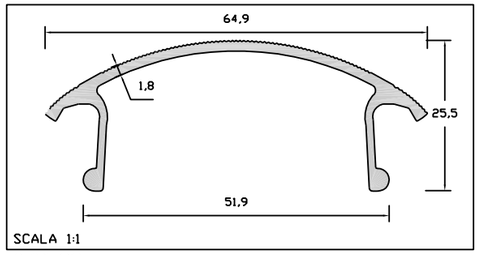

07PE33

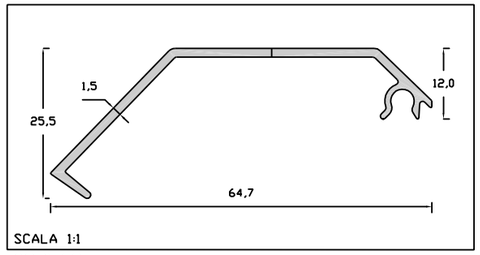

09PE62

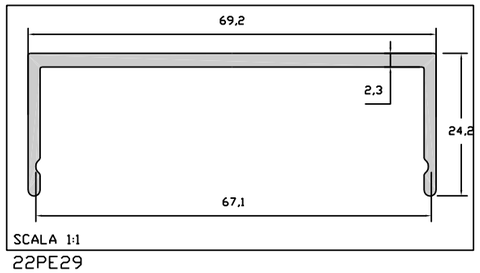

22PE29

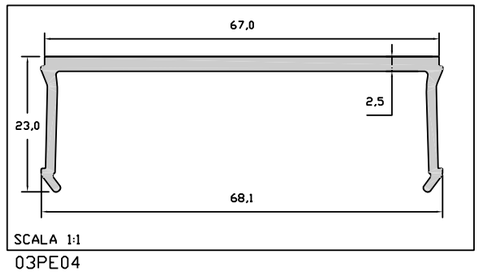

03PE04

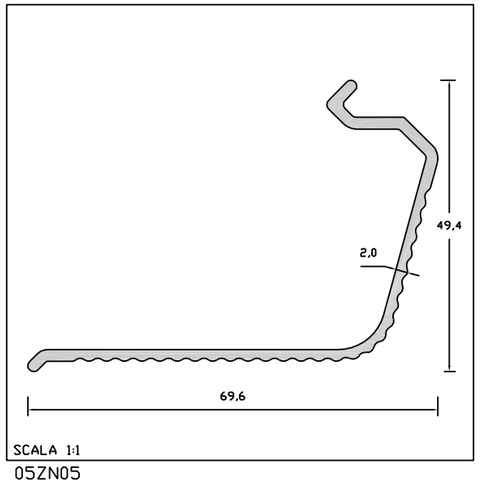

05ZN05

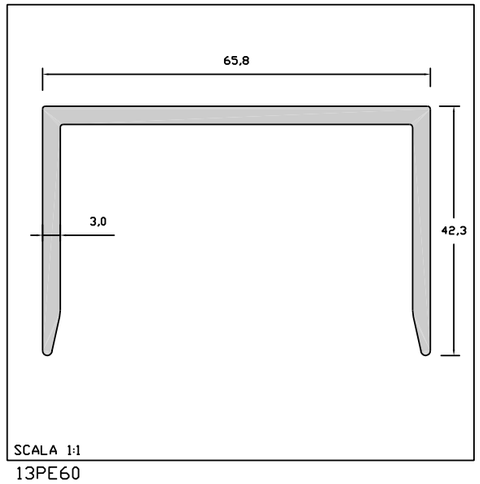

13PE60

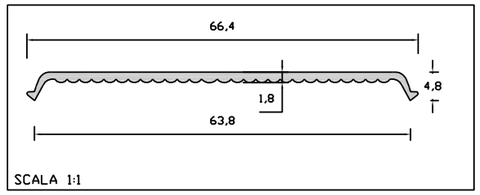

07PE67

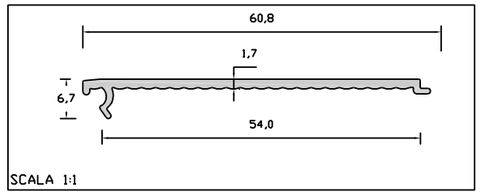

07PE78

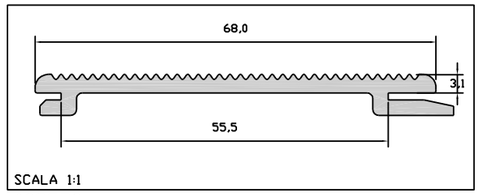

09PE73

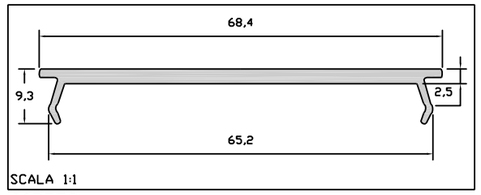

30PE52

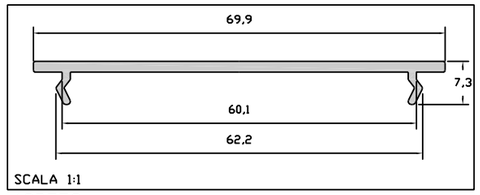

12PE52

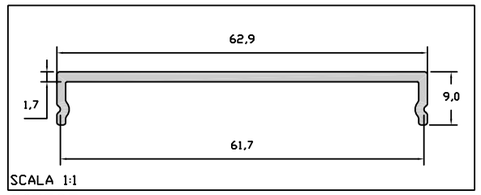

30PE97

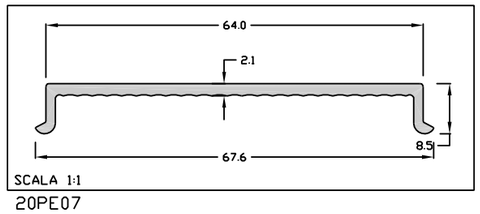

20PE07

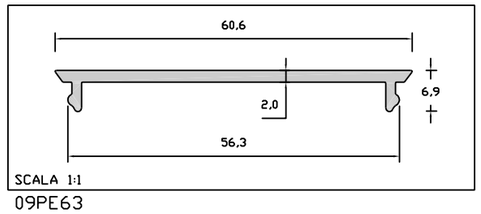

09PE63

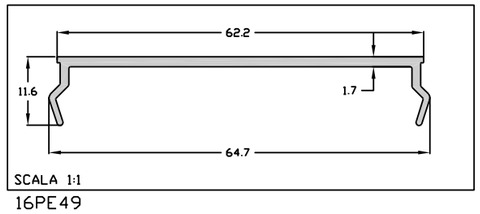

16PE49

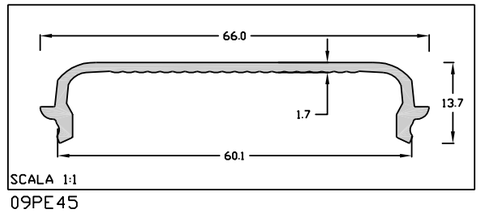

09PE45

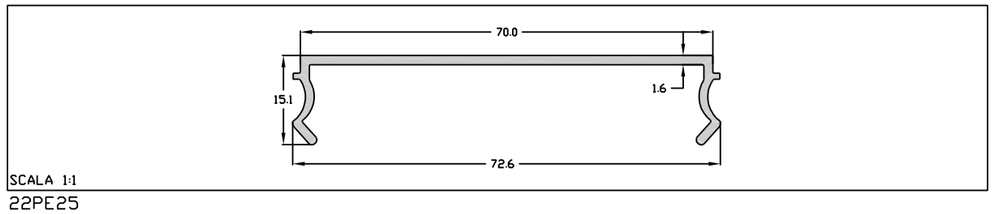

22PE25

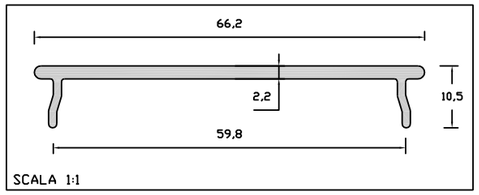

07PE76

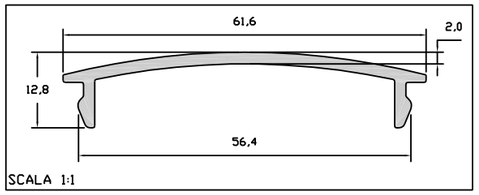

32PE31

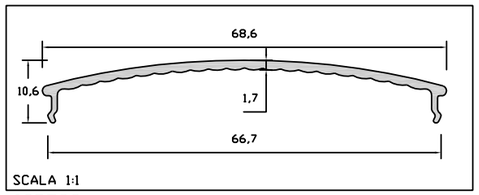

03PE33

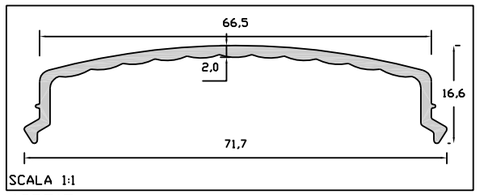

12PE15

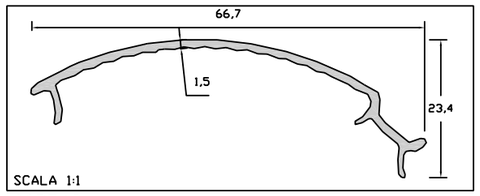

06PE49

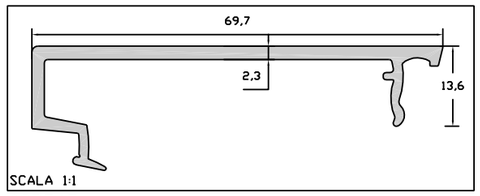

09PE47

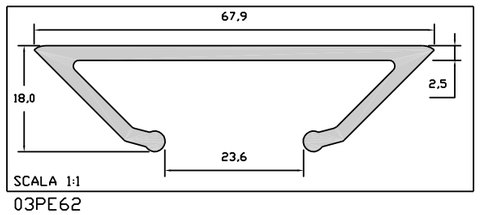

03PE62

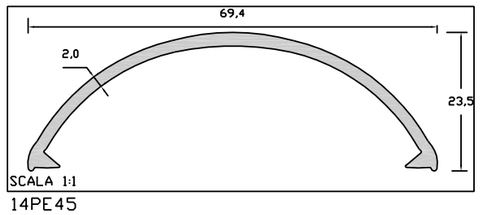

14PE45

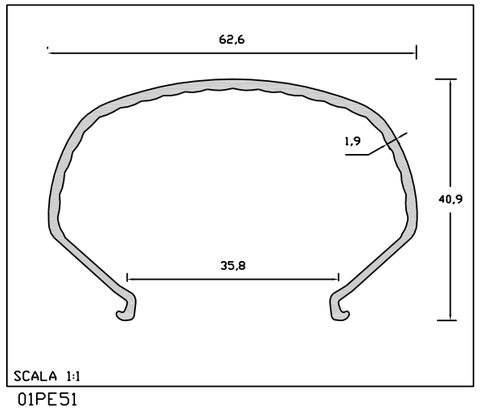

01PE51

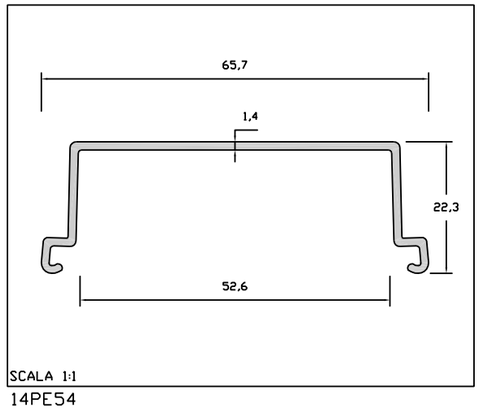

14PE54

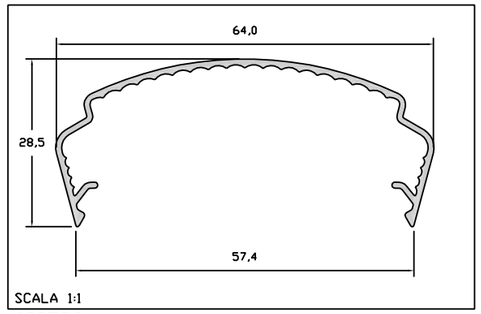

09PE72

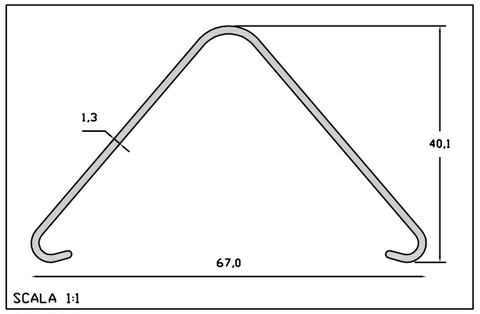

22AE06

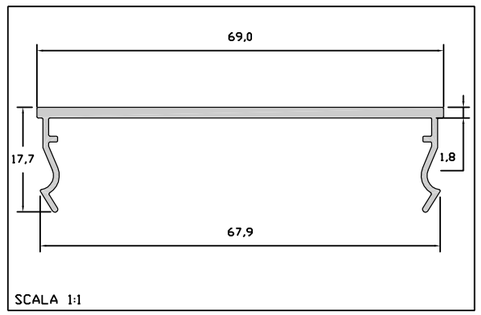

33PE03

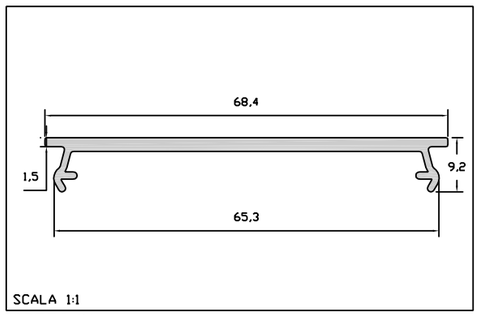

30PE52/N

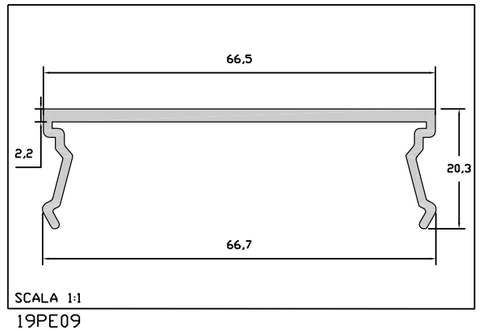

19PE09

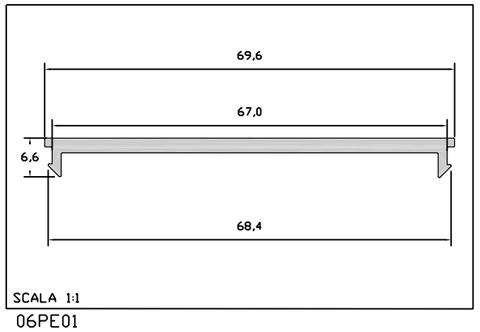

06PE01

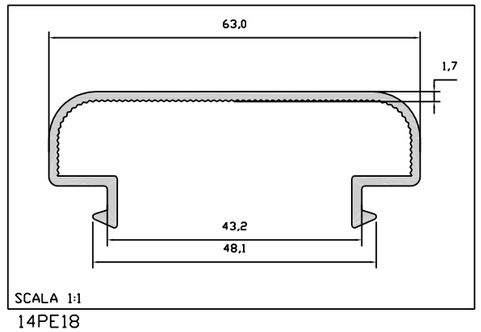

14PE18

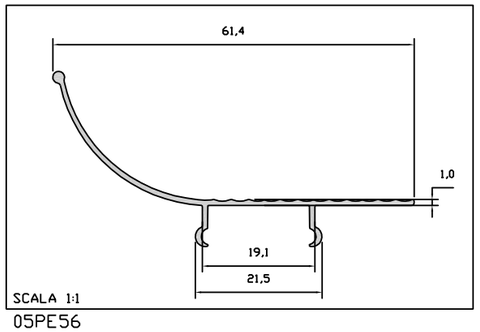

05PE56

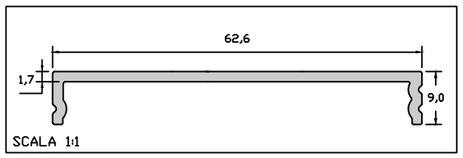

33PE19

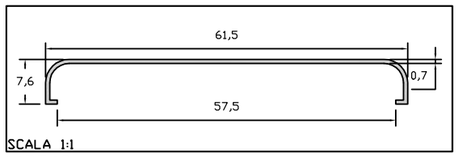

14PE48

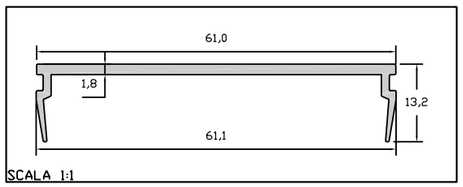

01PE18

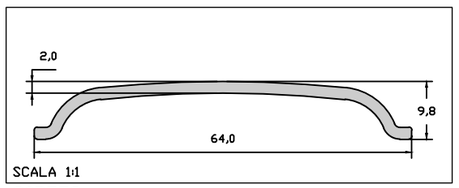

20PE58

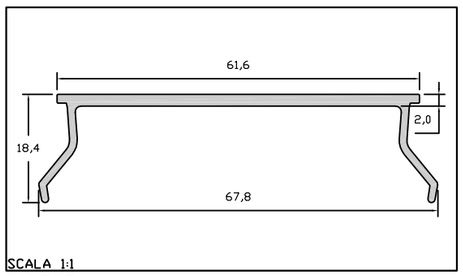

33PE27

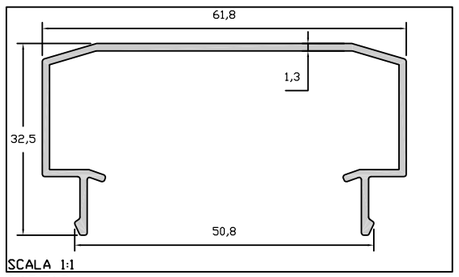

04PE19

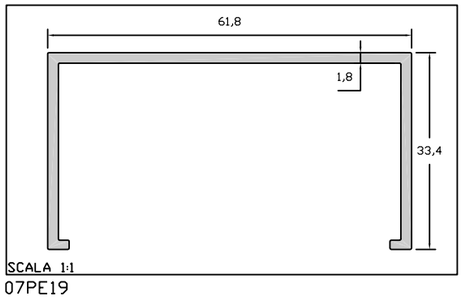

07PE19

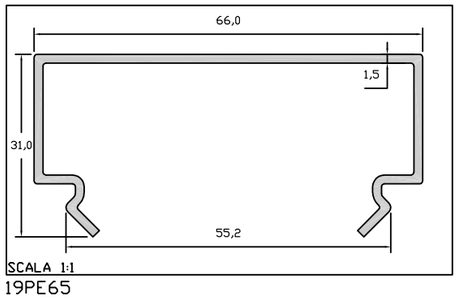

19PE65

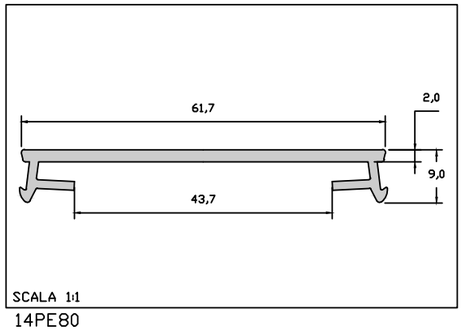

14PE80

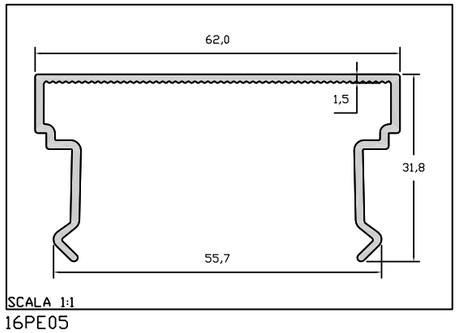

16PE05

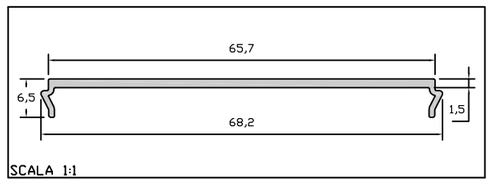

13PE11

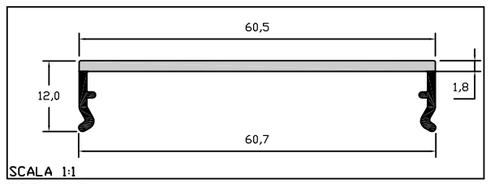

33PA47B

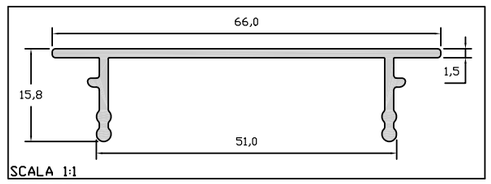

04PE78

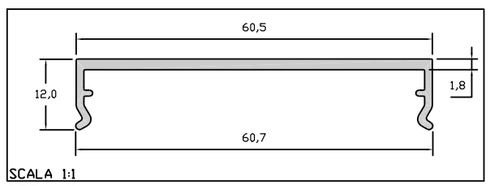

33PA47

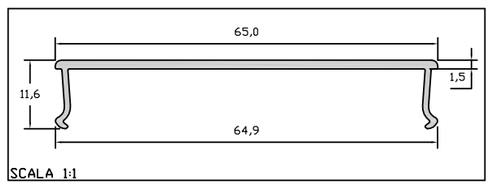

12PE91

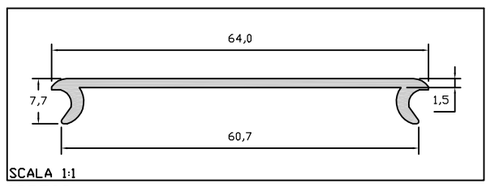

02PE03

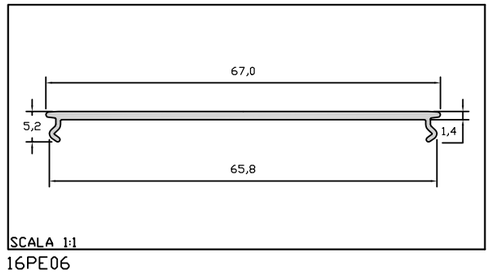

16PE06

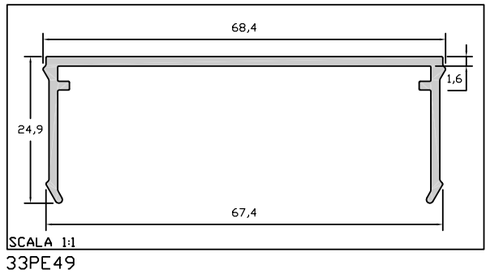

33PE49

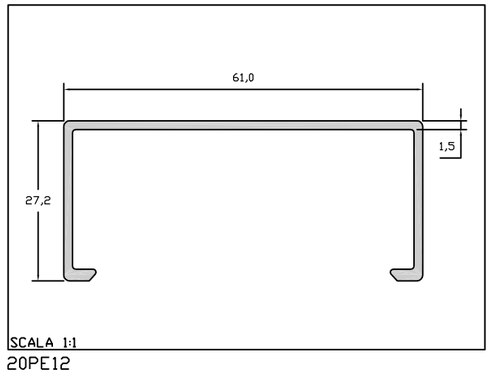

20PE12

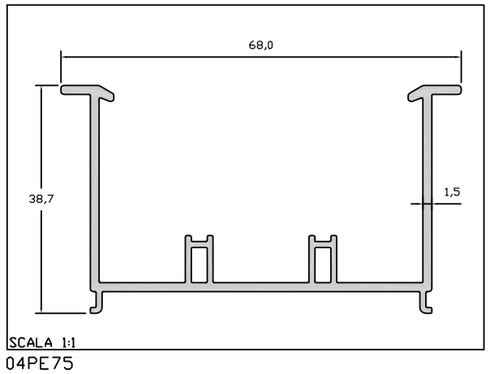

04PE75

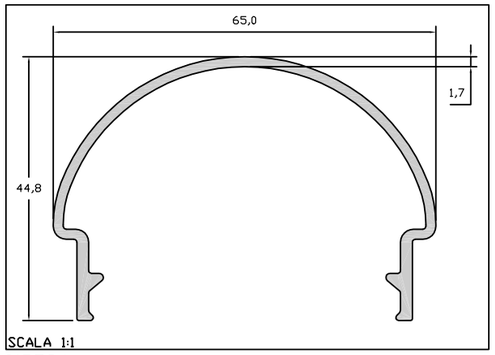

01PE84

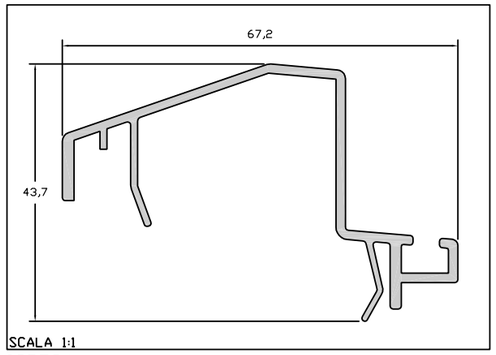

09PE24

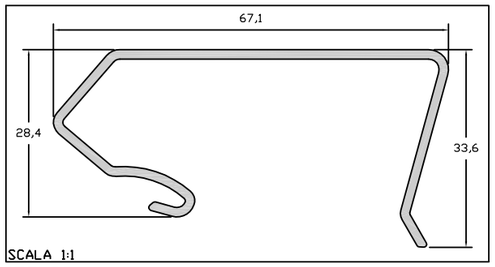

05ZN28

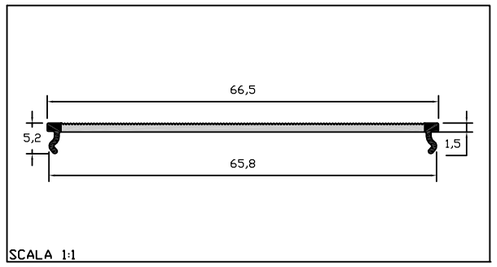

12PE97

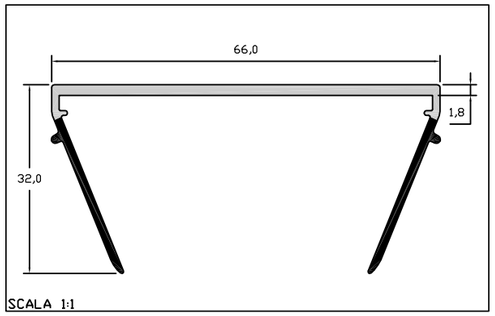

16PE60

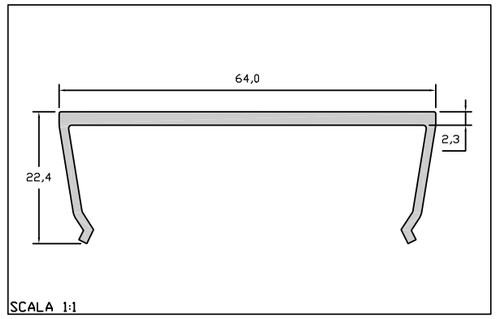

32PE82

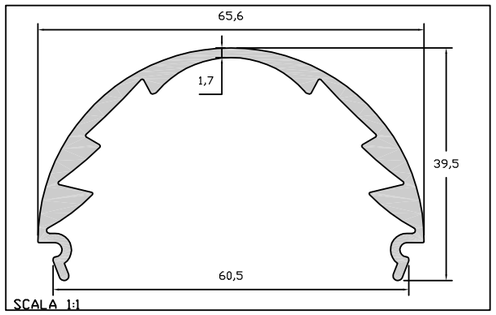

05PE30

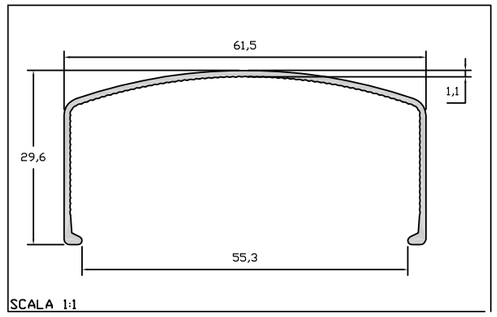

33PE43

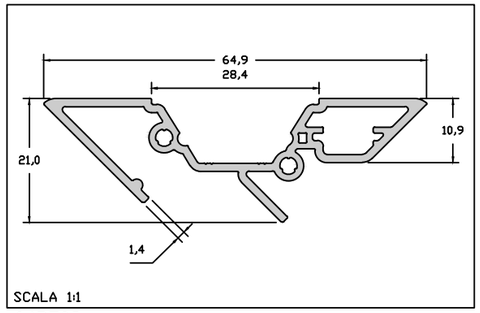

04PE09

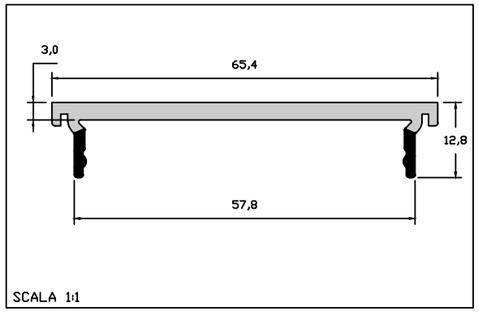

09PE95

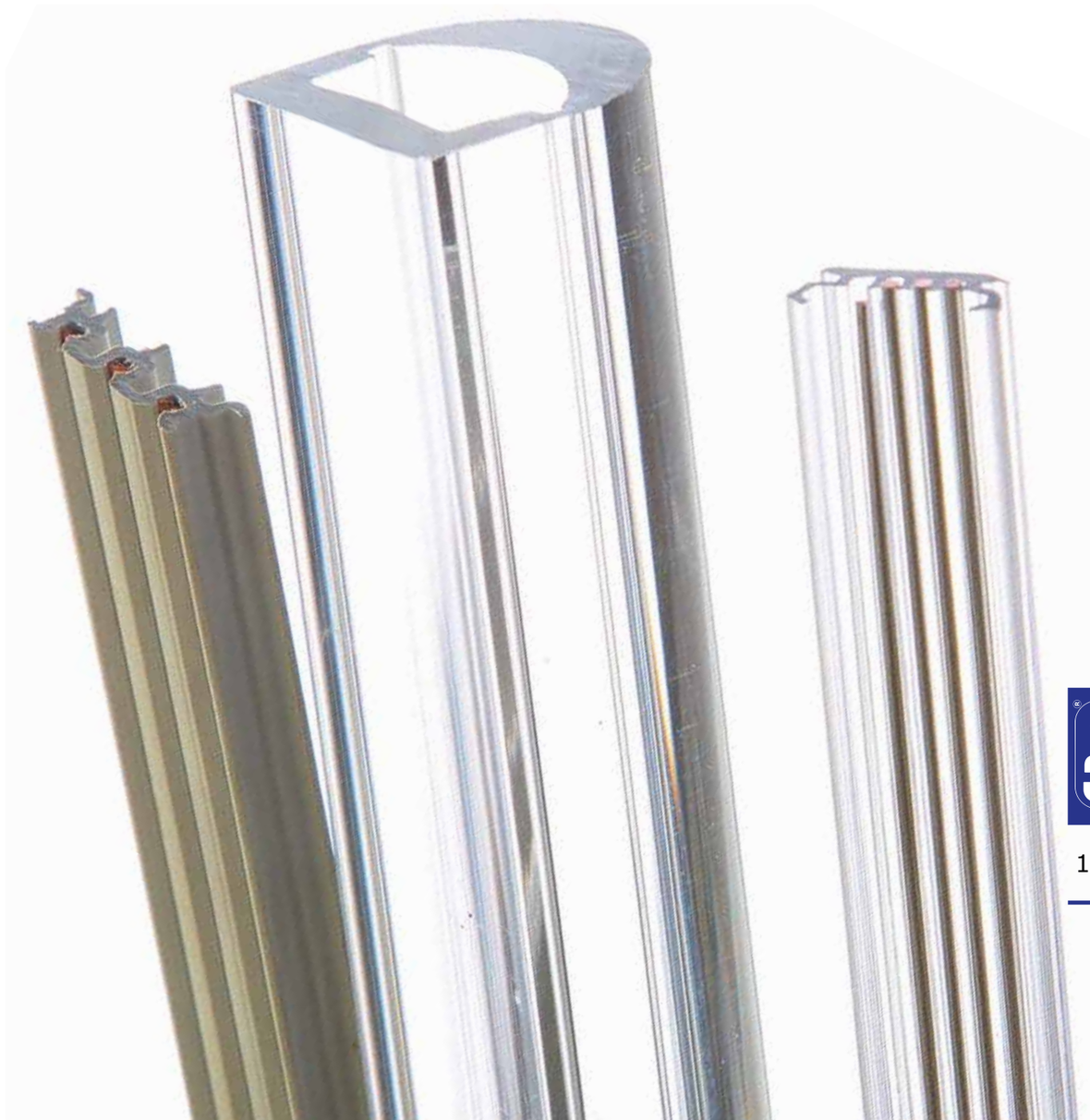

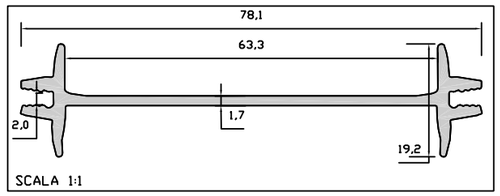

20PE31

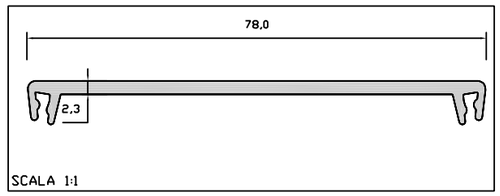

09PE7872

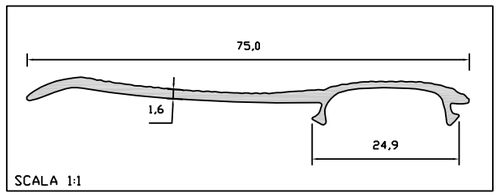

05PE44

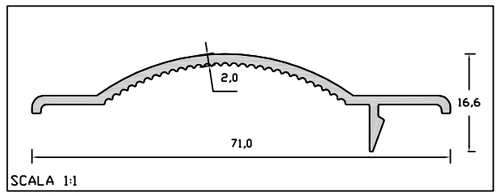

30PE39

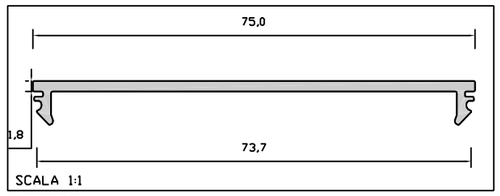

12PE17

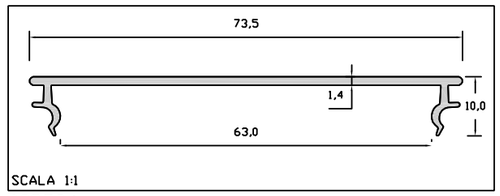

03PE34

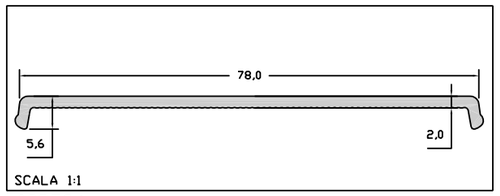

09PE84

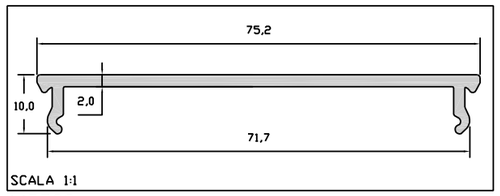

14PE33

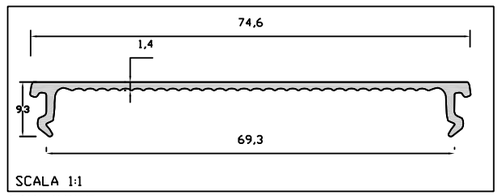

14PE33FF

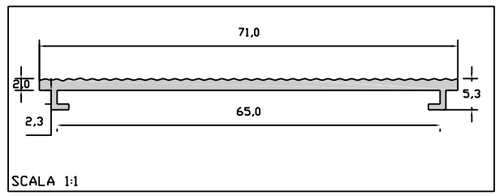

18PE05

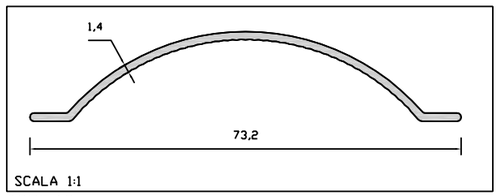

09PE48

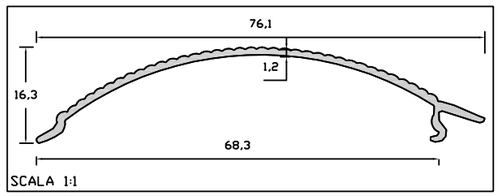

07PE72

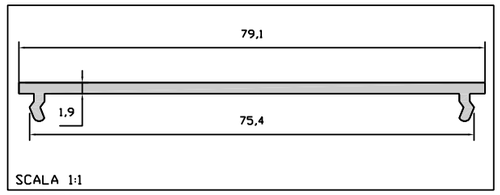

07PE01

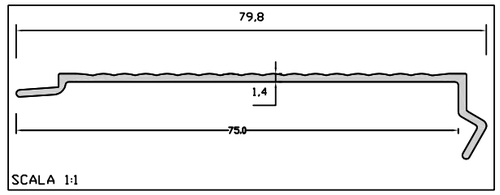

16PE31

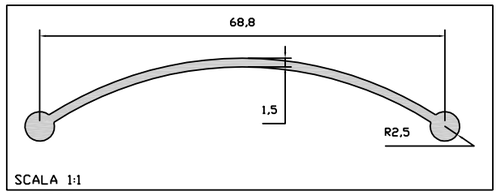

18PE06

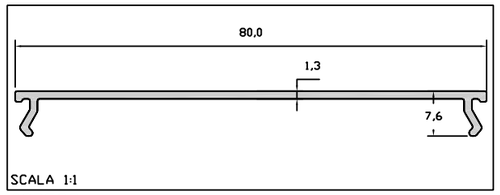

09PE82

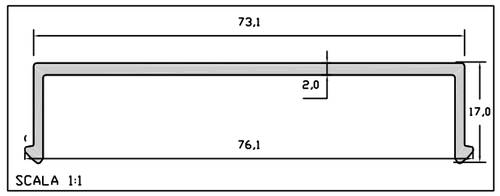

30PE09

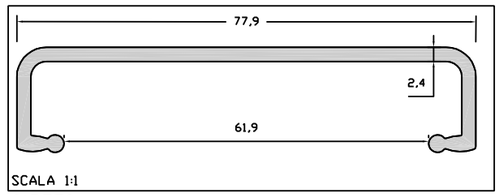

01PE50

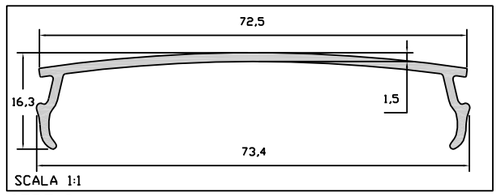

05PE18

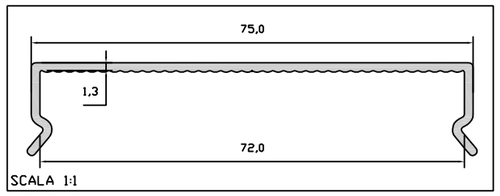

32PE62

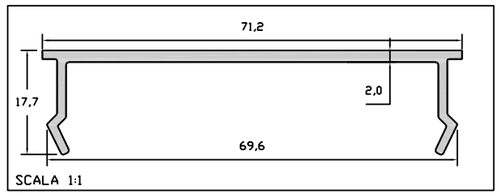

22PE35

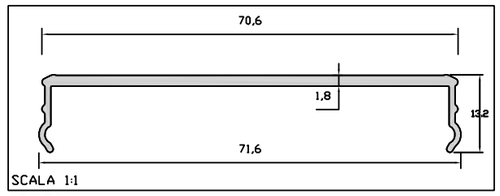

12PE34

17PE74

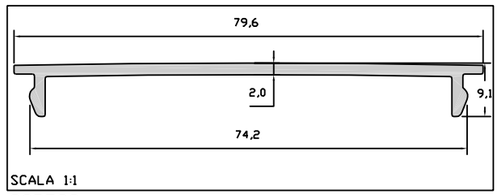

32PE32

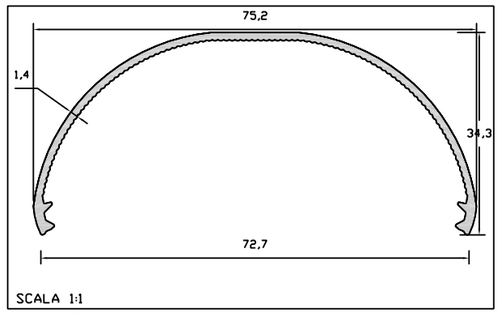

30PE19

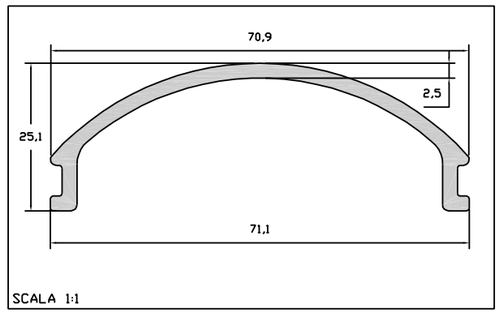

03PE66

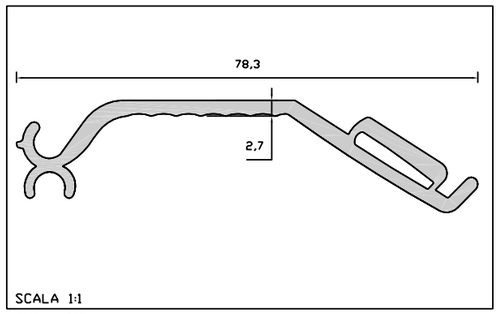

30PE42

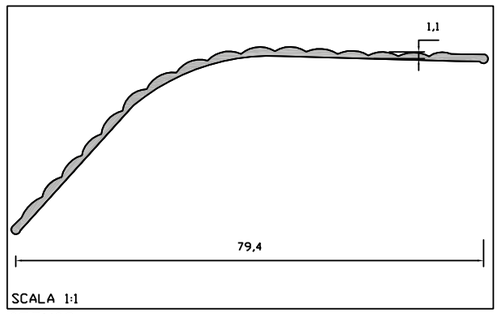

05ZN02

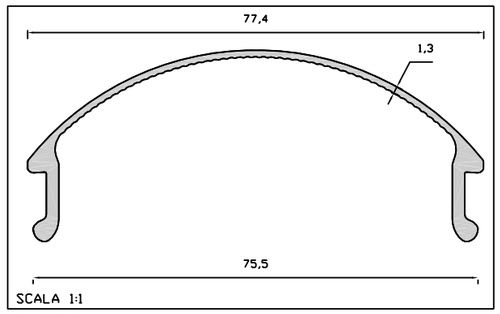

19PE01

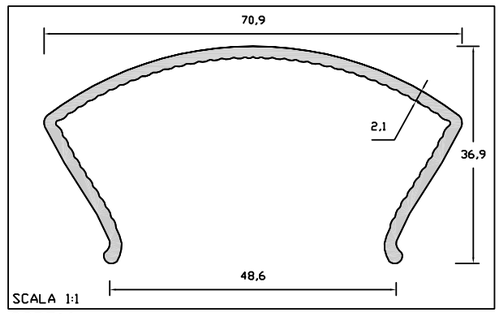

22PE16

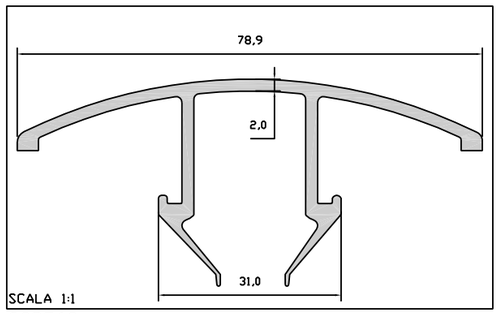

32PE63

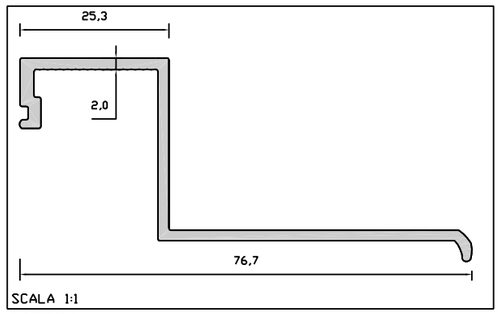

03PE29

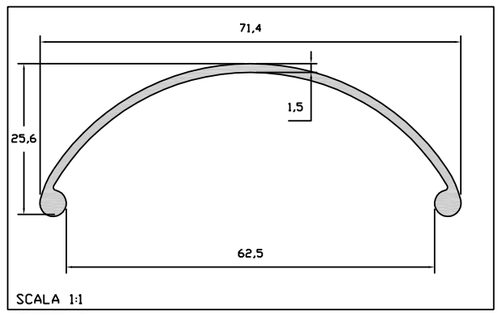

23PE43

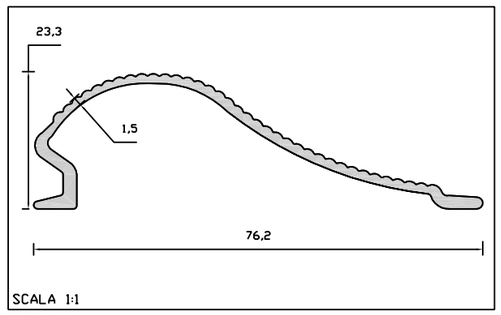

05ZN11

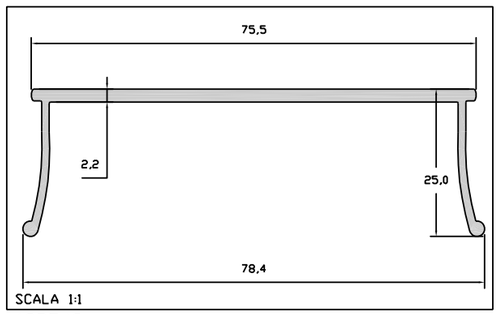

12PE43

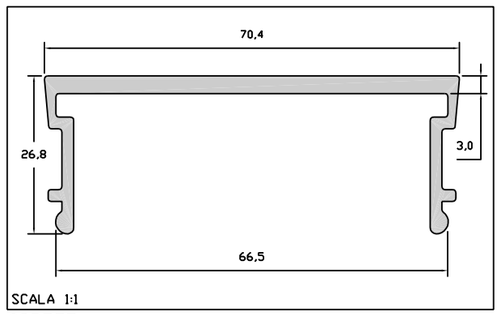

09PE75

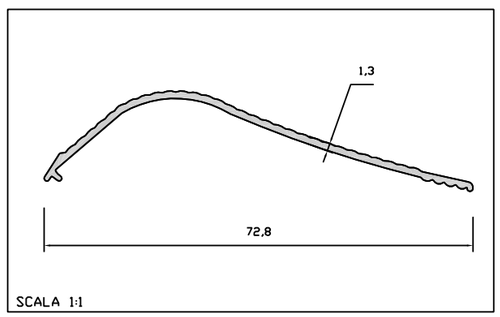

05ZN10

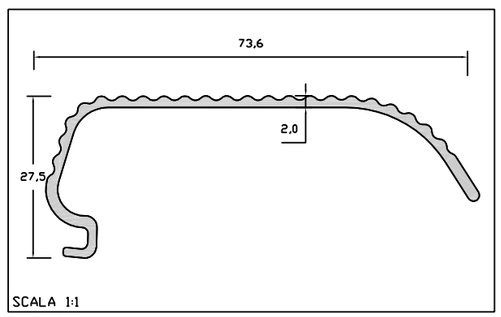

05ZN04

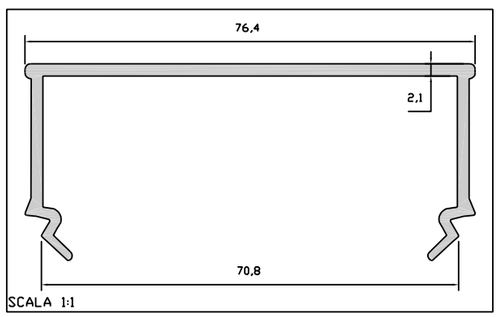

30PE88

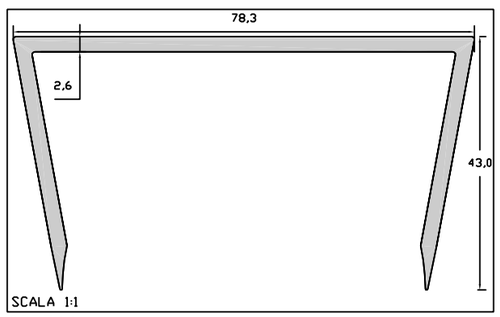

09PE44

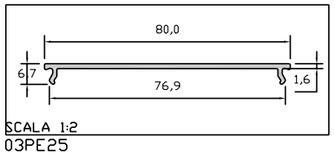

SCALA 1:2
03PE25

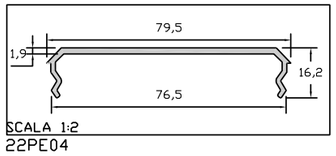

SCALA 1:2
22PE04

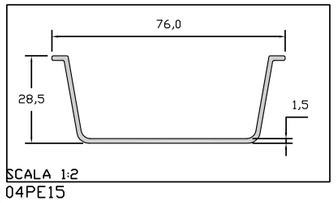

SCALA 1:2
04PE15

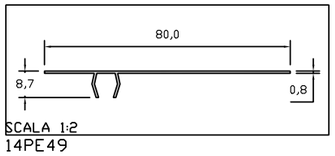

SCALA 1:2
14PE49

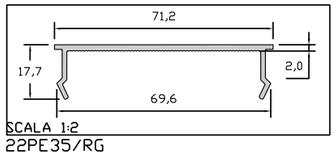

SCALA 1:2
22PE35/RG

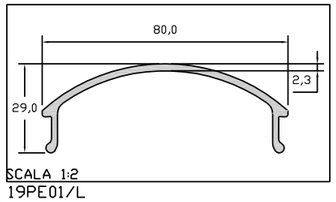

SCALA 1:2
19PE01/L

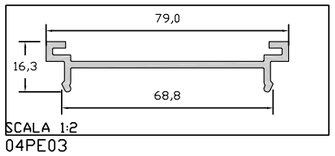

SCALA 1:2
04PE03

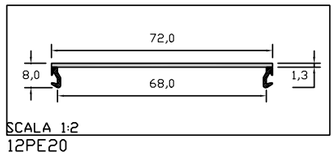

SCALA 1:2
12PE20

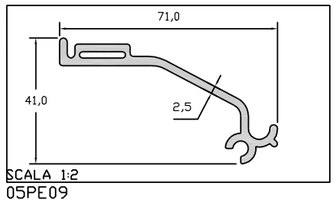

SCALA 1:2
05PE09

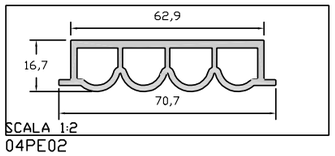

SCALA 1:2
04PE02

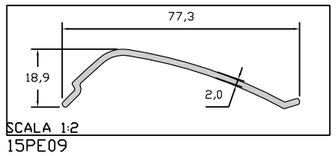

SCALA 1:2
15PE09

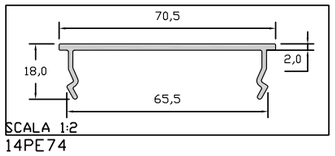

SCALA 1:2
14PE74

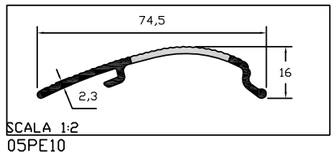

SCALA 1:2
05PE10

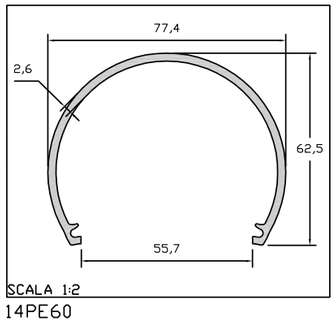

SCALA 1:2
14PE60

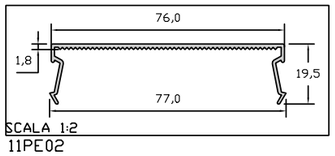

SCALA 1:2
11PE02

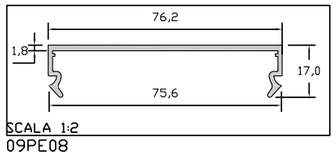

SCALA 1:2
09PE08

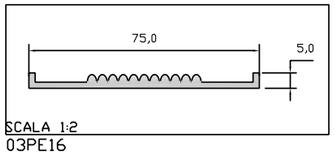

SCALA 1:2
03PE16

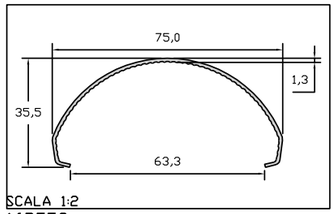

SCALA 1:2
16PE58

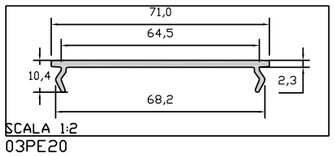

SCALA 1:2
03PE20

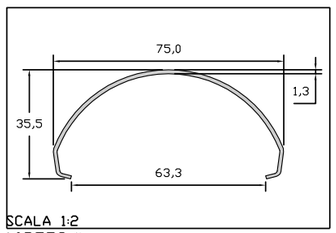

SCALA 1:2
16PE58/L

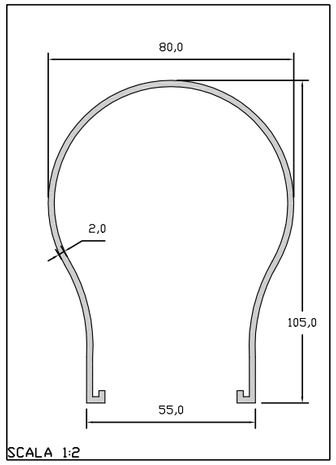

SCALA 1:2
02PE01

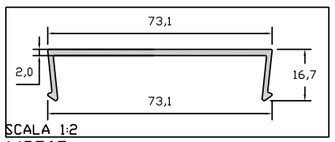

SCALA 1:2
14PE65

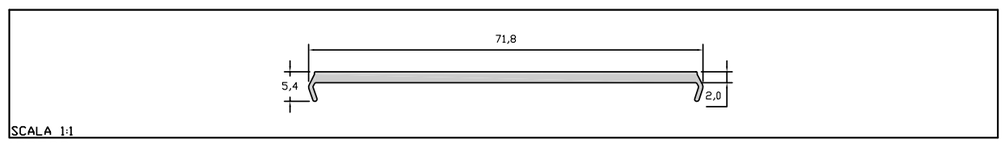

SCALA 1:1
12PE92

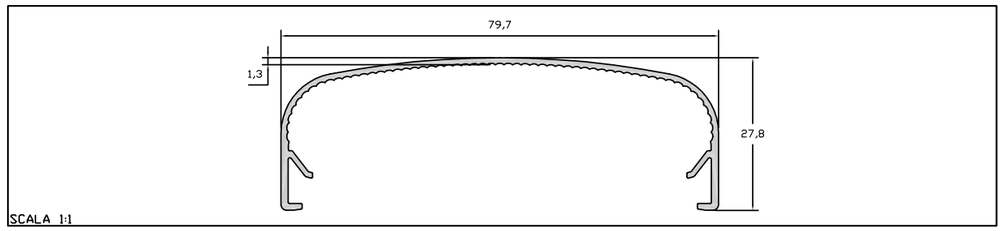

SCALA 1:1
14PE85

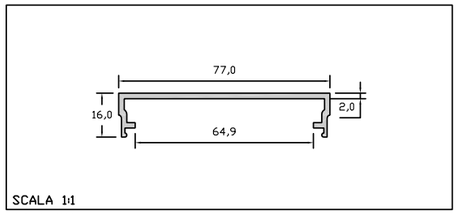

SCALA 1:1
16PE03

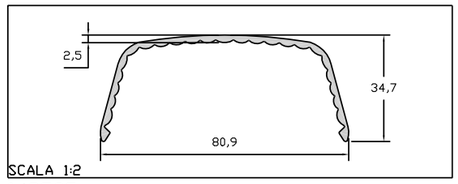

SCALA 1:2
04PE35

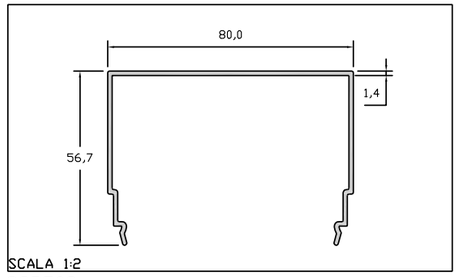

SCALA 1:2
32PE03

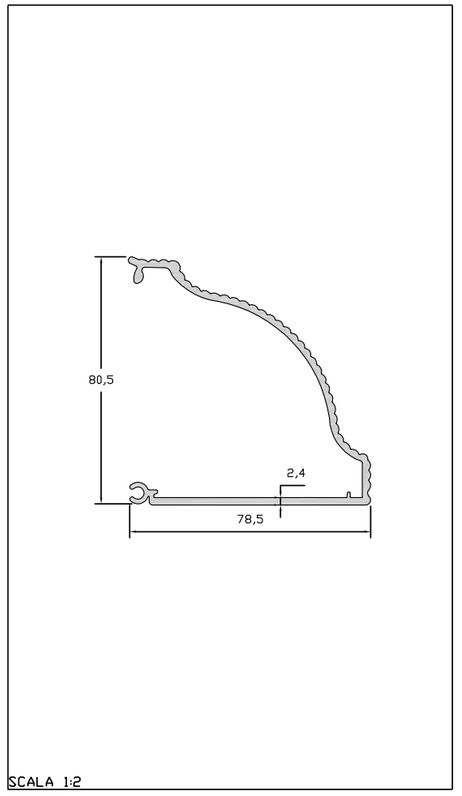

SCALA 1:2
12PE31

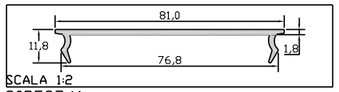

SCALA 1:2
30PE27/A

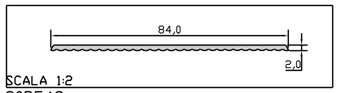

SCALA 1:2
30PE49

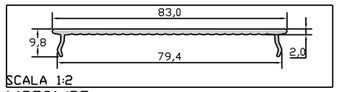

SCALA 1:2
14PE31/RF

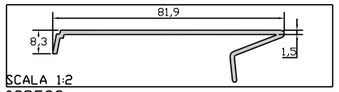

SCALA 1:2
03PE28

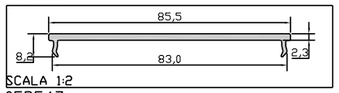

SCALA 1:2
05PE47

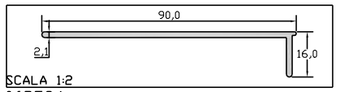

SCALA 1:2
06PE34

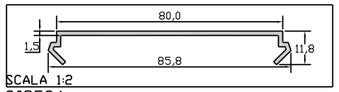

SCALA 1:2
20PE34

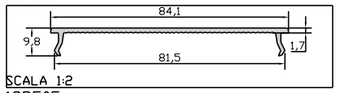

SCALA 1:2
13PE05

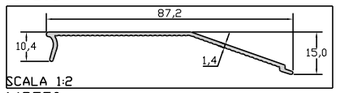

SCALA 1:2
14PE50

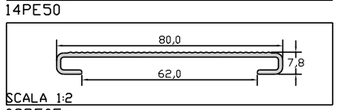

SCALA 1:2
02PE05

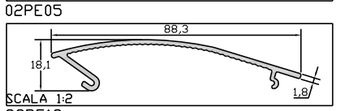

SCALA 1:2
33PE12

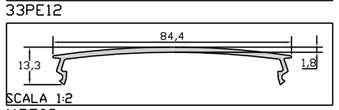

SCALA 1:2
11PE03

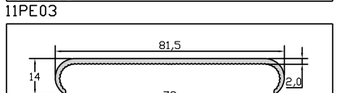

SCALA 1:2
07PE60

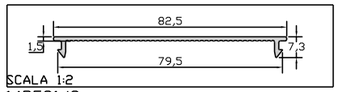

SCALA 1:2
14PE31/S

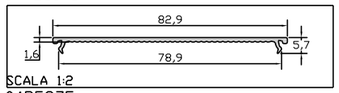

SCALA 1:2
04PE275

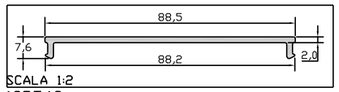

SCALA 1:2
13PE42

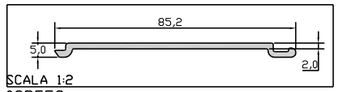

SCALA 1:2
09PE52

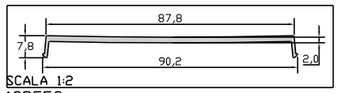

SCALA 1:2
13PE58

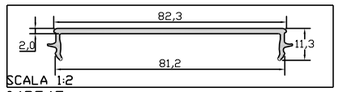

SCALA 1:2
04PE45

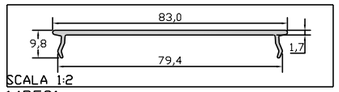

SCALA 1:2
14PE31

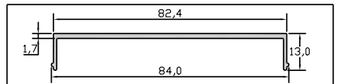

SCALA 1:2
22PE14

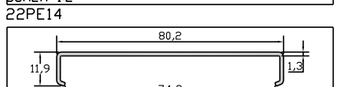

SCALA 1:2
16PE53

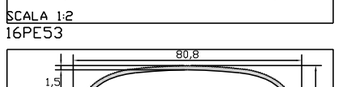

SCALA 1:2
05PE03

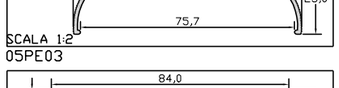

SCALA 1:2
04PE01

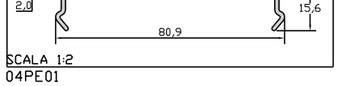

SCALA 1:2
16PE34

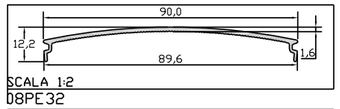

SCALA 1:2
08PE32

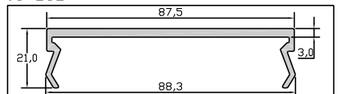

SCALA 1:2
09PE65

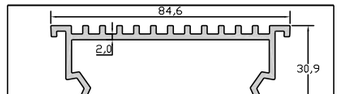

SCALA 1:2
09PE59

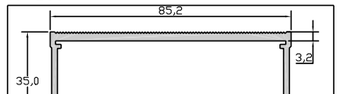

SCALA 1:2
01PE02

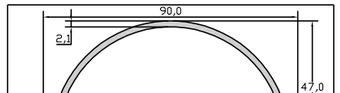

SCALA 1:2
32PE27

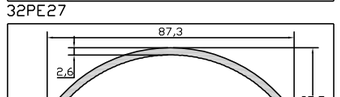

SCALA 1:2
07PE93

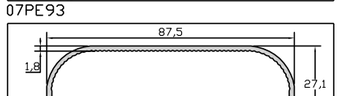

SCALA 1:2
04PE113

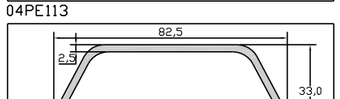

SCALA 1:2
07PE85

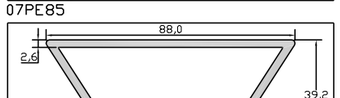

SCALA 1:2
30PE98

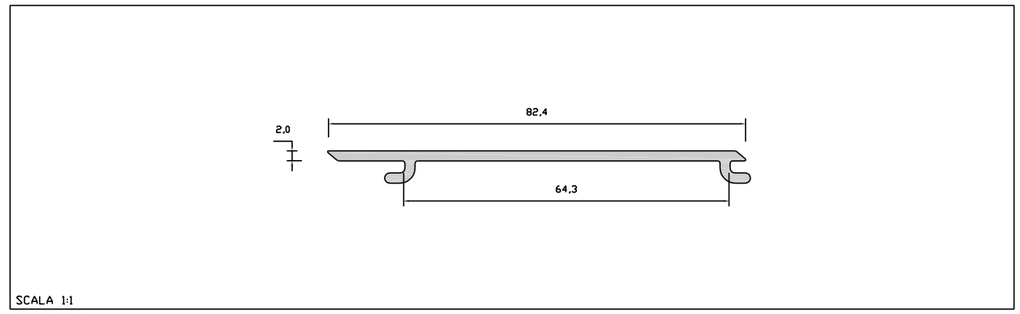

SCALA 1:1
19PE4047

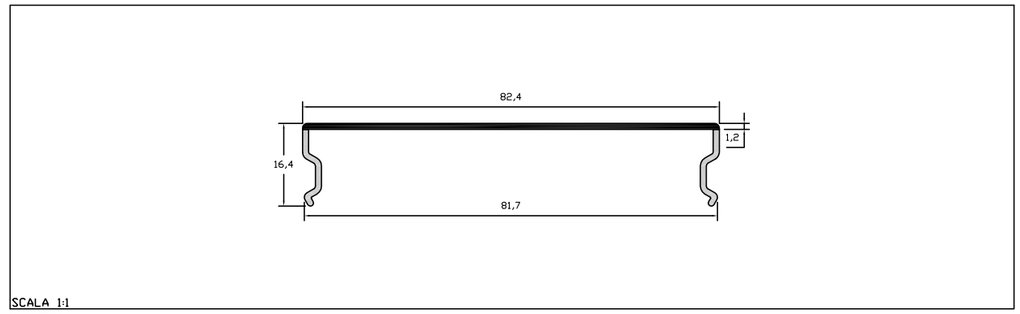

SCALA 1:1
03PE90

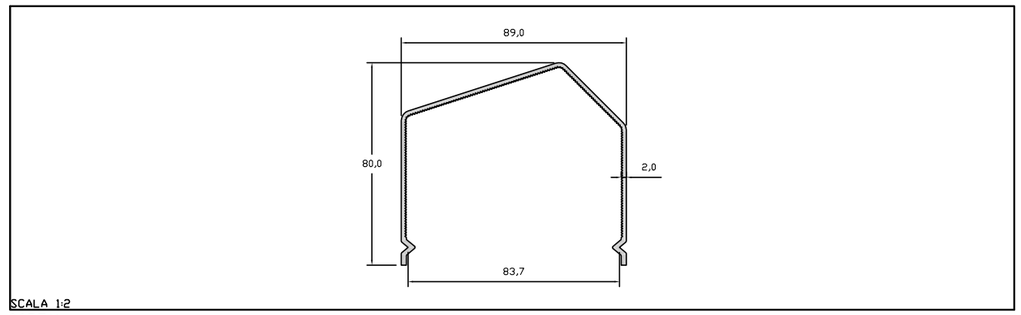

SCALA 1:2
06PE11

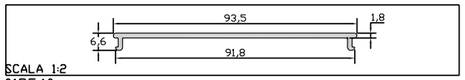

SCALA 1:2
01PE40

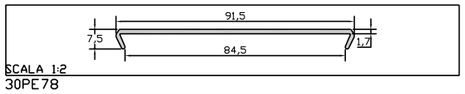

SCALA 1:2
30PE78

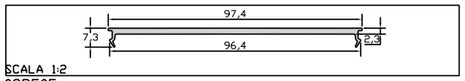

SCALA 1:2
03PE05

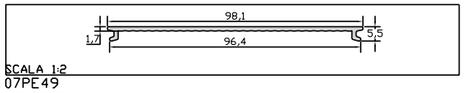

SCALA 1:2
07PE49

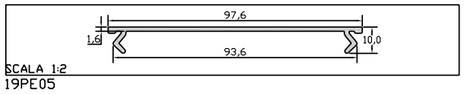

SCALA 1:2
19PE05

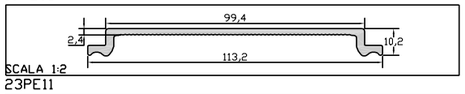

SCALA 1:2
23PE11

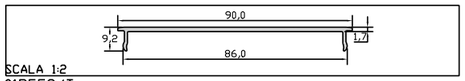

SCALA 1:2
01PE53/T

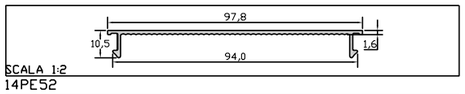

SCALA 1:2
14PE52

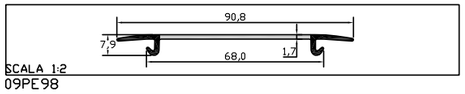

SCALA 1:2
09PE98

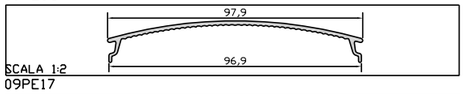

SCALA 1:2
09PE17

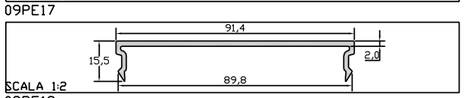

SCALA 1:2
03PE12

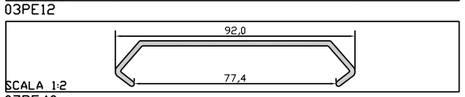

SCALA 1:2
07PE40

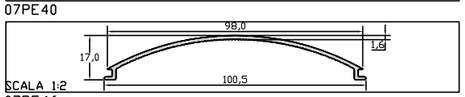

SCALA 1:2
07PE46

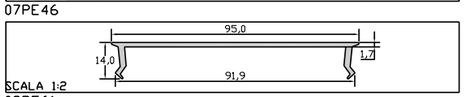

SCALA 1:2
09PE61

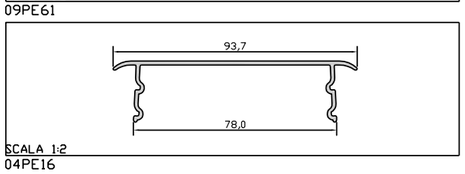

SCALA 1:2
04PE16

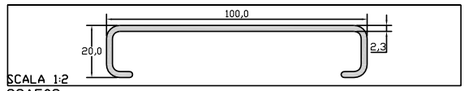

SCALA 1:2
22AE02

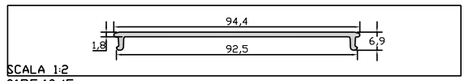

SCALA 1:2
01PE40/F

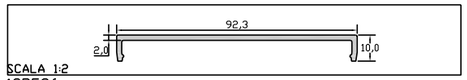

SCALA 1:2
12PE36

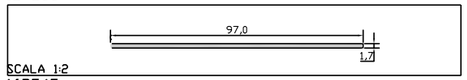

SCALA 1:2
16PE45

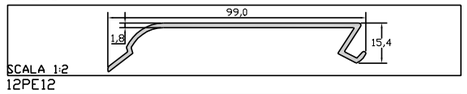

SCALA 1:2
12PE12

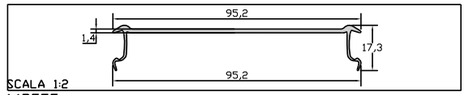

SCALA 1:2
14PE55

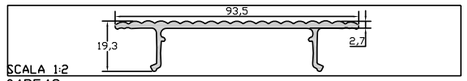

SCALA 1:2
04PE42

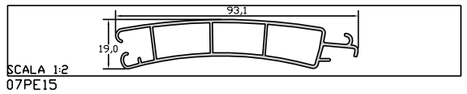

SCALA 1:2
07PE15

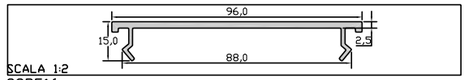

SCALA 1:2
33PE16

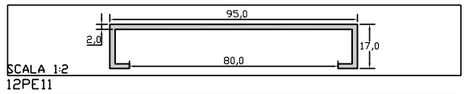

SCALA 1:2
12PE11

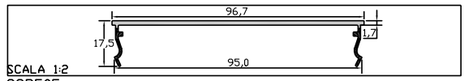

SCALA 1:2
33PE05

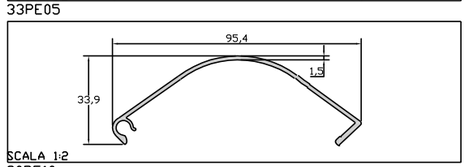

SCALA 1:2
30PE10

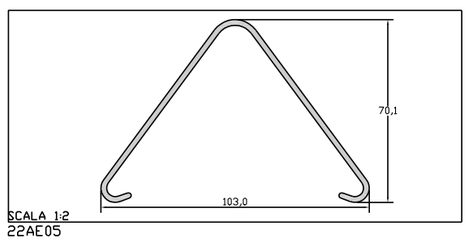

SCALA 1:2
22AE05

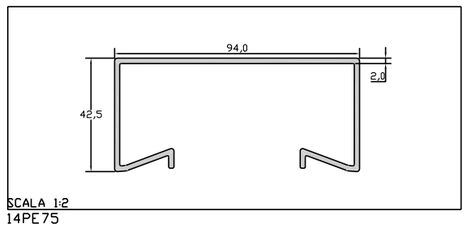

SCALA 1:2
14PE75

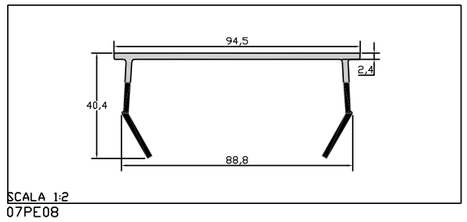

SCALA 1:2
07PE08

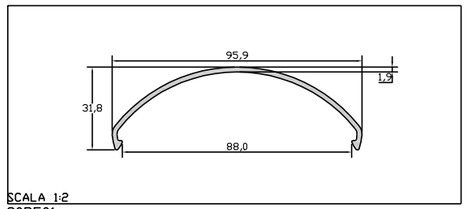

SCALA 1:2
20PE01

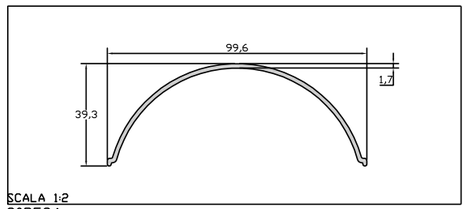

SCALA 1:2
30PE94

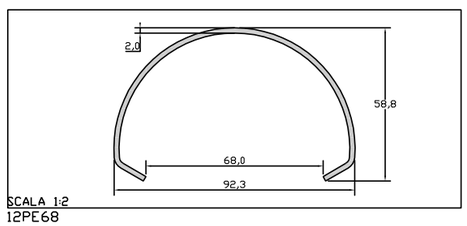

SCALA 1:2
12PE68

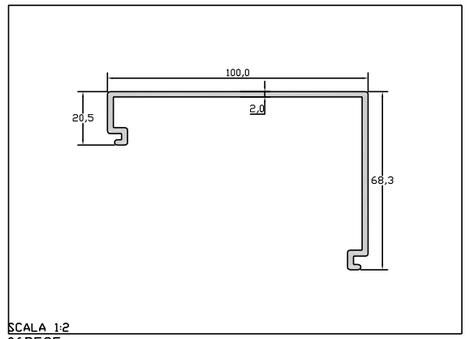

SCALA 1:2
06PE35

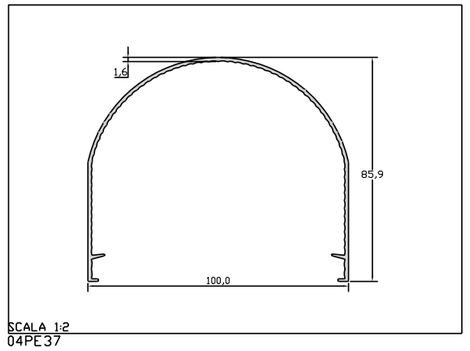

SCALA 1:2
04PE37

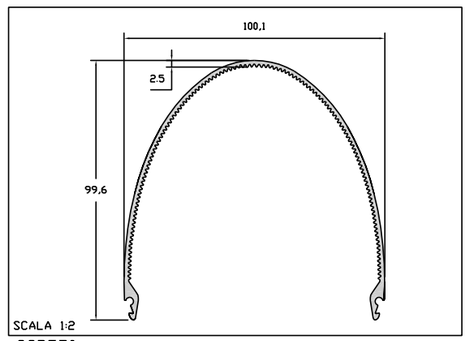

SCALA 1:2
32PE70

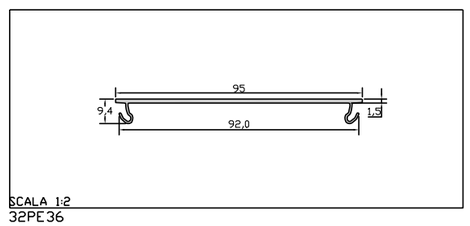

SCALA 1:2
32PE36

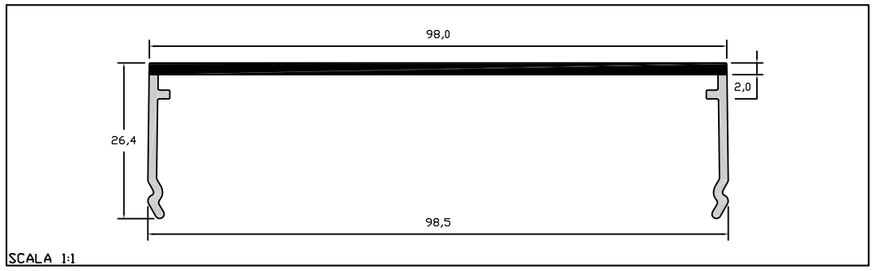

33PE48

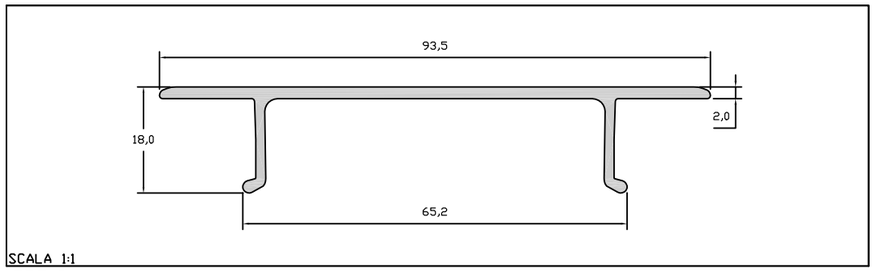

15PE13

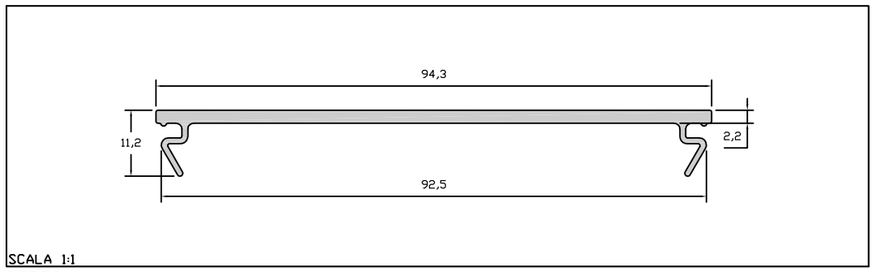

25PE01

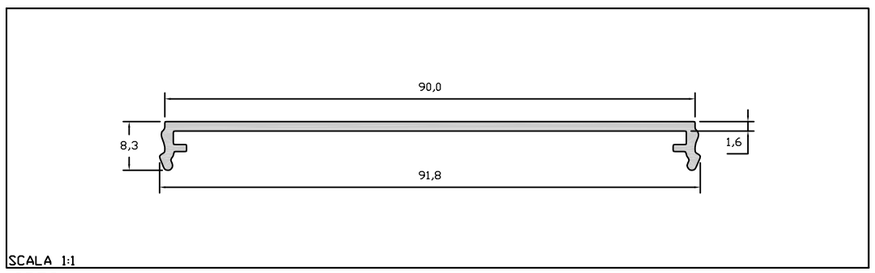

12PE94

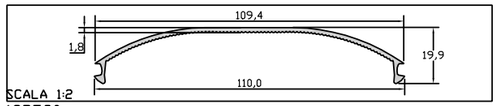

12PE30

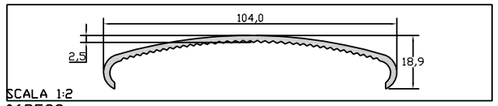

06PE32

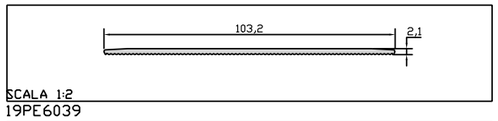

19PE6039

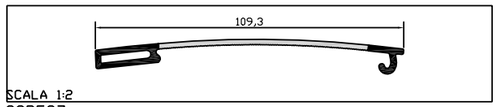

33PE37

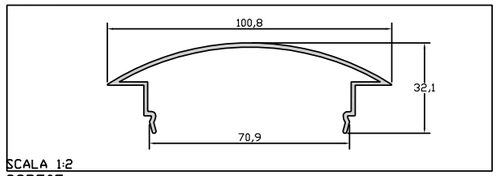

32PE05

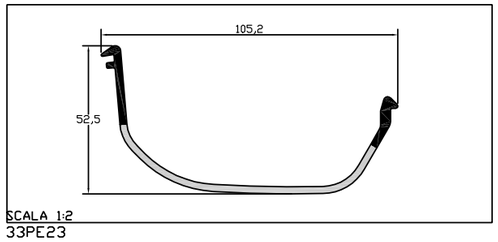

33PE23

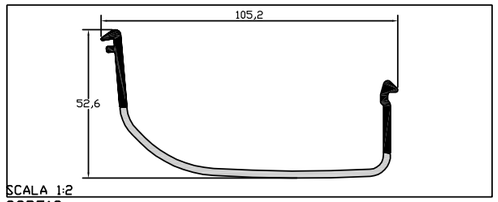

33PE18

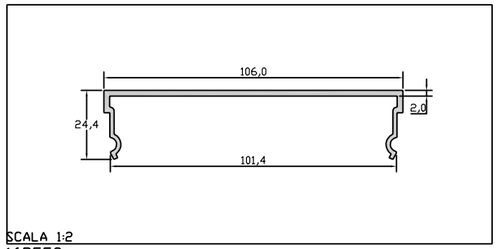

16PE59

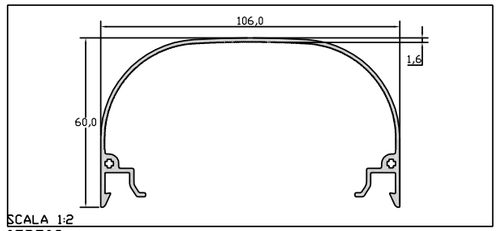

05PE02

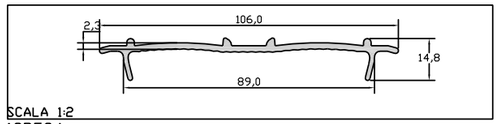

19PE34

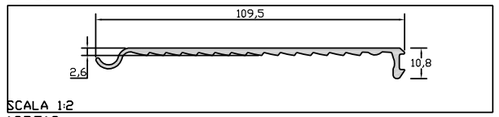

12PE13

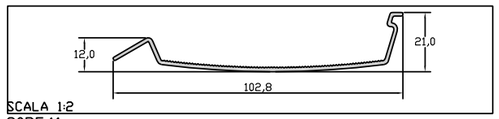

30PE41

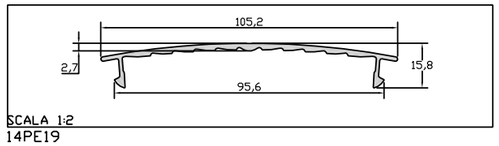

14PE19

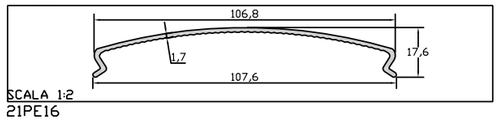

21PE16

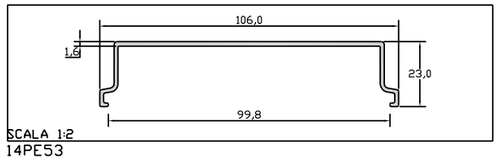

14PE53

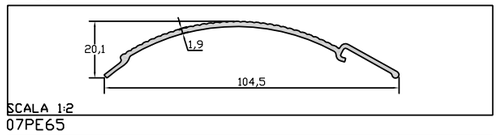

07PE65

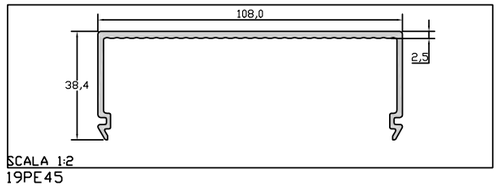

19PE45

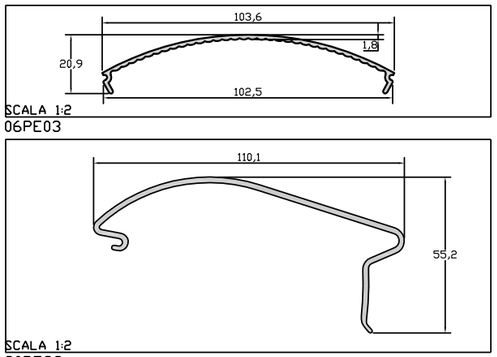

SCALA 1:2
06PE03

SCALA 1:2
30PE82

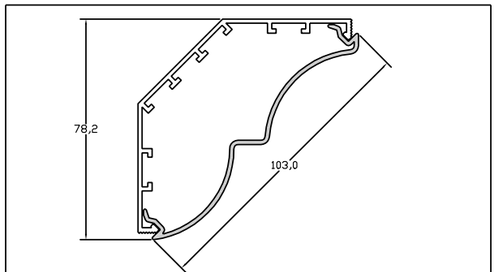

SCALA 1:2
100PE01

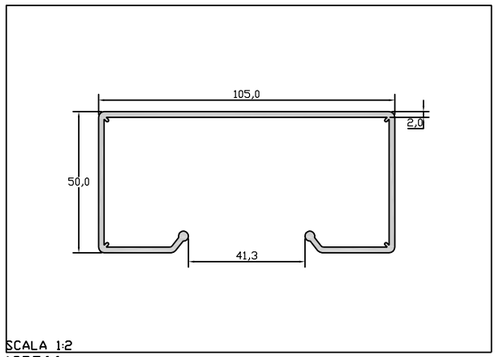

SCALA 1:2
19PE66

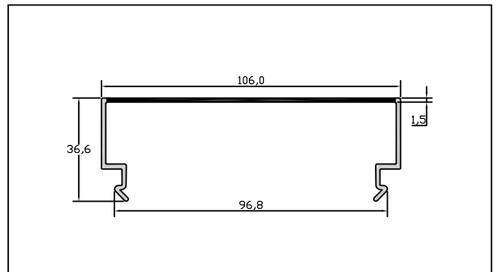

SCALA 1:2
08PE06

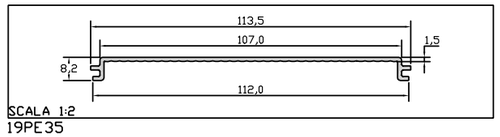

SCALA 1:2
19PE35

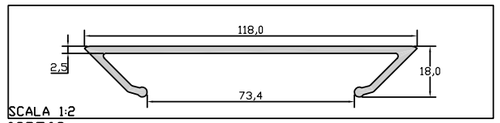

SCALA 1:2
03PE63

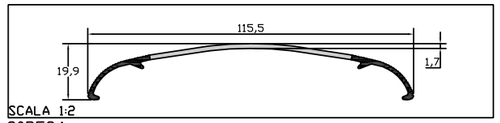

SCALA 1:2
30PE84

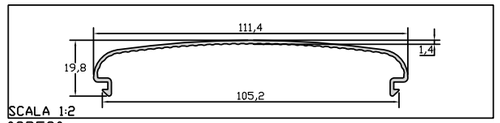

SCALA 1:2
08PE30

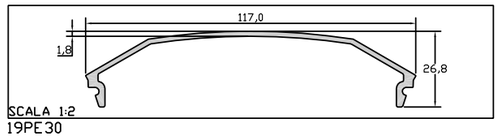

SCALA 1:2
19PE30

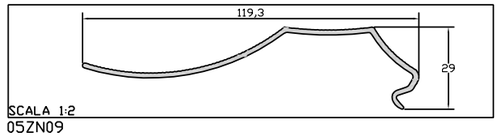

SCALA 1:2
05ZN09

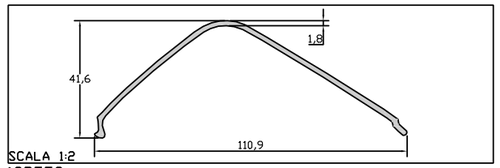

SCALA 1:2
19PE59

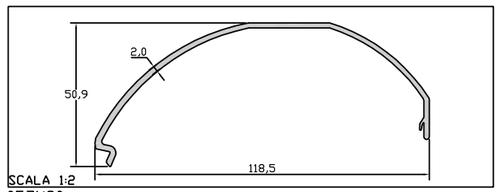

SCALA 1:2
05ZN20

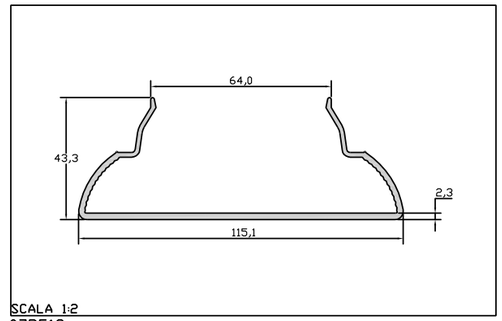

SCALA 1:2
07PE12

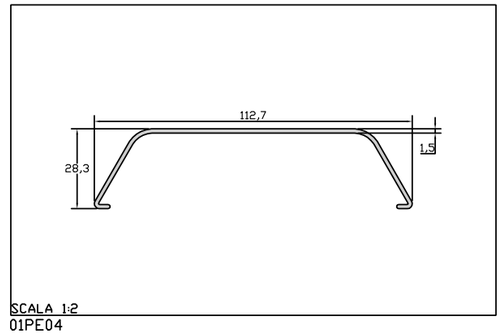

SCALA 1:2
01PE04

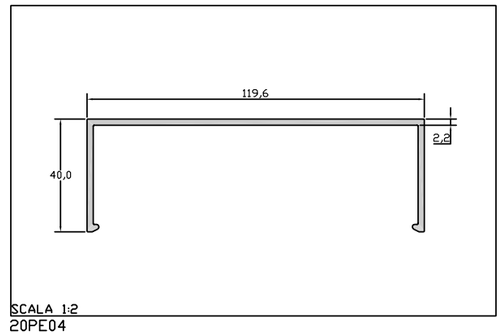

SCALA 1:2
20PE04

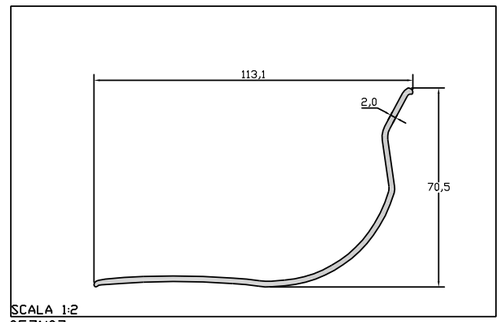

SCALA 1:2
05ZN07

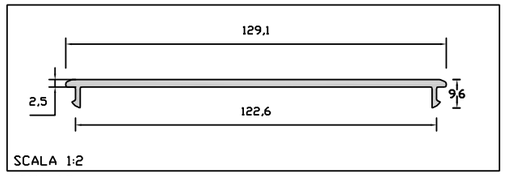

16PE42

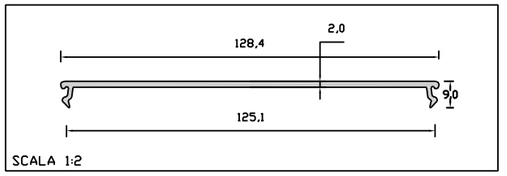

14PE32

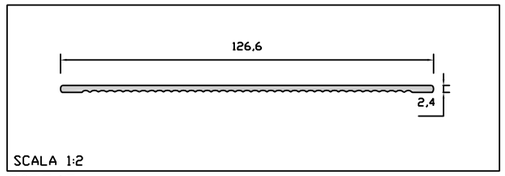

30PE45

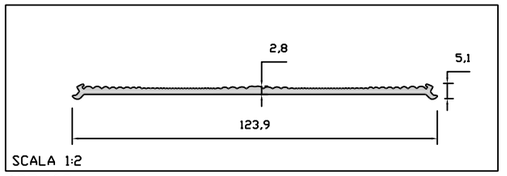

12PE09

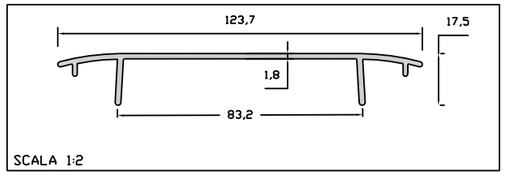

07PE75

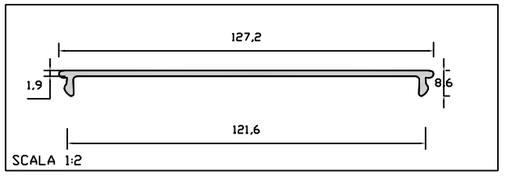

04PE31

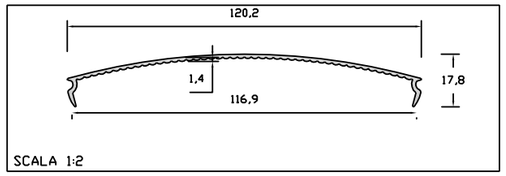

03PE32

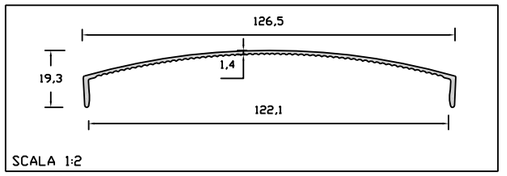

20PE352

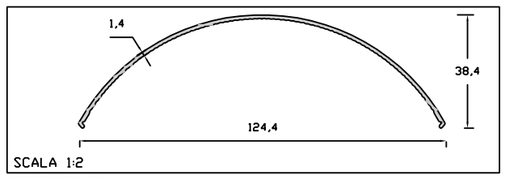

07PE45/T

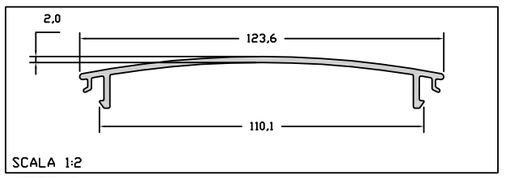

05PE19

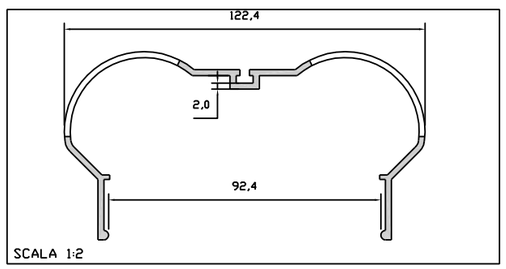

02PE45

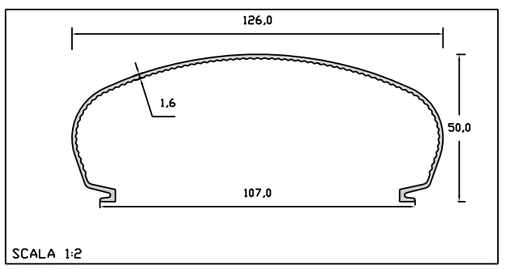

07PE48

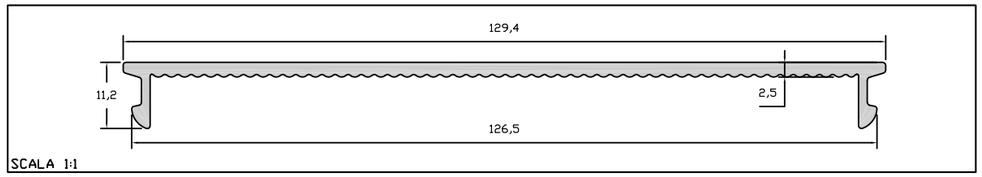

16PE42/RG

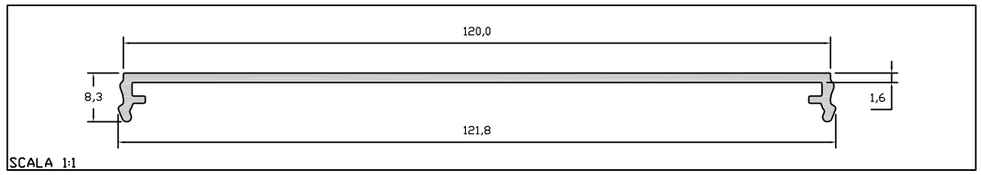

12PE95

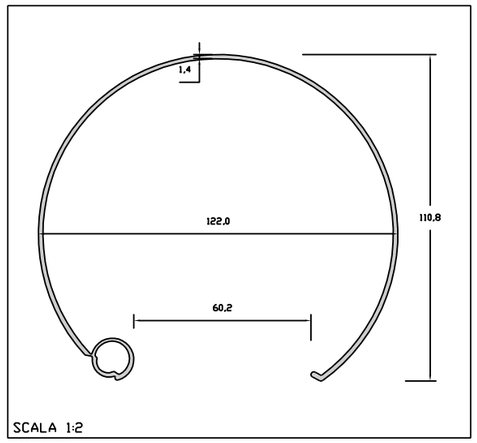

03PE50

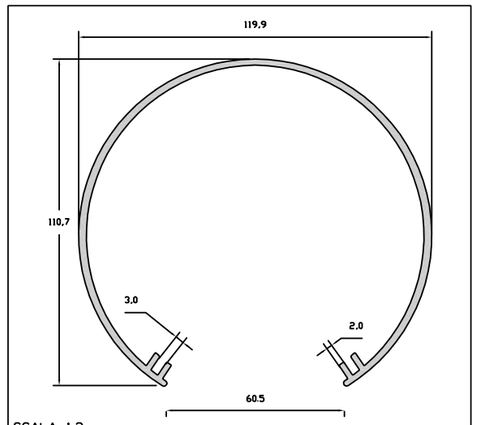

30PE76

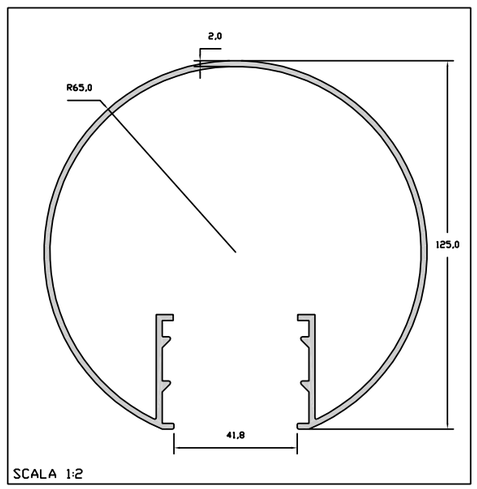

19PE06

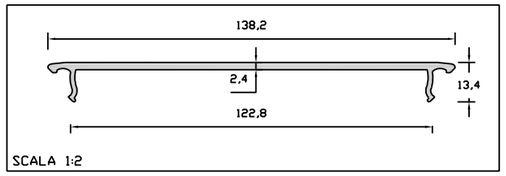

09PE46

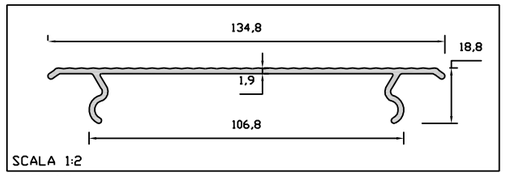

05PE12

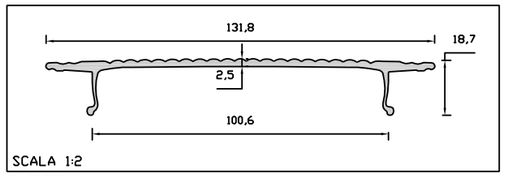

04PE34

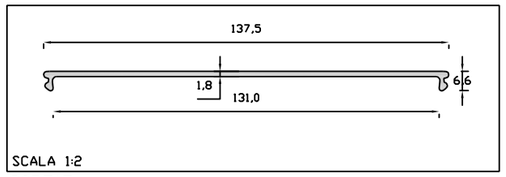

30PE15

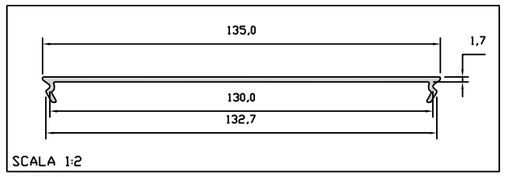

32PE30

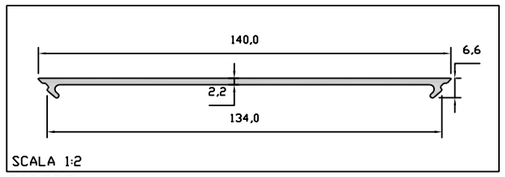

30PE77

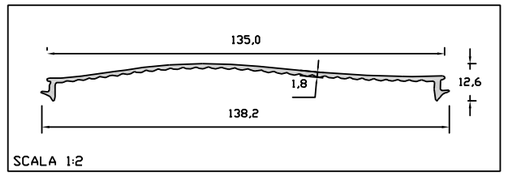

01PE52

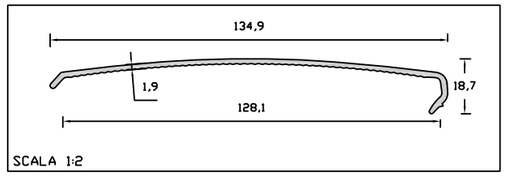

19PE7015

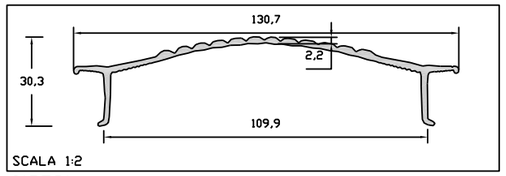

01PE31

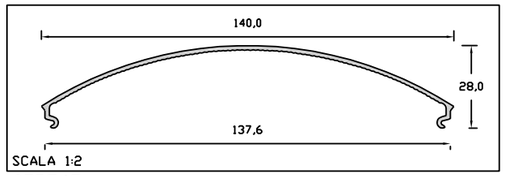

07PE45

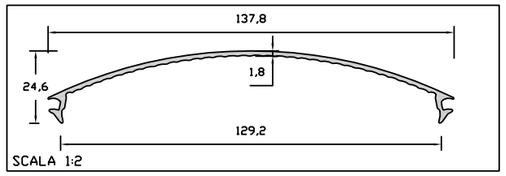

07PE30

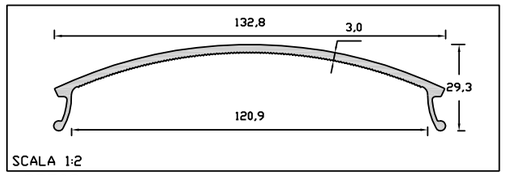

19PE02

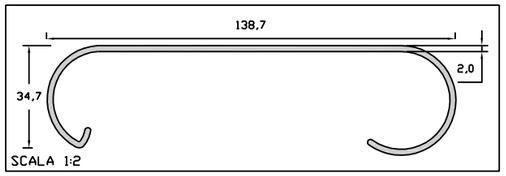

22AE10

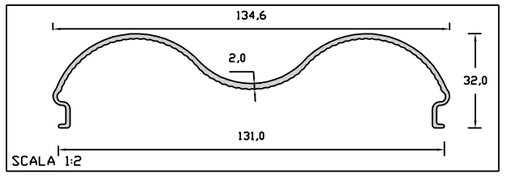

07PE64

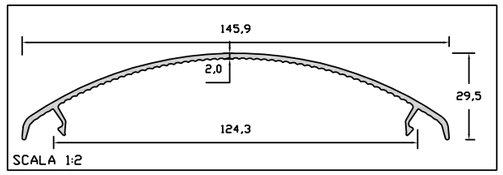

04PE44

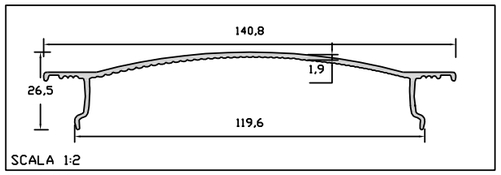

07PE96

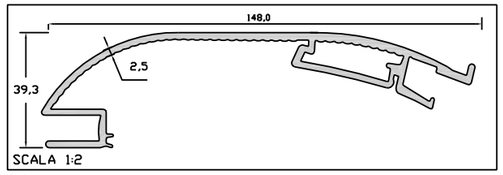

04PE39

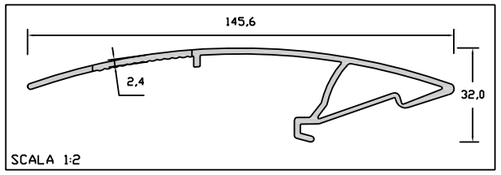

03PE51

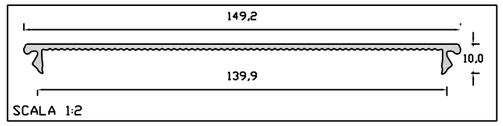

02PE44

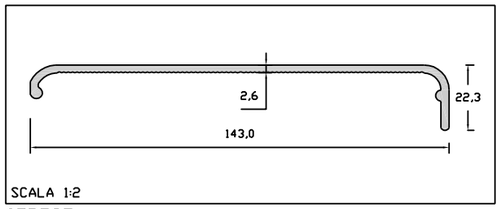

07PE95

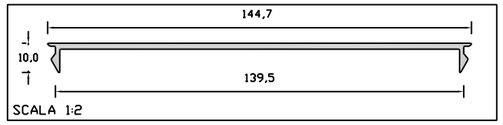

02PE54

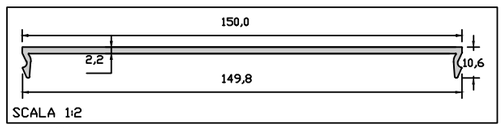

09PE91

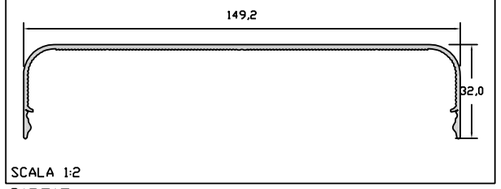

31PE15

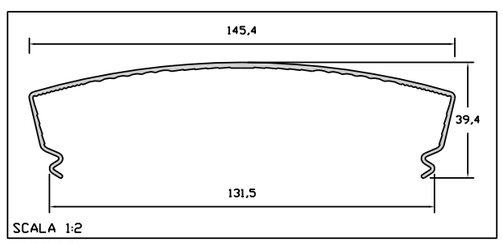

20PE38

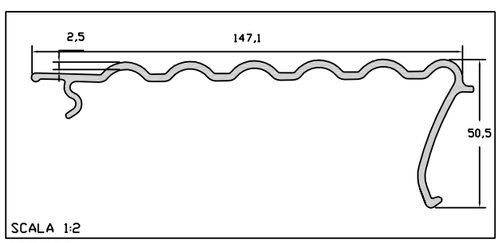

05ZN23

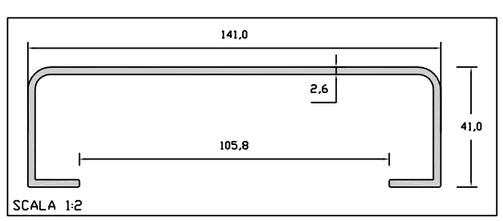

07AE10

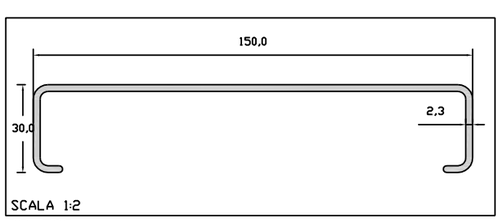

22AE03

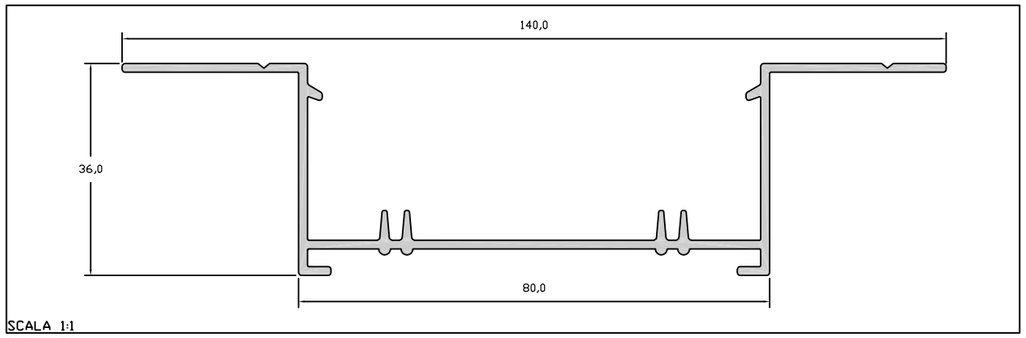

04PE18

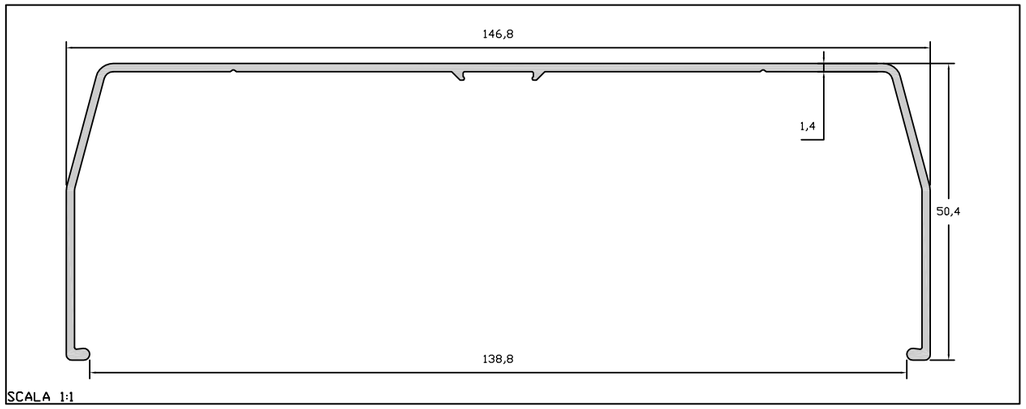

13PE09

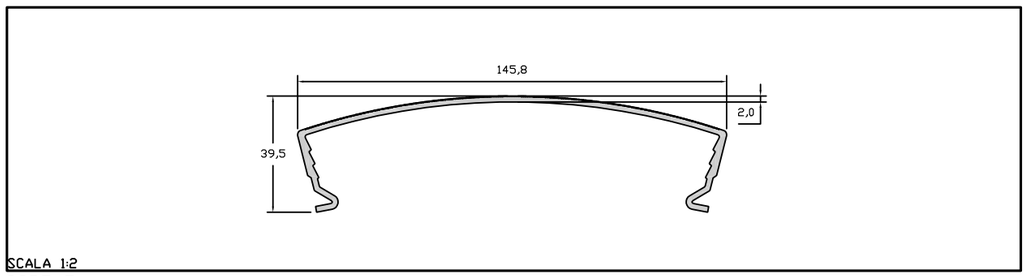

22PE45

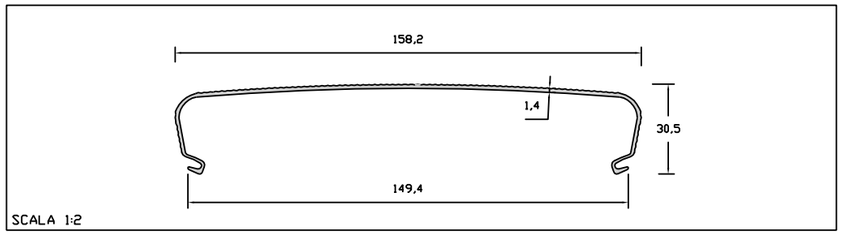

19PE31

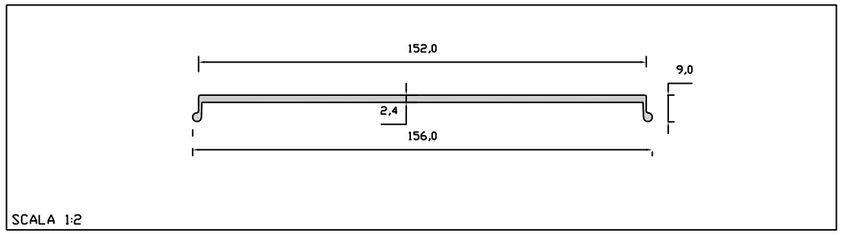

13PE46

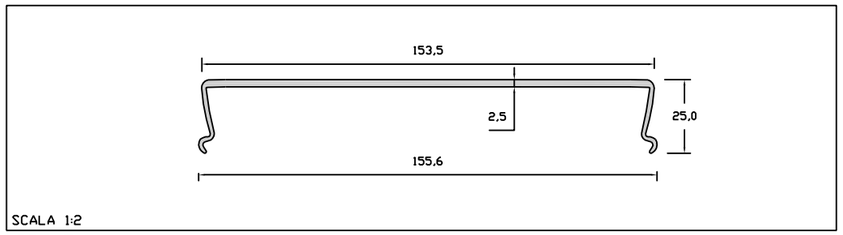

13PE45

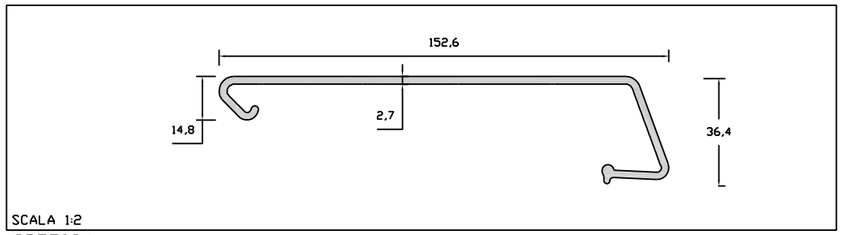

19PE7024

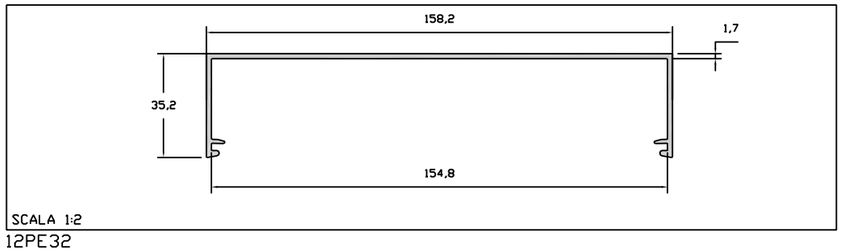

12PE32

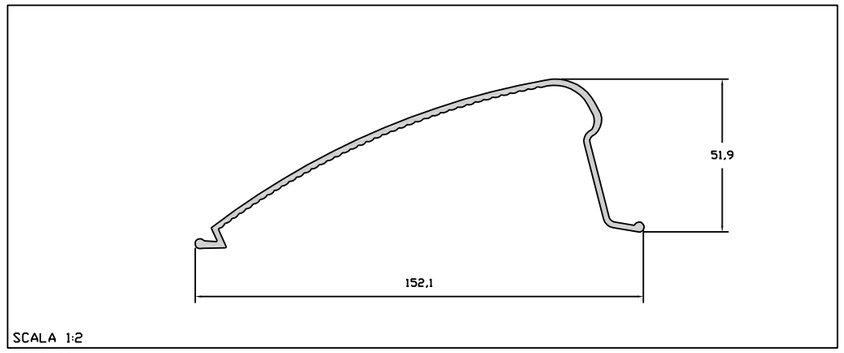

33PE11

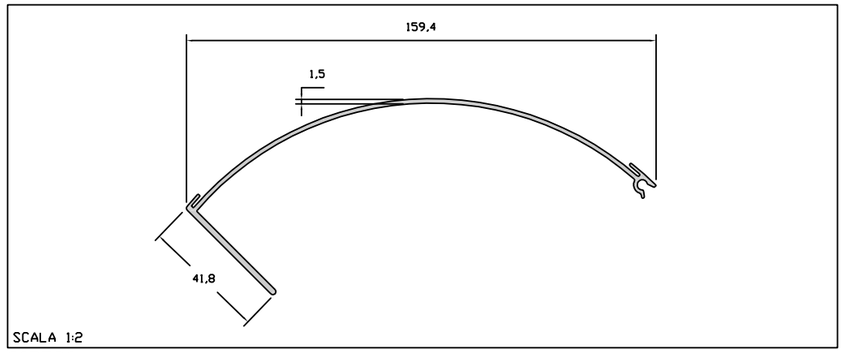

30PE36

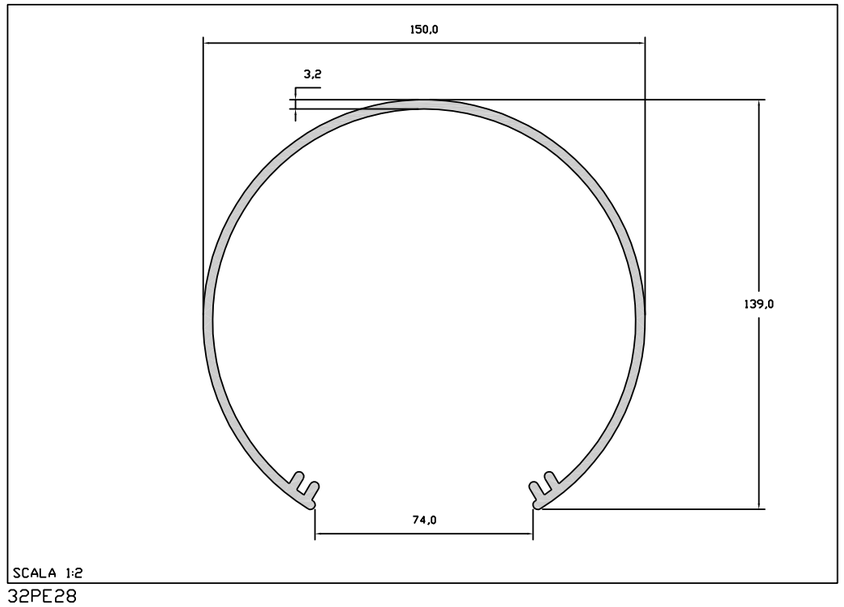

32PE28

150-160

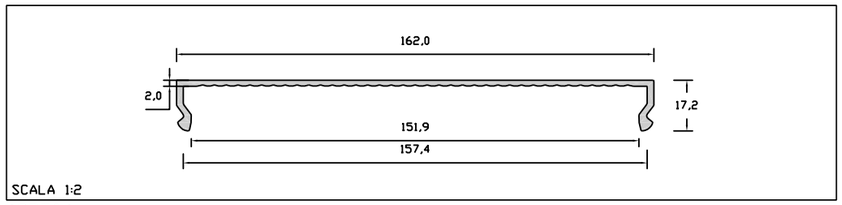

19PE04

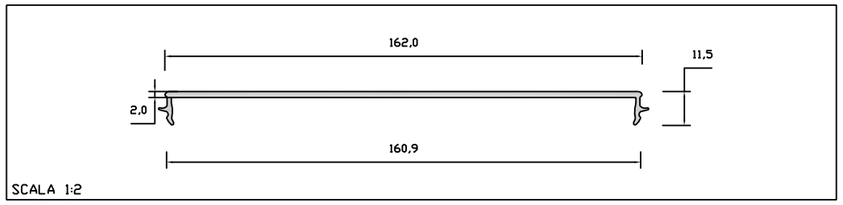

04PE48

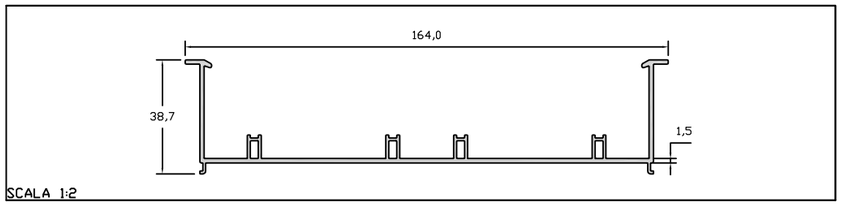

04PE79

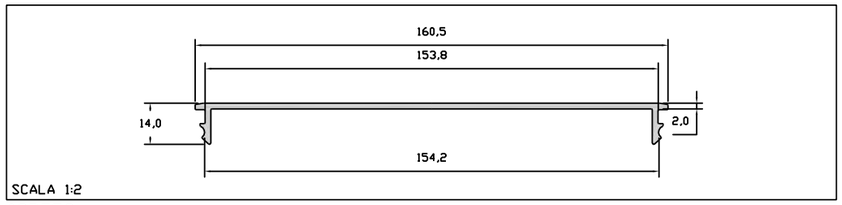

02PE53

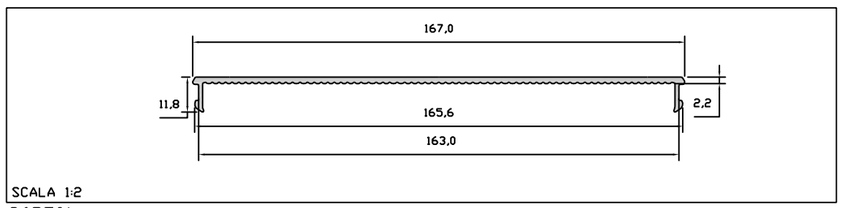

26PE01

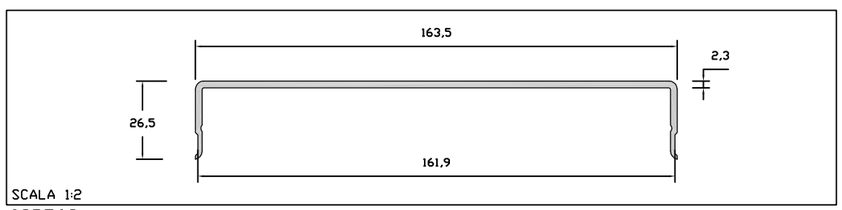

09PE68

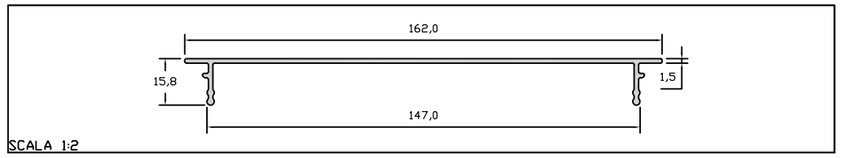

04PE80

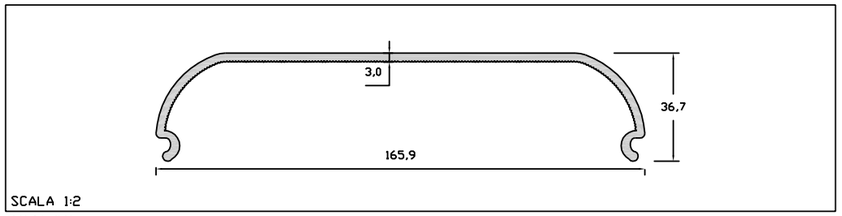

22AE08

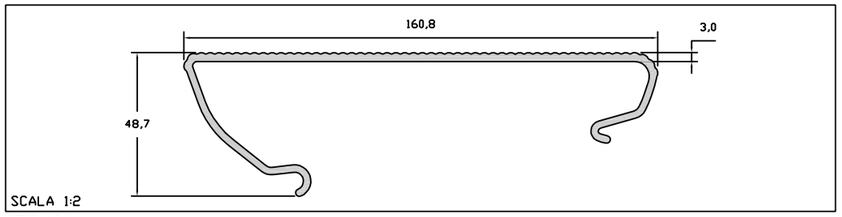

05ZN24

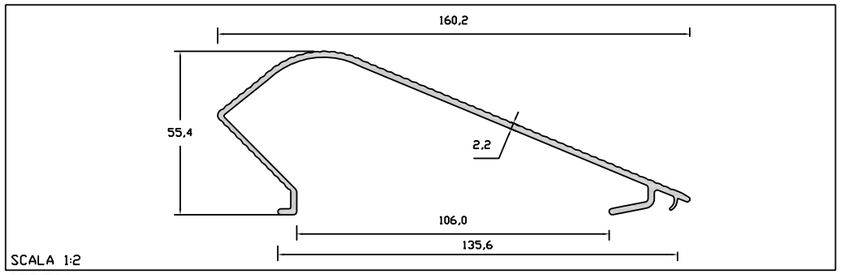

07PE31

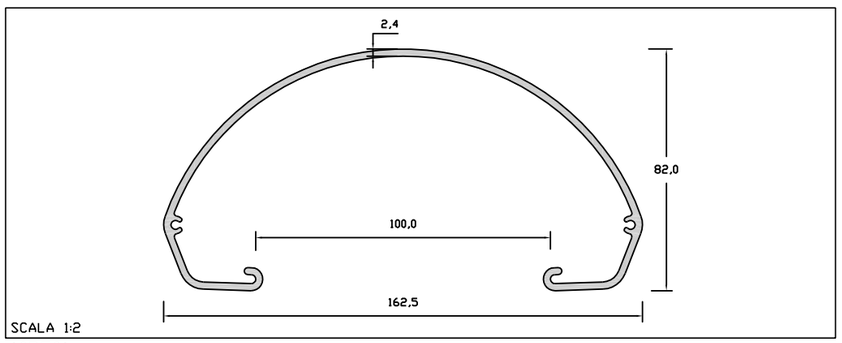

10PE01

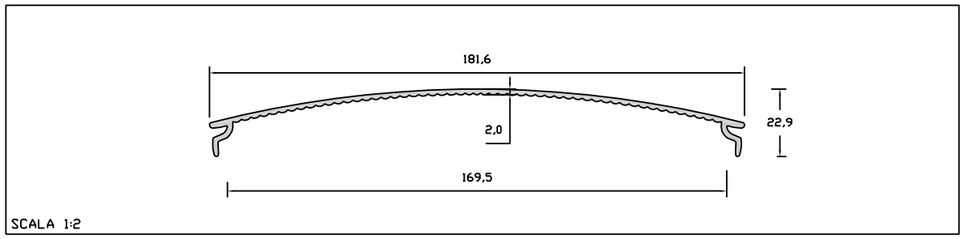

04PE36

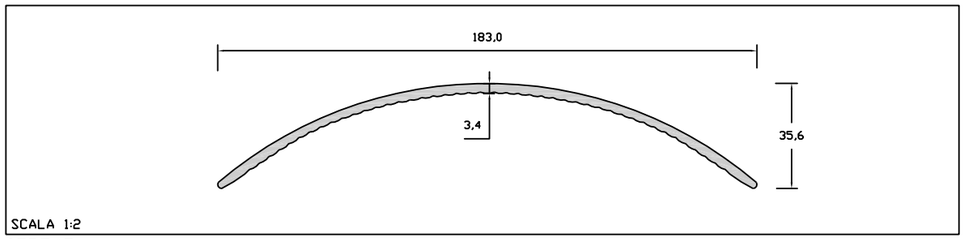

07PE47

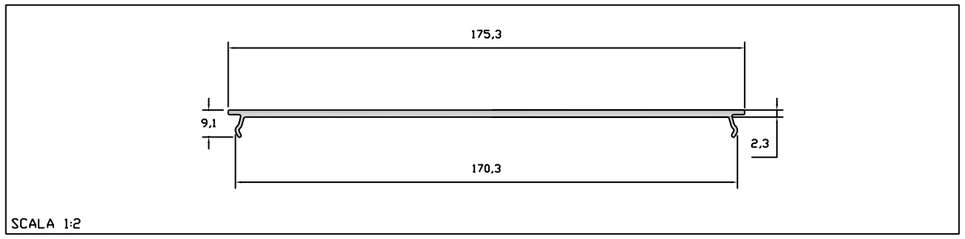

08PE38

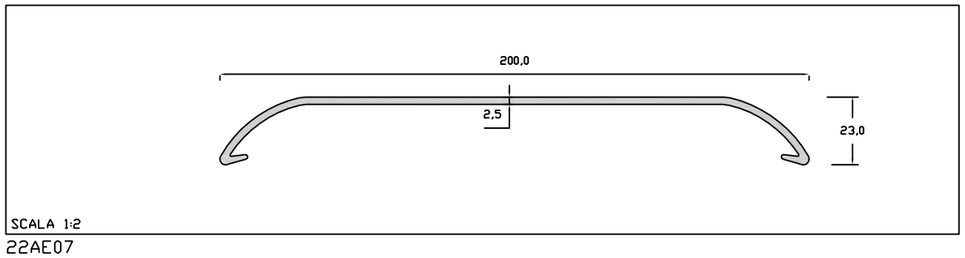

22AE07

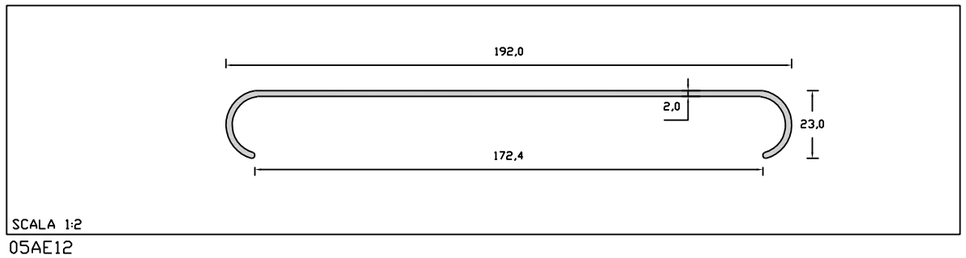

05AE12

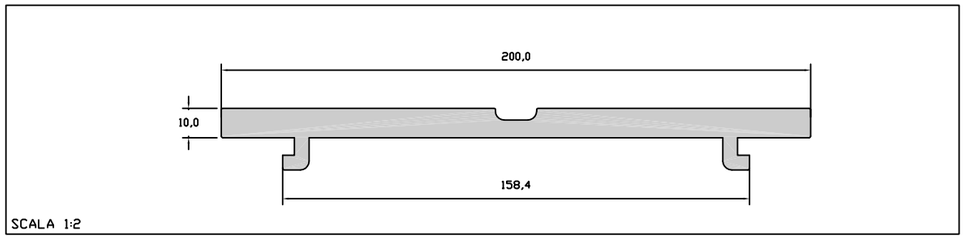

05PE46

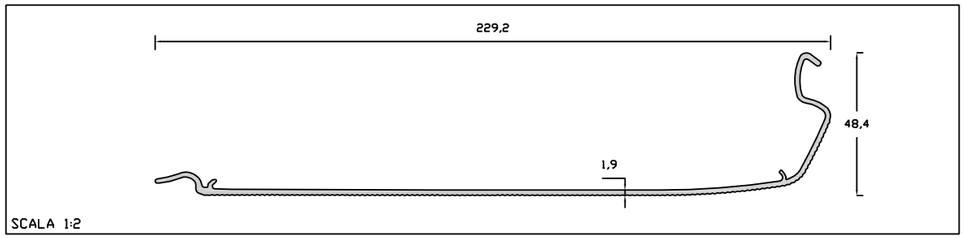

30PF26

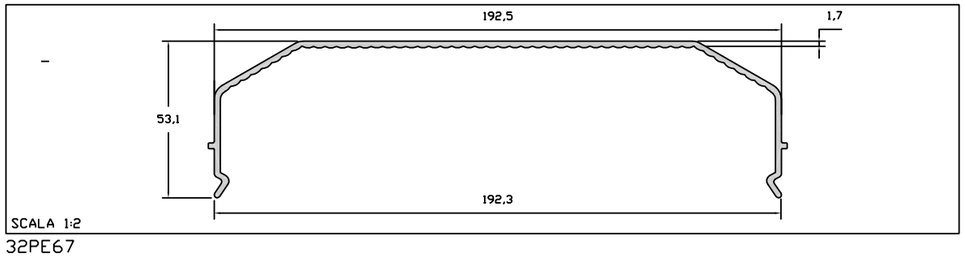

32PE67

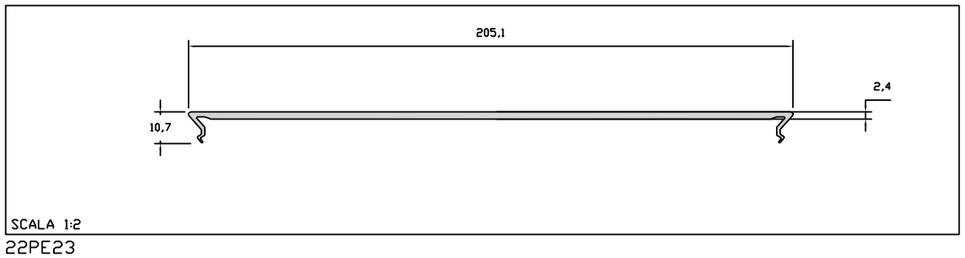

22PE23

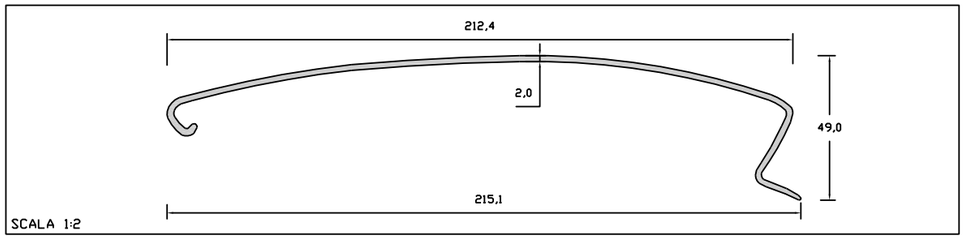

19PE10

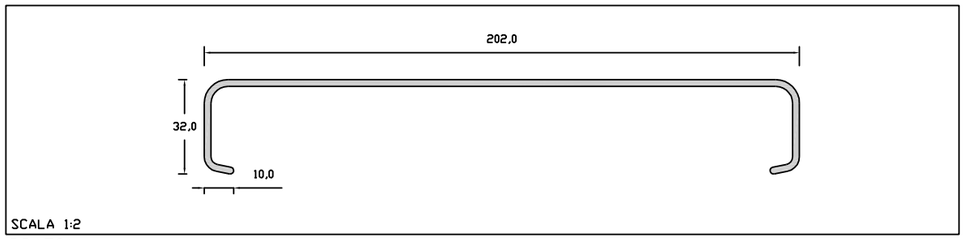

22AE01

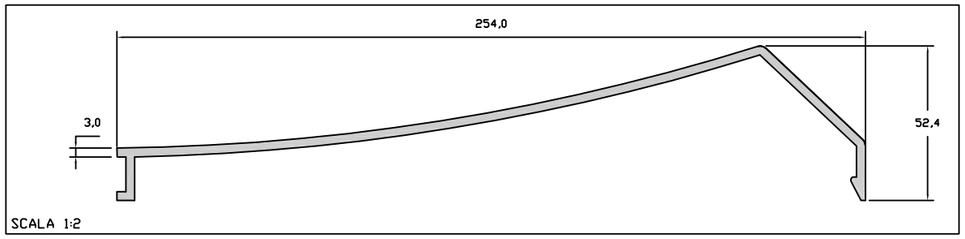

22PE22

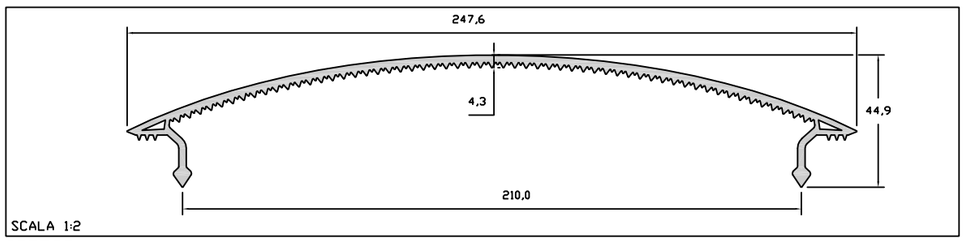

08PE39

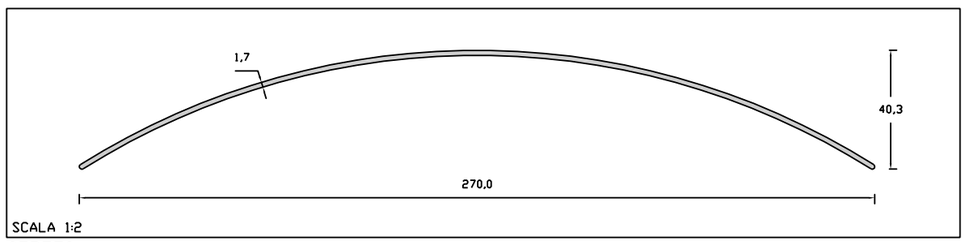

07PE50

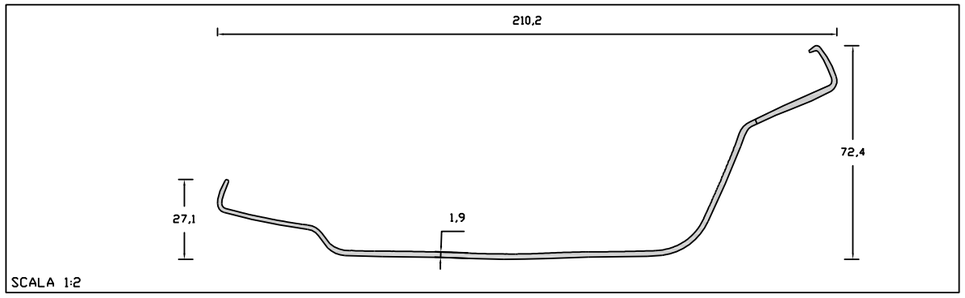

16PE33

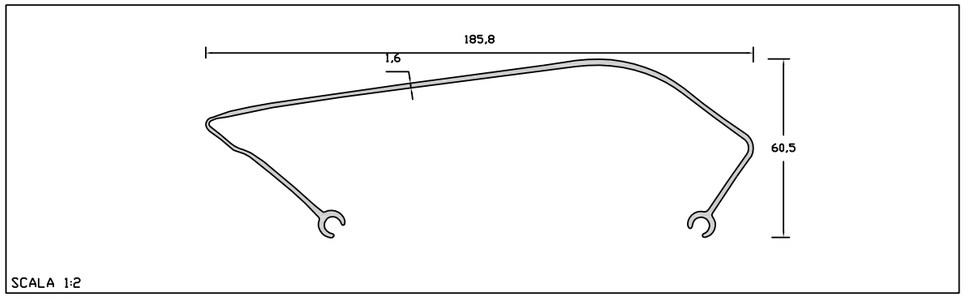

10PE02

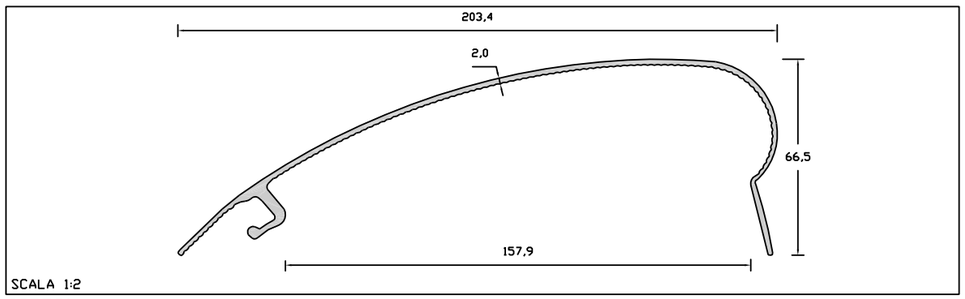

09PE31

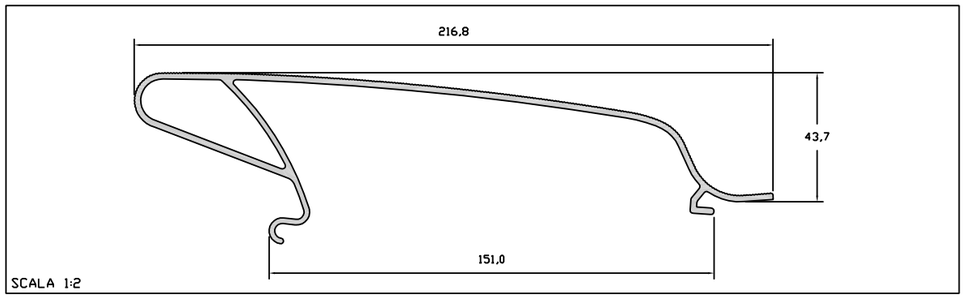

32PE29

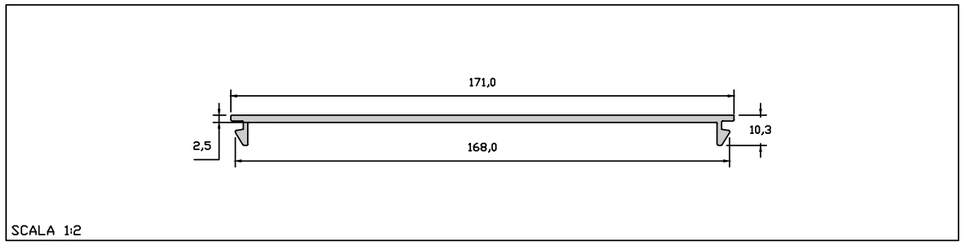

01PE10

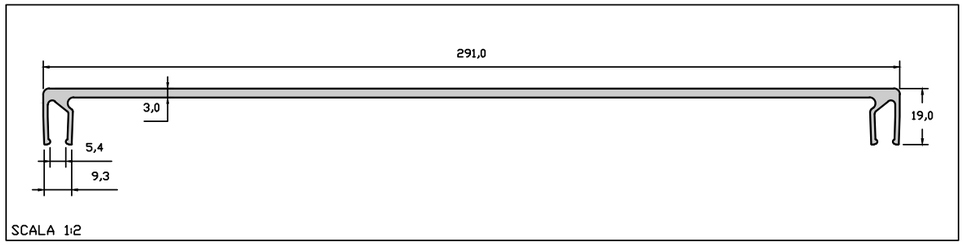

02PE06

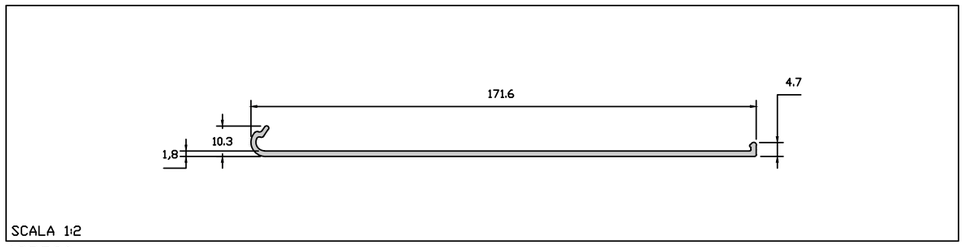

19PE20

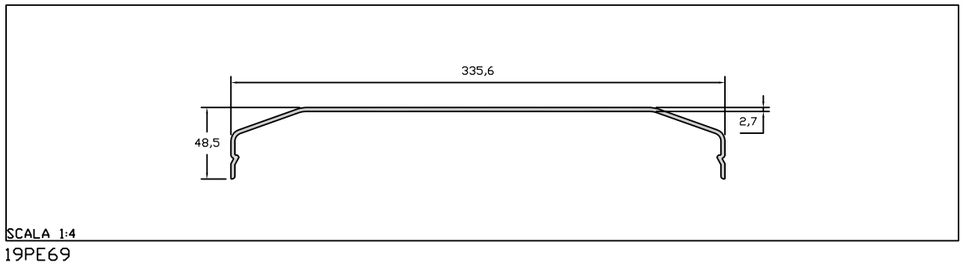

19PE69

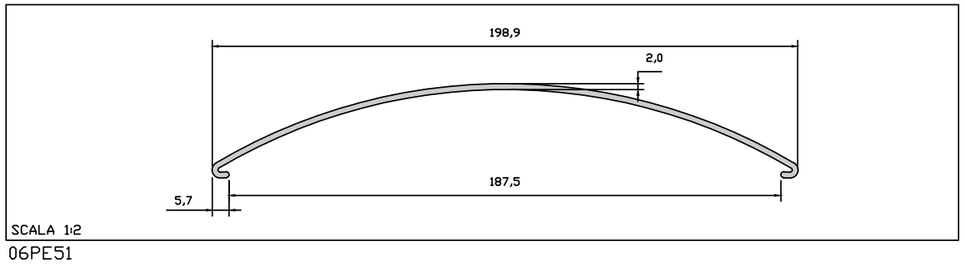

06PE51

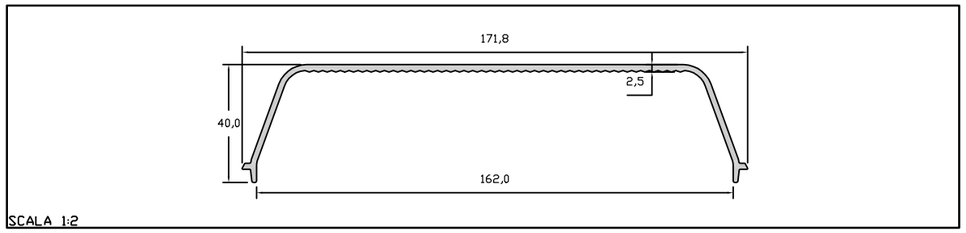

20PE08

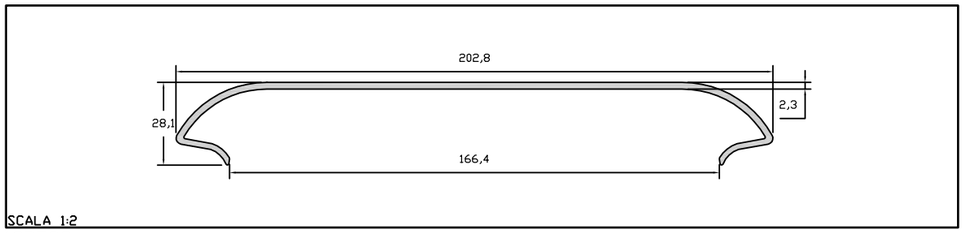

19PE29

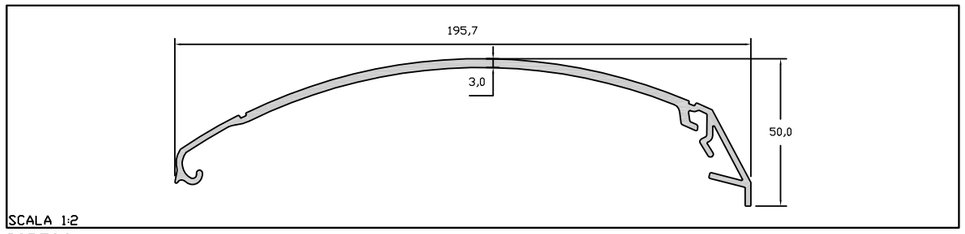

20PE06

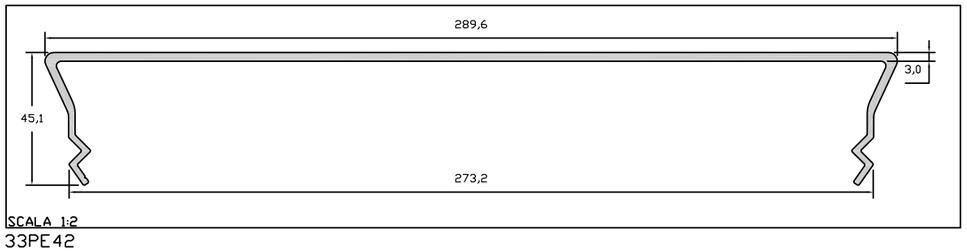

33PE42

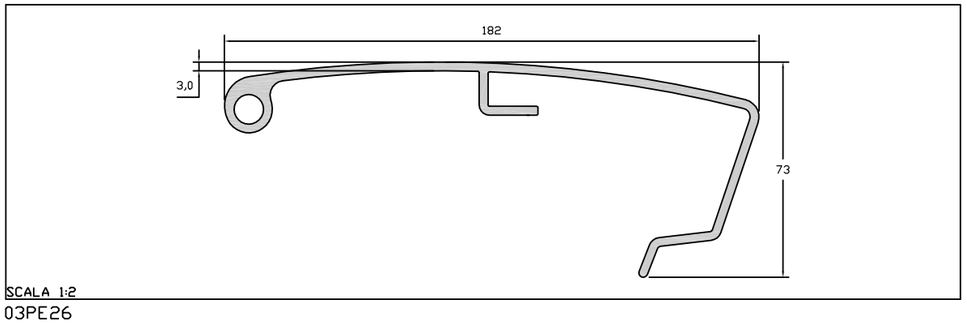

03PE26

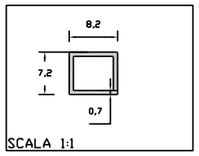

07TR08

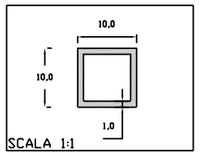

07TQ10

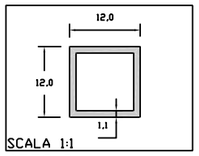

07TQ12

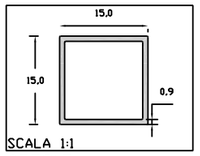

07TQ15

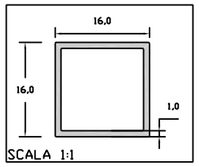

07TQ16

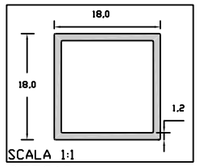

07TQ18

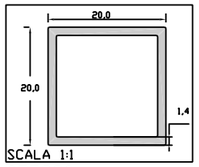

07TQ20

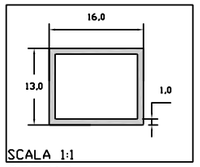

07TR13

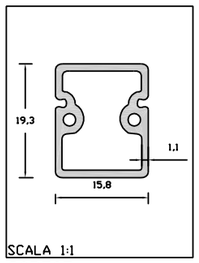

30PE05

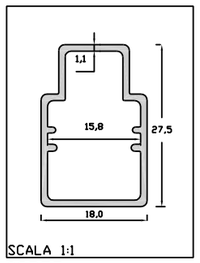

03PE54

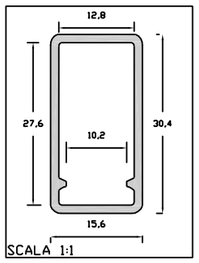

14PE42/N

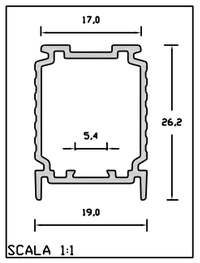

06PE46

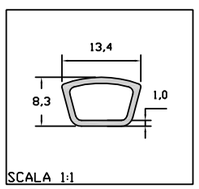

08PE43

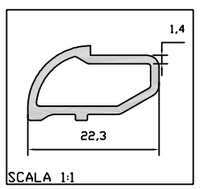

05PE27

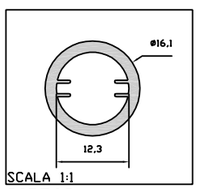

30PE62

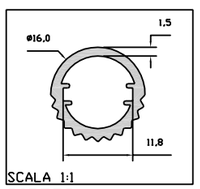

30PE72

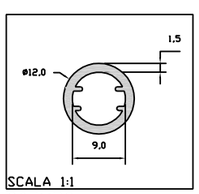

30TU72

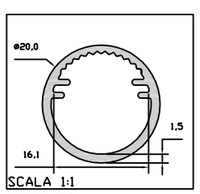

30PE64

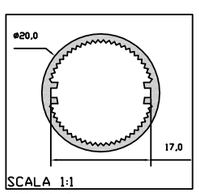

30TU71

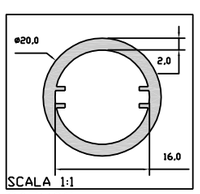

30TU85

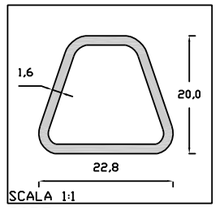

30PE44

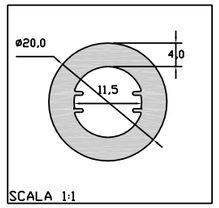

30PE61

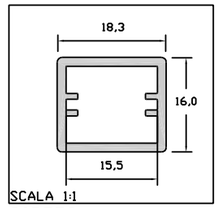

30PE53

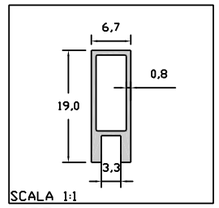

19PE49

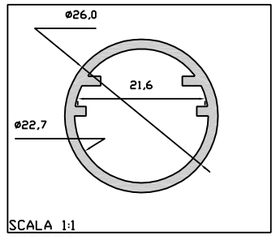

30PE58

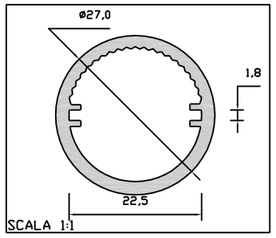

30PE60

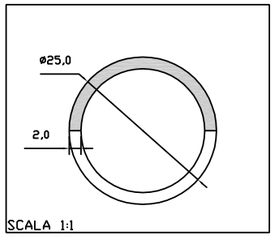

30TU75

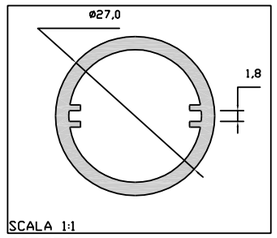

30PE59

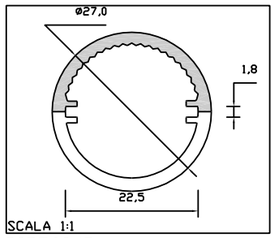

30PE60/B

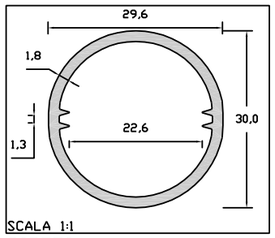

30PE50

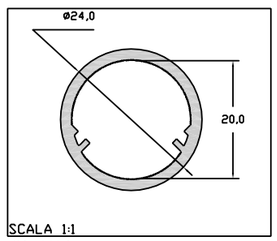

01TU61

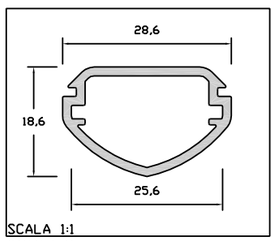

03PE58

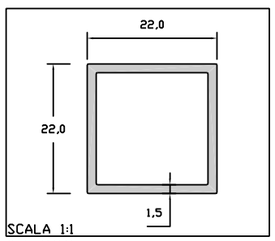

07TQ22

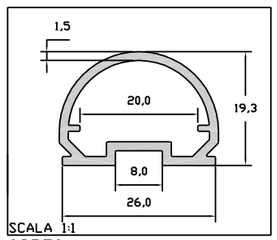

02PE04

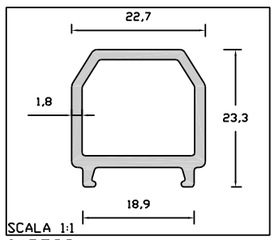

04PE38

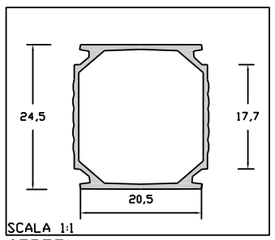

07PE71

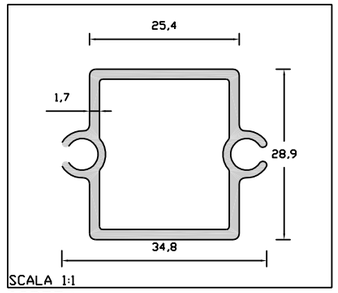

09PE54

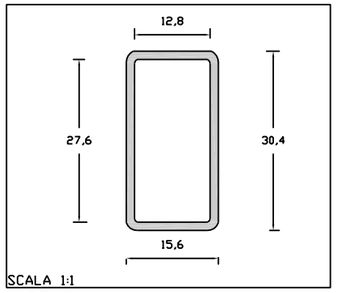

14PE42

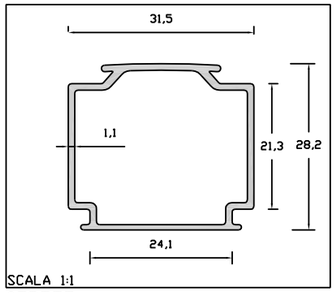

07PE77

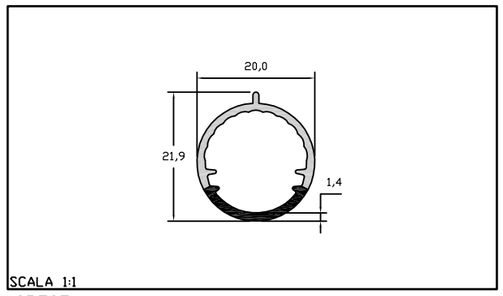

16PE07

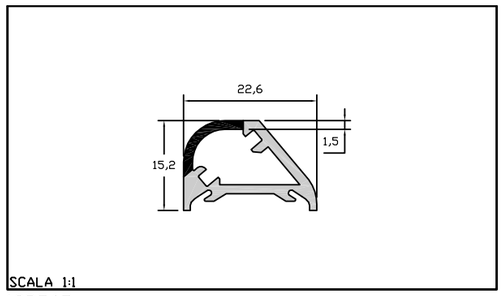

19PE67

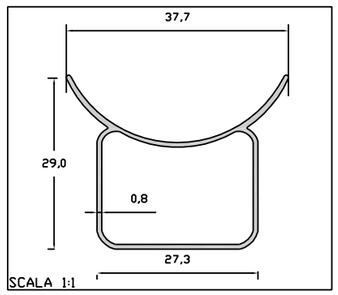

07PE51

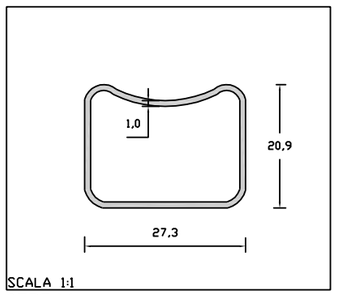

07PE44

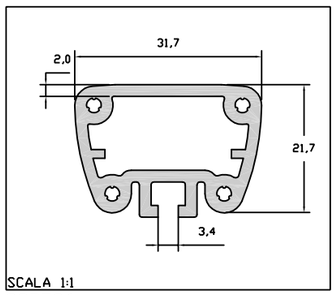

32PE86

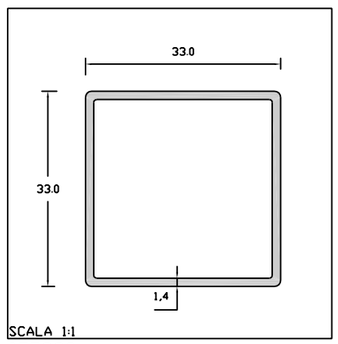

07TQ33

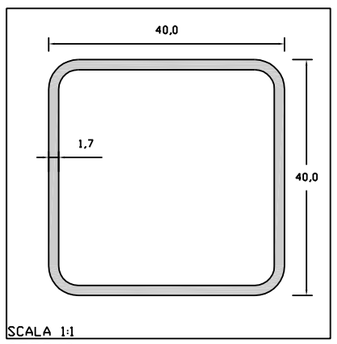

07TQ40

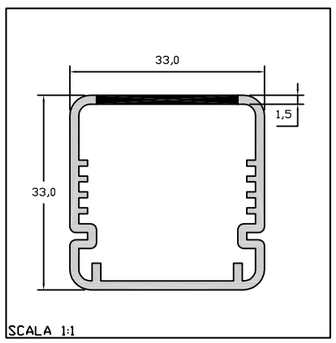

12PE85

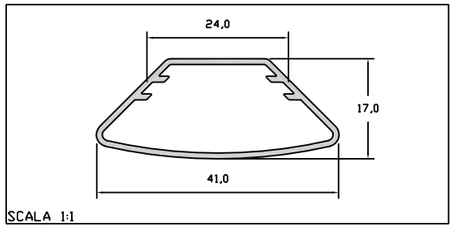

19PE48

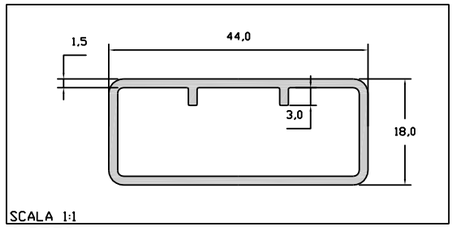

01PE59

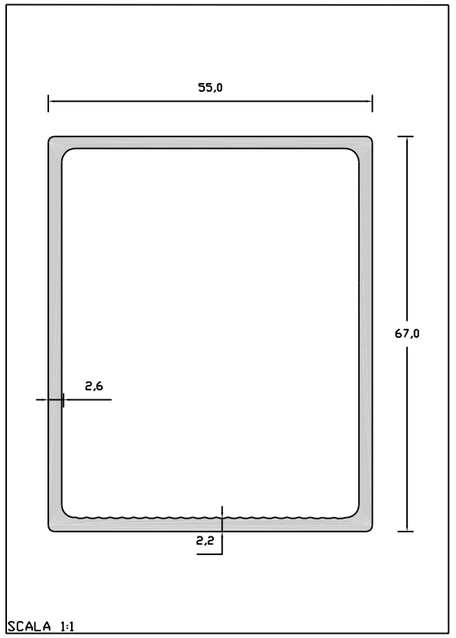

04TR55

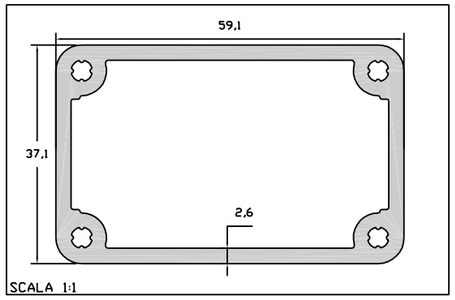

22PE36

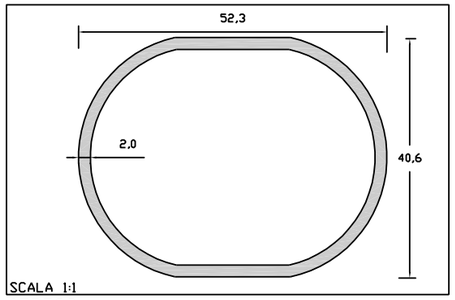

07PE89

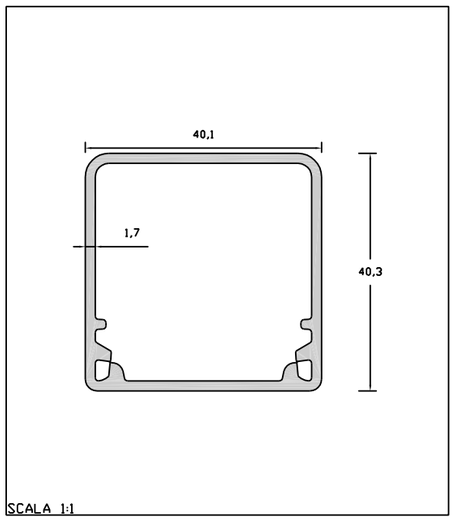

30PE47

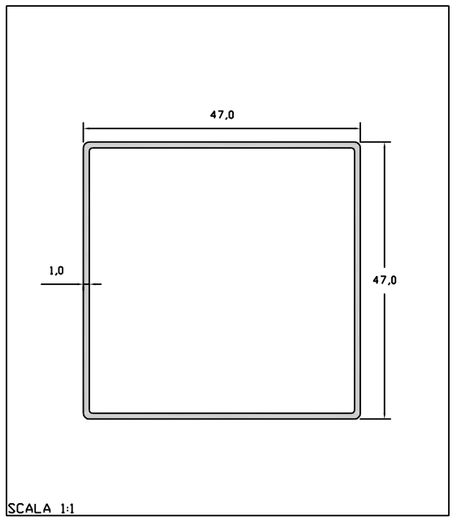

04TQ47

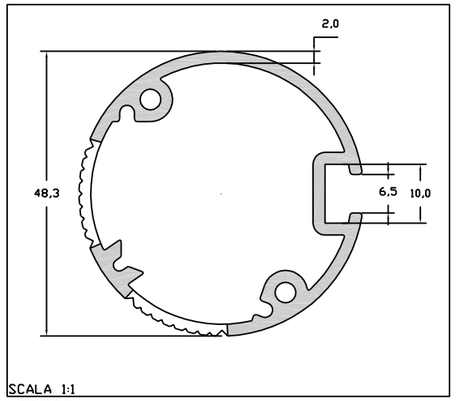

13PE57

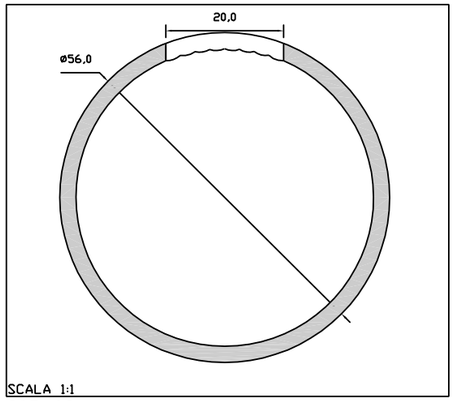

30TU68

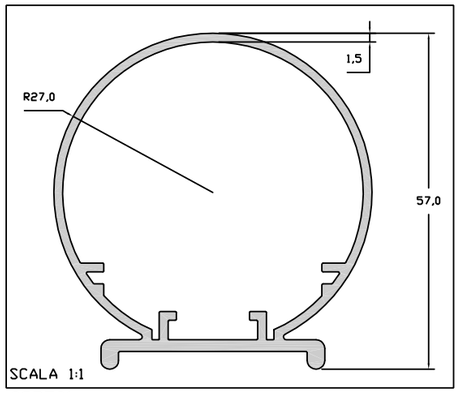

09PE01

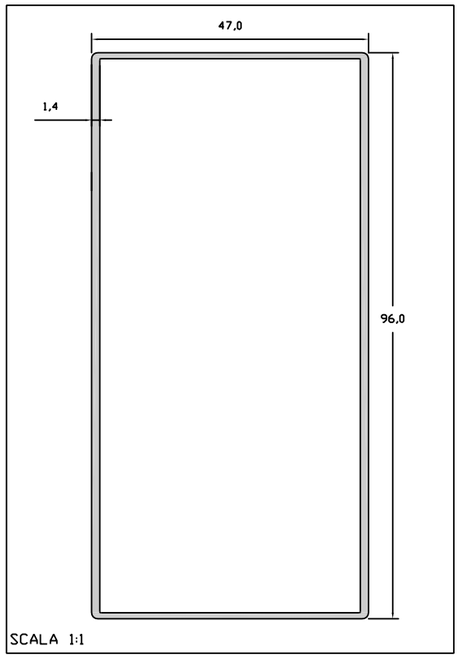

04TR47

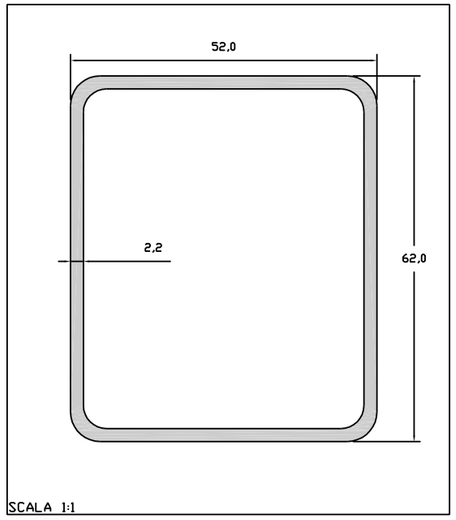

04TR52

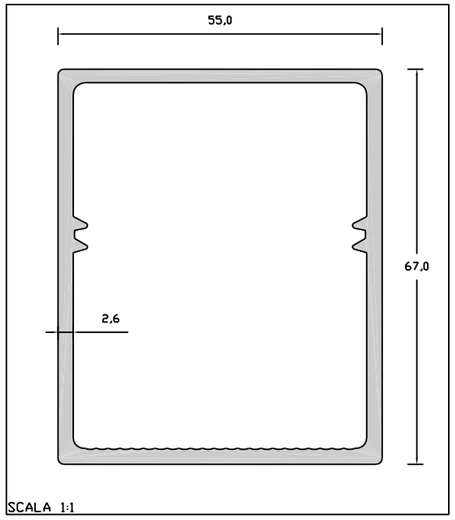

30PE18

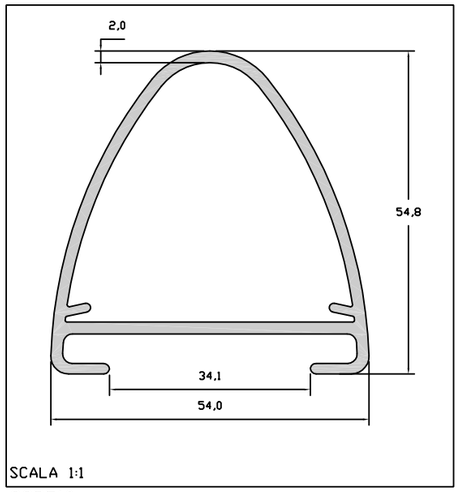

32PE10

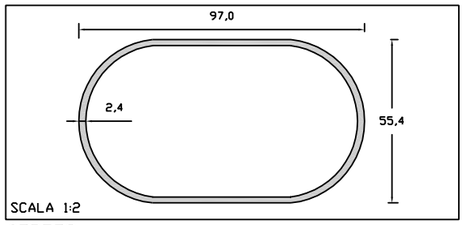

07PE73

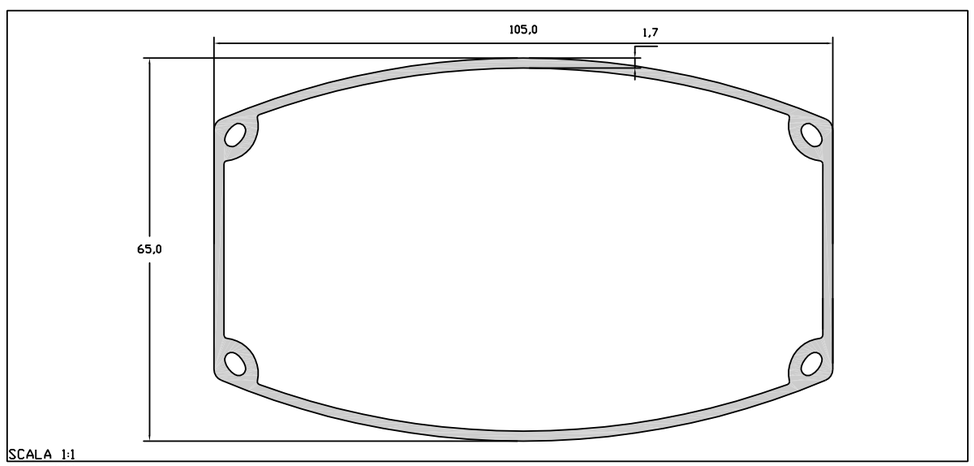

14PE68

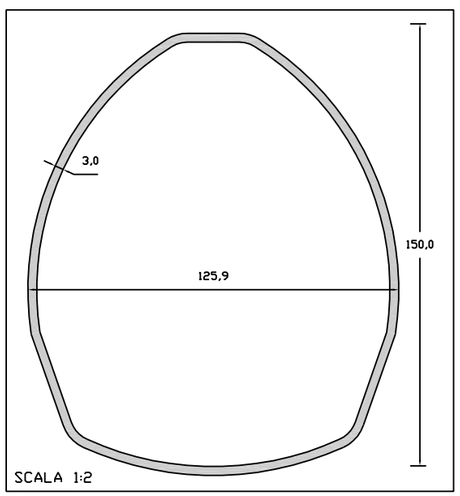

30PE04

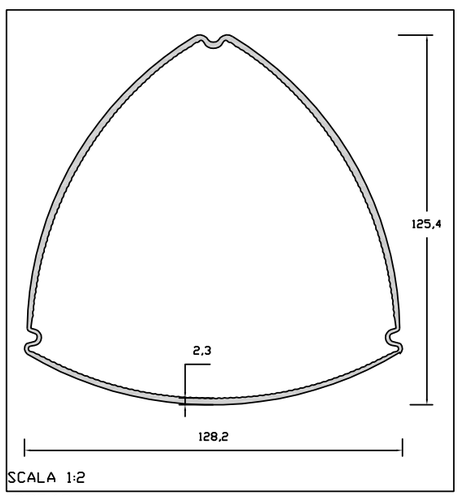

13PE43

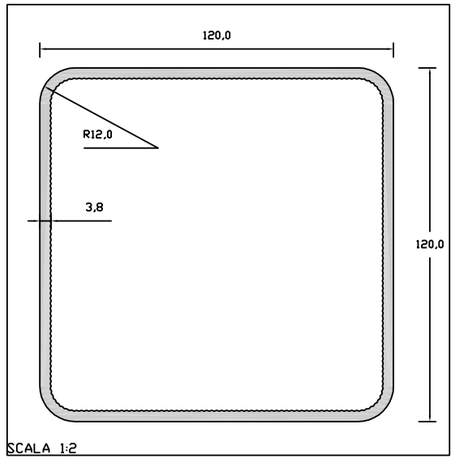

07TQ120

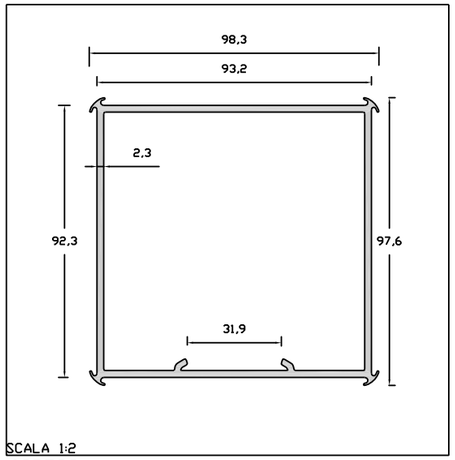

08PE33

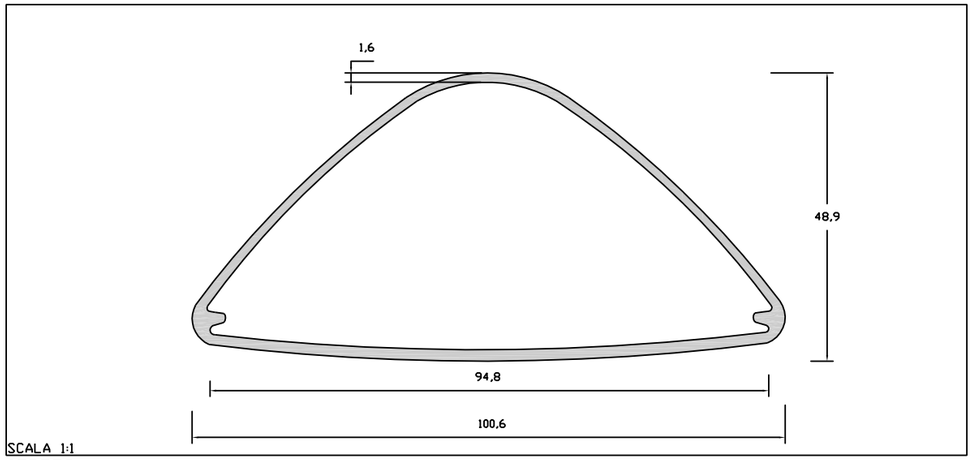

07PE53

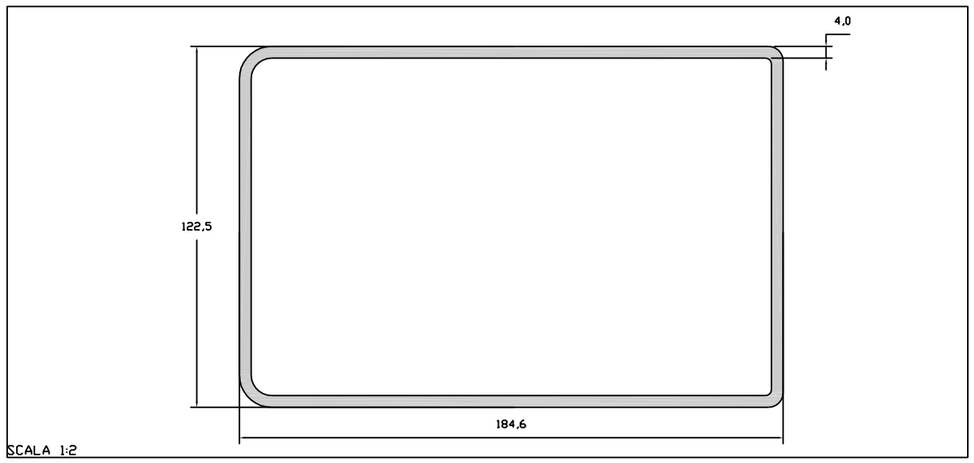

32PE26

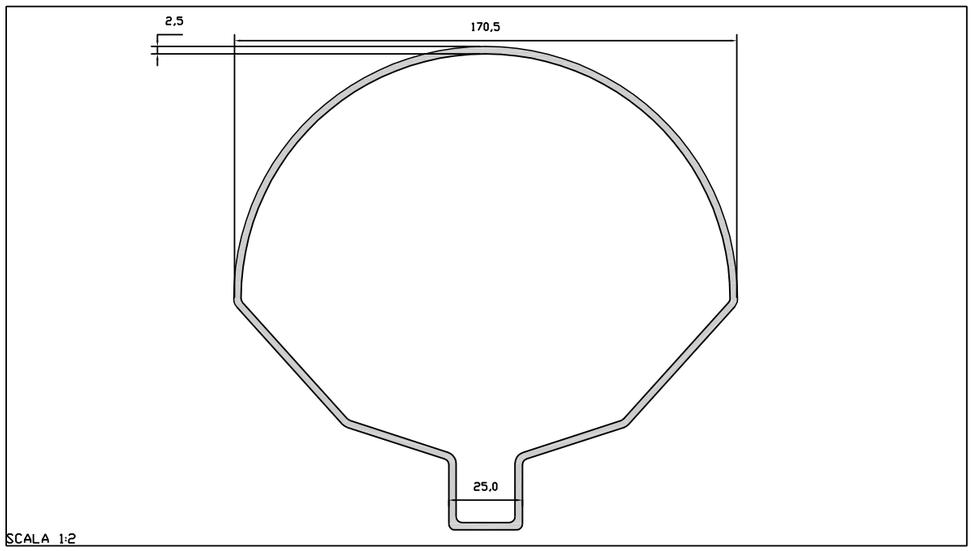

14PE64

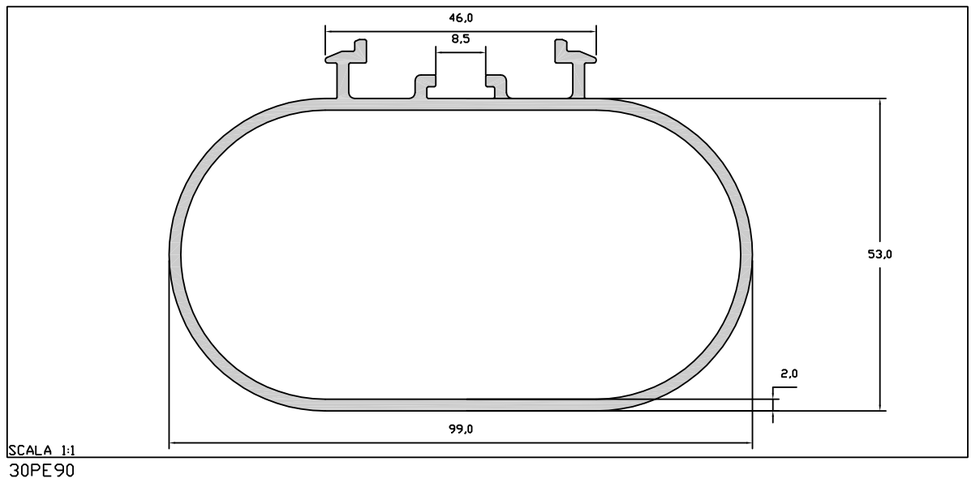

30PE90

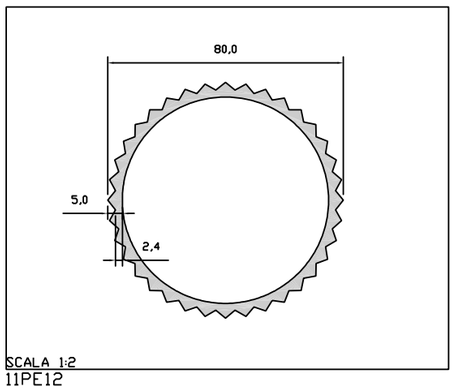

11PE12

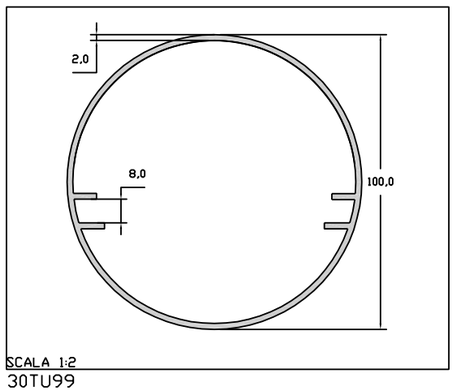

30TU99

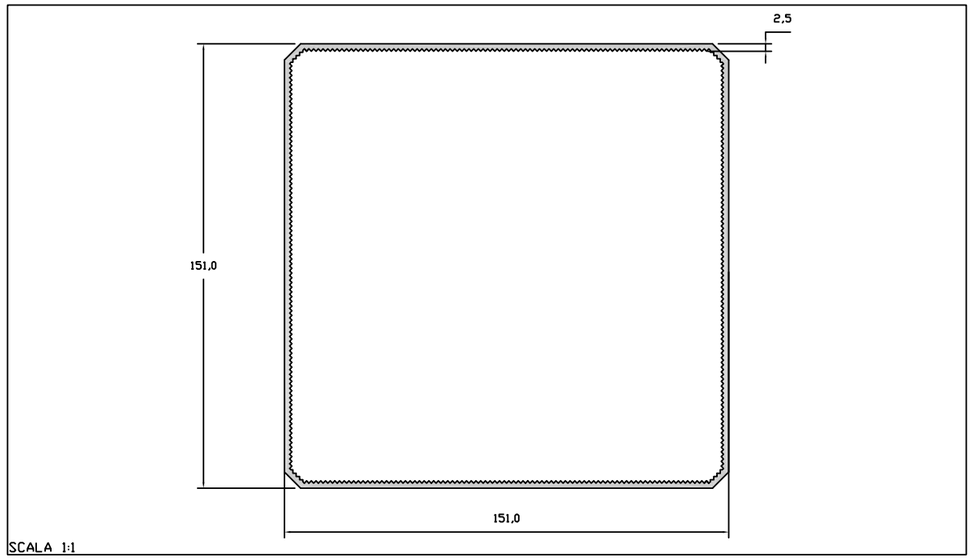

07PE05

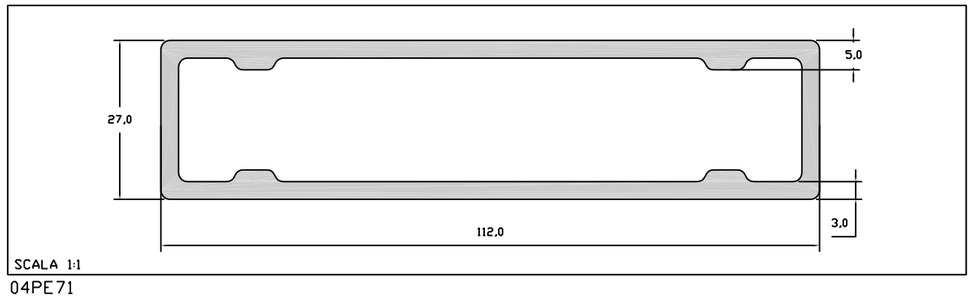

04PE71

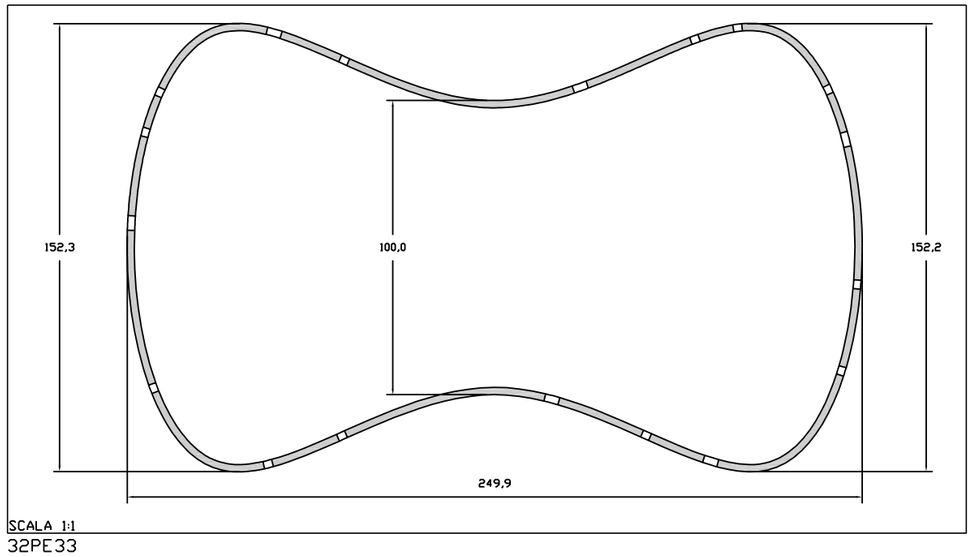

32PE33

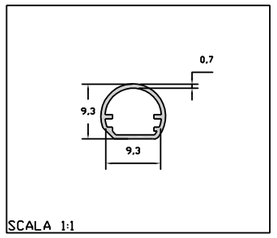

09PE88

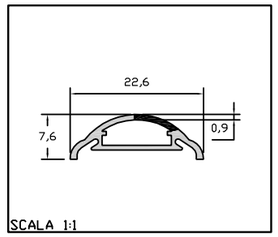

19PE27/A

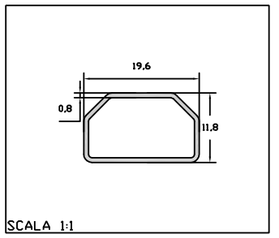

20PE54

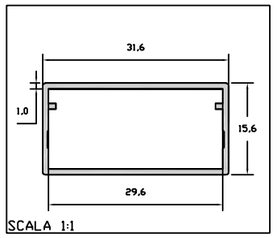

32TR82

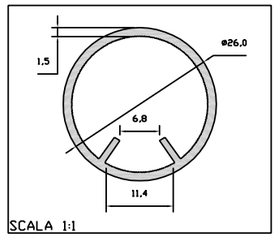

30TU73

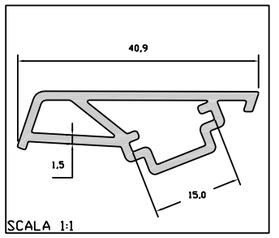

22PE39

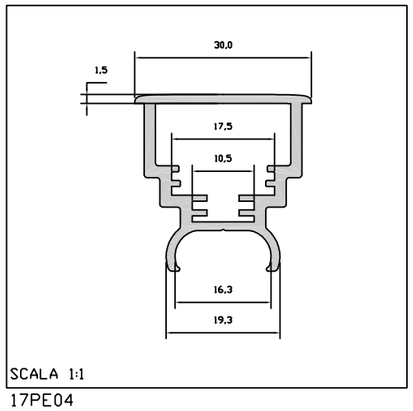

17PE04

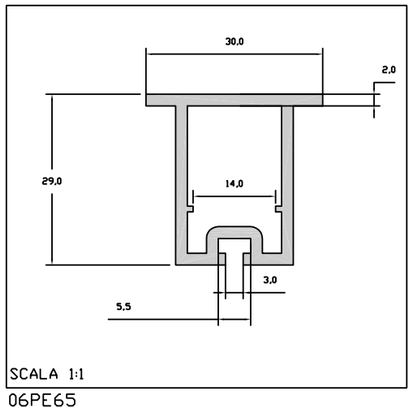

06PE65

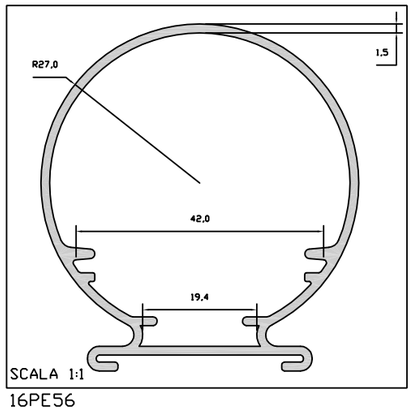

16PE56

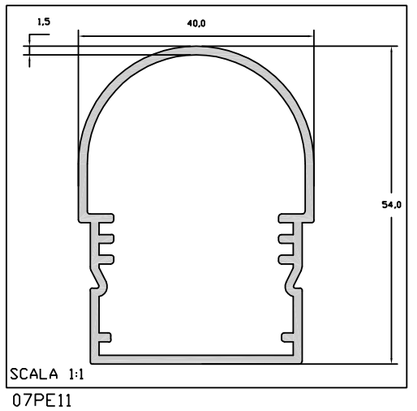

07PE11

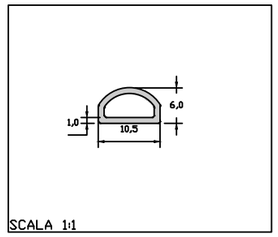

04PE10

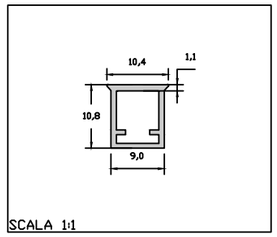

09PE92

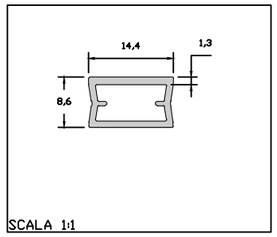

19PE23

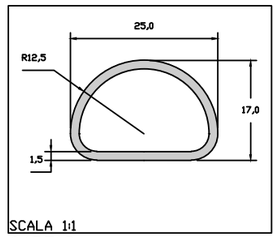

04PE12

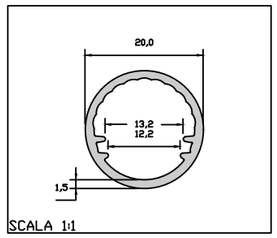

33TU22

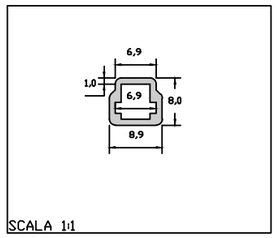

18PE13

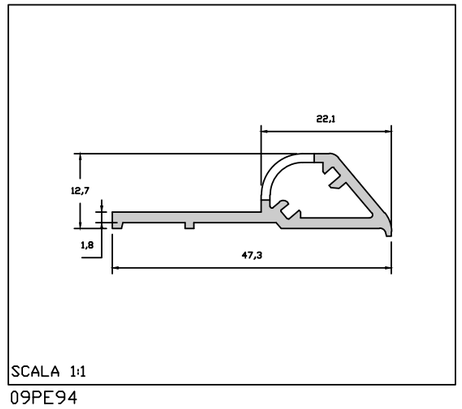

09PE94

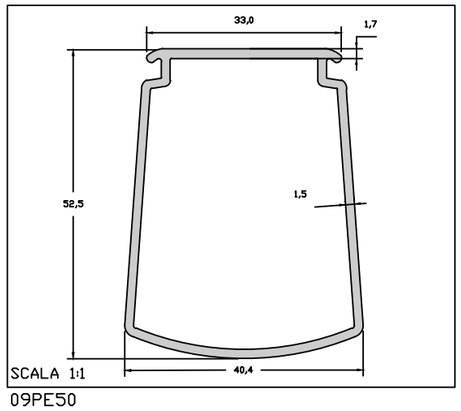

09PE50

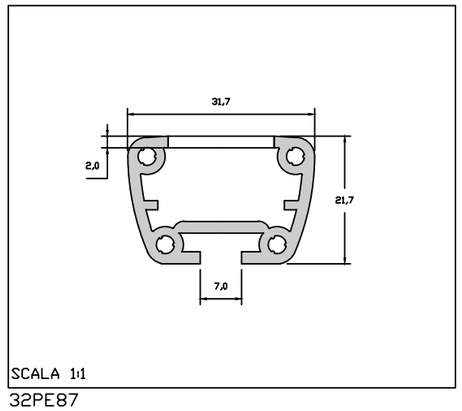

32PE87

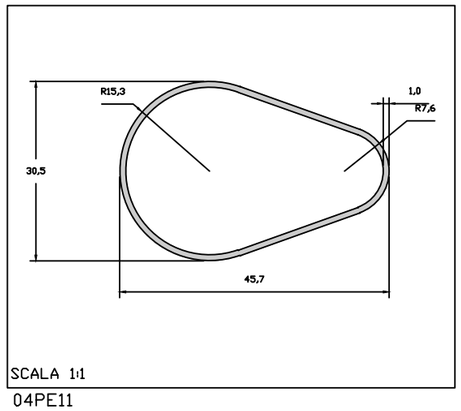

04PE11

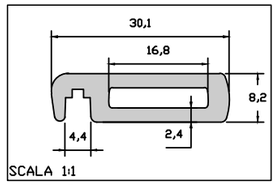

16PE48

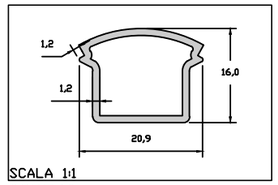

08PE40

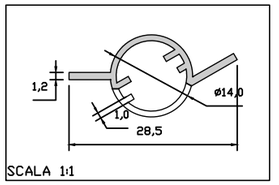

15PE05

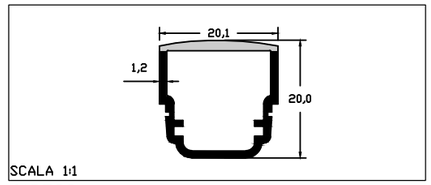

01PE28

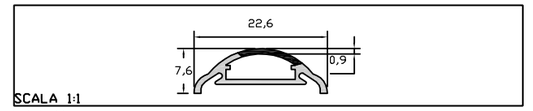

19PE27

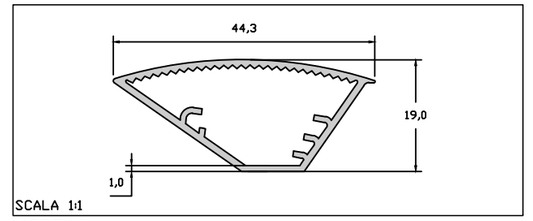

19PE46

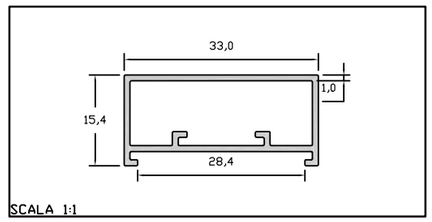

01PE19

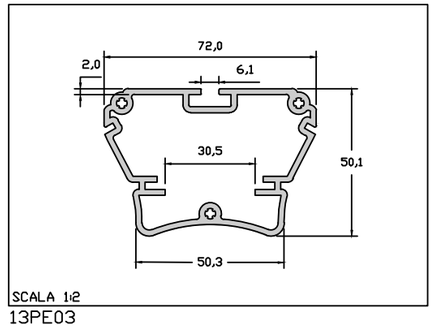

13PE03

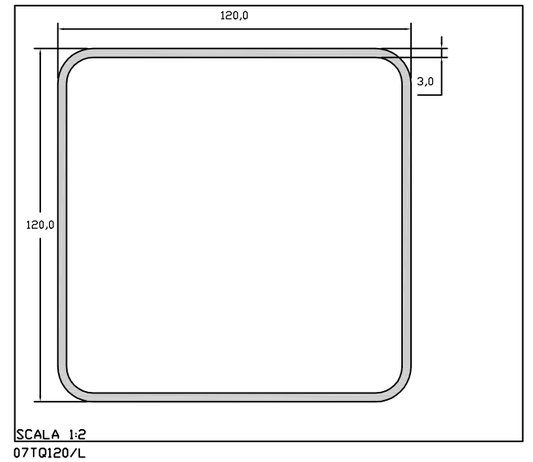

07TQ120/L

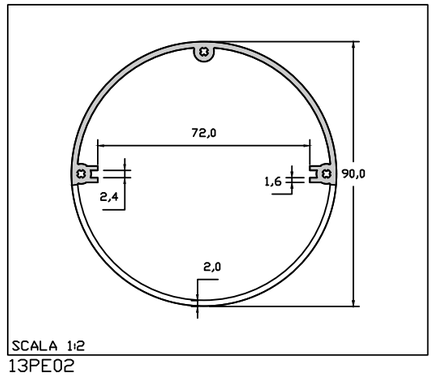

13PE02

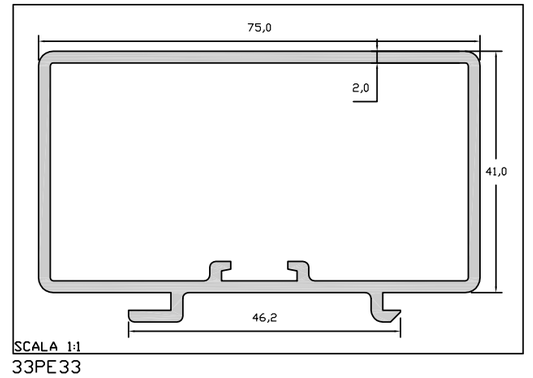

33PE33

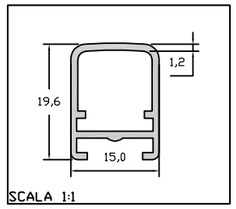

SCALA 1:1
19PE64

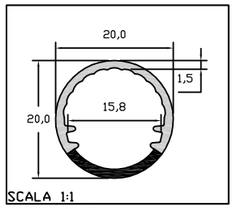

SCALA 1:1
33TU22/B

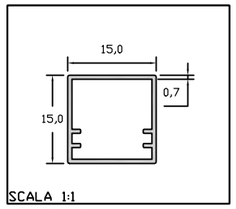

SCALA 1:1
07TQ15CN

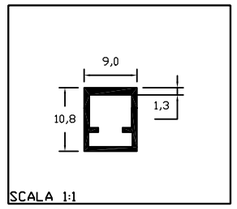

SCALA 1:1
09PE04

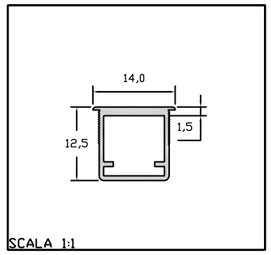

SCALA 1:1
04PE20

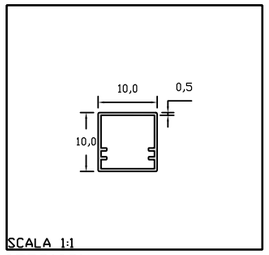

SCALA 1:1
07TQ10CN

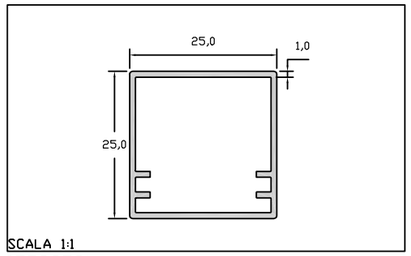

SCALA 1:1
07TQ25CN

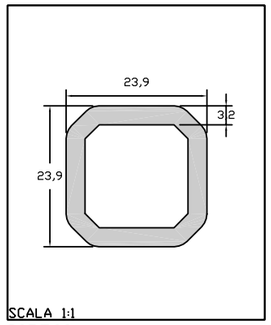

SCALA 1:1
20PE60

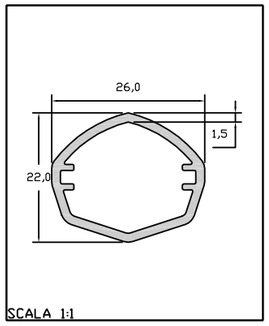

SCALA 1:1
06PE06

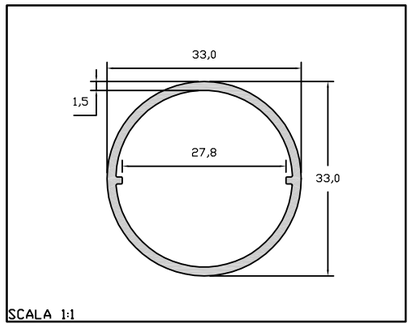

SCALA 1:1
30PE75/N

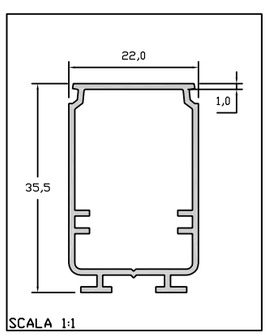

SCALA 1:1
24PE01

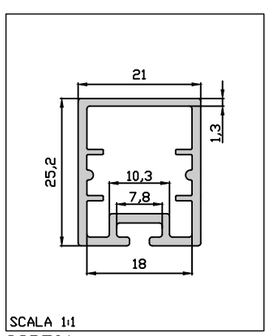

SCALA 1:1
32PE01

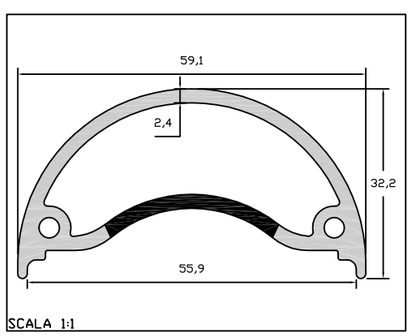

SCALA 1:1
32PE51

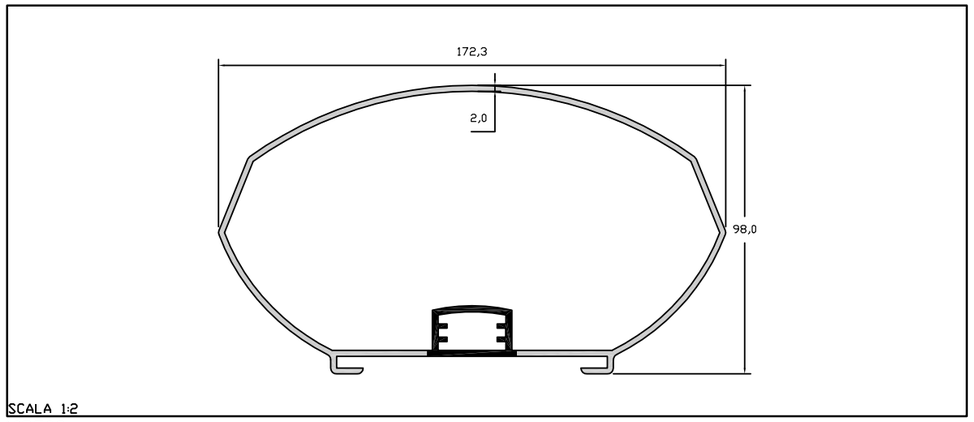

SCALA 1:2
10PE08

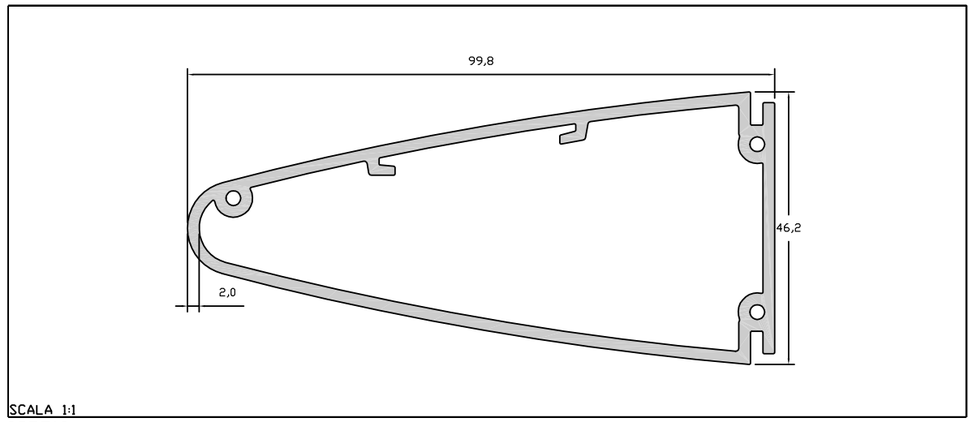

SCALA 1:1
09PE10

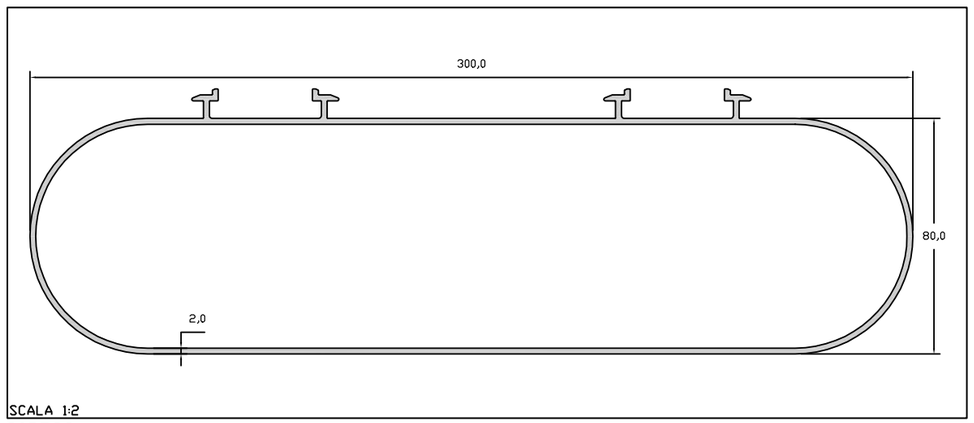

SCALA 1:2
30PE89

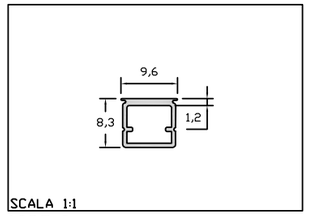

09PE19

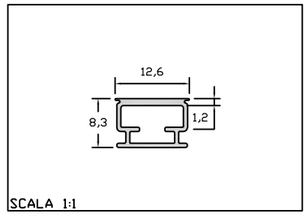

09PE22

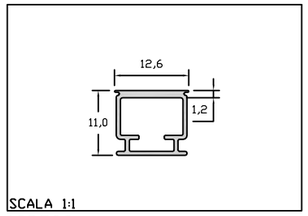

09PE23

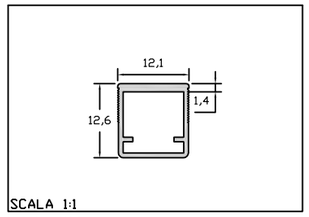

04PE20A

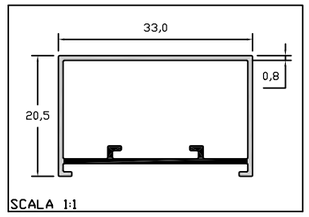

01PE78

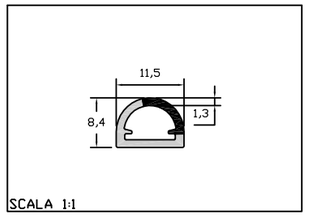

05PE33

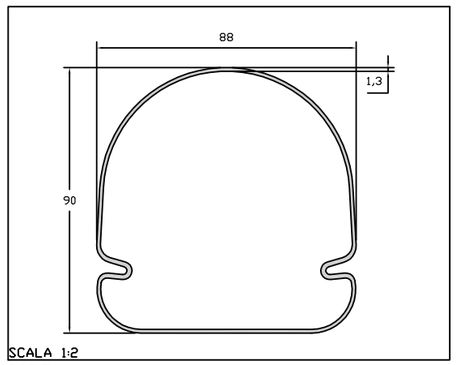

20PE11

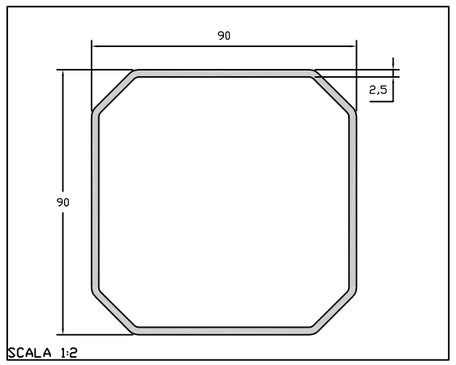

06PE74

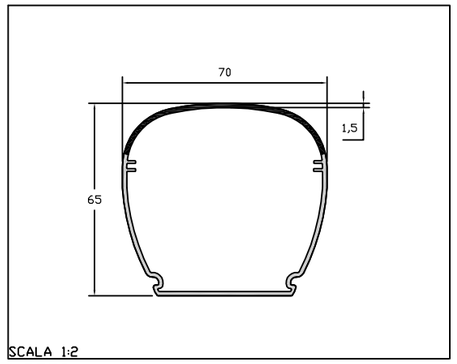

01PE79

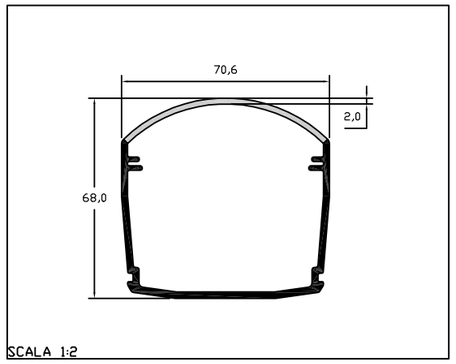

16PE68

LENS

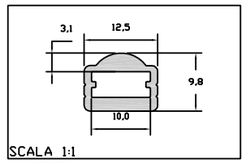

16PE54

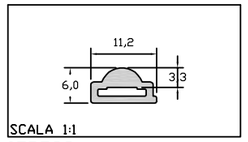

05PE32

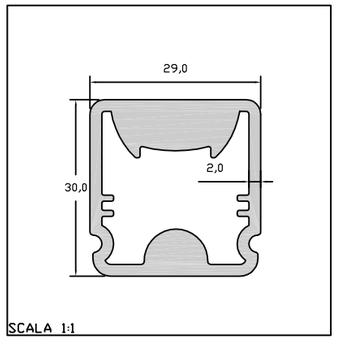

02PE07

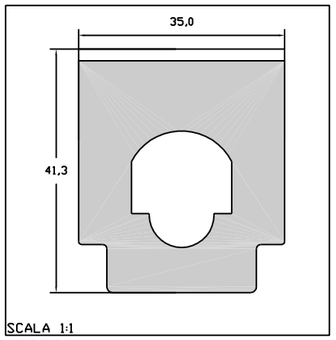

05PE28

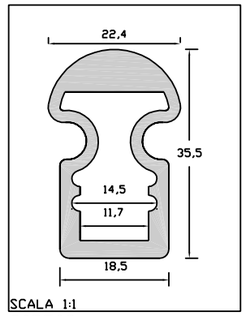

30PE03

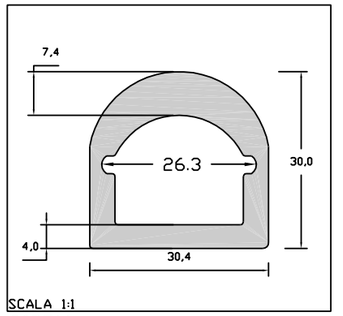

30PE16

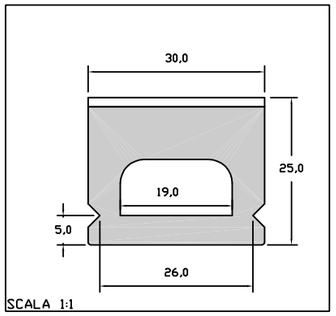

03PE06

FOTOMETRIE

PHOTOMETRIC | PHOTOMETRIE | FOTOMETRÍA | ФОТОМЕТРИЯ

Legenda

	Angolo totale di emissione lungo piano ortogonale ad asse estrusione Total angle of emission along orthogonal plan and extrusion axis.

Nome file fotometria simulata del profilo in oggetto con LED smd Cree XP-E Bianco Freddo (5500° K) con emissione lambertiana di 120° e pilotato a 350mA

File name of simulated photometry referring to the profile with Cree XP-E cool white LED (5500° K) with 120° Lambertian emission, piloted to 350 mA

30PE25

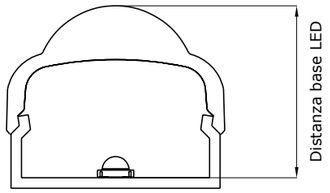

Distanza base LED/ LED distance (mm)	Materiale/ Material	
16.3	PMMA	8°
16.3	PC	5°
10.3	PMMA	50°
10.3	PC	42°

07PE97

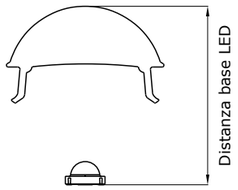

Distanza base LED/ LED distance (mm)	Materiale / Material	
15.4	PMMA	6.5°
15.4	PC	6°
8.4	PMMA	60°
8.4	PC	51°

30PE72

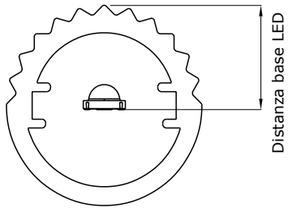

Distanza base LED/ LED distance (mm)	Materiale / Material	
8.3	PMMA	90°
8.3	PC	100°
6.3	PMMA	72°
6.3	PC	70°

30PE03

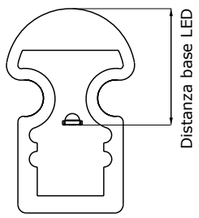

Distanza base LED/ LED distance (mm)	Materiale / Material	
21.1	PMMA	14°
21.1	PC	12°

30PE60

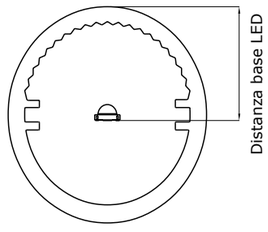

Distanza base LED/ LED distance (mm)	Materiale / Material	
14.2	PMMA	110°
14.2	PC	120°

12PE39

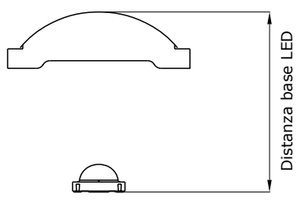

Distanza base LED/ LED distance (mm)	Materiale / Material	
13	PMMA	13°
13	PC	11°
6	PMMA	72°
6	PC	70°

I dati esposti sono esclusivamente a titolo indicativo.
All mentionated data are exclusively for indicative information.

40PE01

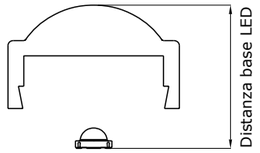

Distanza base LED/ LED distance (mm)	Materiale / Material	
14.1	PMMA	14°
14.1	PC	12°
7.1	PMMA	64°
7.1	PC	56°

13PE52

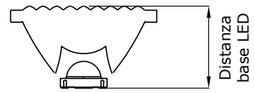

Distanza base LED/ LED distance (mm)	Materiale / Material	
6.1	PMMA	60°
6.1	PC	70°

20PE37

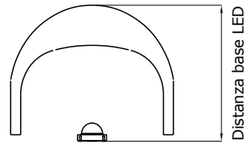

Distanza base LED/ LED distance (mm)	Materiale / Material	
27	PMMA	13°
27	PC	12°
15	PMMA	40°
15	PC	32°

30PE16

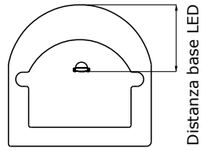

Distanza base LED/ LED distance (mm)	Materiale / Material	
14.7	PMMA	103°
14.7	PC	100°

20PE36

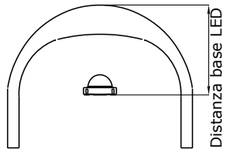

Distanza base LED/ LED distance (mm)	Materiale / Material	
9	PMMA	72°
9	PC	68°

40PE03

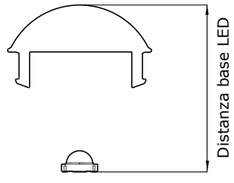

Distanza base LED/ LED distance (mm)	Materiale / Material	
15.7	PMMA	11°
15.7	PC	13.5°
7.7	PMMA	63°
7.7	PC	54°

30PE24

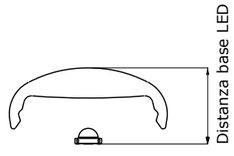

Distanza base LED/ LED distance (mm)	Materiale / Material	
28	PMMA	12°
28	PC	11°
7	PMMA	90°
7	PC	84°

I dati esposti sono esclusivamente a titolo indicativo.
All mentionated data are exclusively for indicative information.

CURA DEL PRODOTTO

Product Care | Produktpflege | Cuidado del Producto | Уход за изделием

IT **CURA DEL PRODOTTO**
Pulire i prodotti con acqua tiepida e sapone neutro. Usare un panno morbido con una leggera pressione.
Risciacquare con acqua pulita ed asciugare con un panno umido o camoscio.
Spolverare con un panno morbido e umido o camoscio.
Panni asciutti o ruvidi possono causare graffi sulla superficie e creare una carica elettrica statica sulla superficie.

NON UTILIZZARE:
spray per pulizia finestre, spugne o prodotti per la cucina, prodotti non idonei o solventi quali acetone, benzina, alcool, oli, tetracloruro di carbonio o diluente, né qualsiasi sostanza che non sia compatibile con questi materiali plastici.

UK **PRODUCT CARE**
Products have to be cleaned with lukewarm water and mild soap. Use a clean soft cloth, applying only a light pressure.
Rinse with clean water and dry by blotting with a damp cloth or chamois.
Dry or gritty cloths may cause scratches and electric charges on the surface.

DO NOT USE:
window cleaning sprays, kitchen scouring compounds or solvents such as acetone, gasoline, alcohol, oils, carbon tetrachloride or lacquer thinner or any substance that is not compatible with this plastic materials.
These can scratch the surface and/or weaken the products causing cracks and crazes.

DE **PRODUKTPFLEGE**
Mit lauwarmen Wasser und milder Seife reinigen. Ein weiches Tuch benutzen und nur ganz sanft aufdrücken.
Mit reinem Wasser abspülen und mit einem weichen Tuch abtrocknen.
Durch trockene oder zu raue Tücher können Kratzer entstehen, außerdem lädt sich das Produkt elektrostatisch auf.

BITTE NICHT BENUTZEN:
Fensterreiniger, Spülmittel aller Art, Verdünner wie Aceton, Benzin, Alkohol, Öle, Karbontetrachlorid oder Produkte die nicht mit plastischem Material kompatibel sind.

E **CUIDADO DEL PRODUCTO**
Limpie el producto con agua tibia y jabón neutro. Utilice un paño suave con una ligera presión. Enjuague con agua limpia y seque con un paño húmedo o gamuza. Quitar el polvo con un paño suave y humedo. Paños secos o ásperos pueden causar rasguños en la superficie y crear una carga electroestatica en la superficie.

NO UTILIZE:
spray para la limpieza de ventanas, esponjas o productos para la cocina, los productos inadecuados o solventes tales como acetona, gasolina, alcohol, aceites, tetracloruro de carbonio, disolvente o cualquier sustancia que no es compatible con estos materiales plásticos.

RU **Уход за изделием**
Чистка изделий производится теплой водой и нейтральным мылом. Использовать мягкую ткань с минимальным давлением на изделие. Промыть чистой водой и протереть насухо влажной тканью или замшем. Снимать пыль пыль мягкой влажной тканью или замшем.
Сухие или грубые ткани могут вызвать царапины на поверхности и создать электростатический заряд.

НЕ ИСПОЛЬЗОВАТЬ:
спрей для очистки окон, мочалки, грубые губки и кухонные изделия, непригодные продукты или растворители, такие как ацетон, бензин, спирт, а также маслà, или какие-либо другие вещества не совместимые с этими полимерами.

CONTATTI

Contact Us | Kontakten | Contactos | Контакты

IT Commerciale ITALIA:
marketing@giplast.com
vendite@giplast.com

Commerciale ESTERO:
sales@giplast.com
sales2@giplast.com
export@giplast.com
office@giplast.com
commerciale@giplast.com

DE Verkaufsabteilung ITALIEN:
marketing@giplast.com
vendite@giplast.com

Verkaufsabteilung AUSLAND:
sales@giplast.com
sales2@giplast.com
export@giplast.com
office@giplast.com
commerciale@giplast.com

RU Запросы по ИТАЛЬЯНСКОГО РЫНКА:
marketing@giplast.com
vendite@giplast.com

Запросы по ОСТАЛЬНЫХ СТРАН:
sales@giplast.com
sales2@giplast.com
export@giplast.com
office@giplast.com
commerciale@giplast.com

UK Reference for ITALY:
marketing@giplast.com
vendite@giplast.com

Reference for WORLDWIDE:
sales@giplast.com
sales2@giplast.com
export@giplast.com
office@giplast.com
commerciale@giplast.com

E Referencia comercial ITALIA:
marketing@giplast.com
vendite@giplast.com

Referencia comercial EXTERIOR:
sales@giplast.com
sales2@giplast.com
export@giplast.com
office@giplast.com
commerciale@giplast.com

I dati contenuti nel presente catalogo potranno subire variazioni e la società si riserva il diritto di modificare senza preavviso le caratteristiche tecniche ed estetiche dei prodotti illustrati nell'ottica di migliorare costantemente le prestazioni e la qualità. Il presente catalogo è stato stampato in Italia nel mese di Marzo 2018. E' vietata la riproduzione anche parziale delle illustrazioni contenutevi. Tutti i diritti sono riservati. Il presente catalogo annulla e sostituisce tutti i precedenti ed è valido fino a nuova edizione.

The information contained in this manual are subject to changes. The Company reserves the right to change, without prior notice, the technical and aesthetic characteristics of the products shown in oder to constantly improve quality and performance. This catalogue is printed in Italy in March 2018. No pictures contained in this manual may be reproduced, even partially. All rights reserved. This catalogue cancels and replaces all previous catalogues and it will be in force untill a new edition is issued.

Alle Angaben in diesem nur unter Vorbehalt von eventuellen Änderungen. Aufgrund der stätigen Verbesserung von Qualität und Leistungen, behält sich die Firma das Recht vor, technische oder ästhetische Änderungen ohne vorherige Ankündigung vorzunehmen. Dieser Katalog wurde in März in Italien gedruckt. Die vollständige oder nur teilweise Wiedergabe der Abbildungen ist verboten. Alle Rechte sind vorbehalten. Dieser Katalog annulliert und ersetzt alle vorherige Versionen und ist bis zur nächsten Version gültig.

Las informaciónes presente en el siguiente catalogo pueden sufrir variaciones, y la sociedad se reserva el derecho de modificar sin previo aviso las caracteristicas técnicas y esteticas de los productos presentes con el fin de mejorar constantemente las prestaciones y la calidad.
El presente catalogo ha sido imprimido en Italia en el mes de Marzo del año 2018. Se prohibe la reproducción aunque parcial del mismo. Todos los derechos son reservados. El siguiente catalogo anula y sustituye todas las versiones precedentes y ha validez hasta una nueva edición.

Данные, содержащиеся в этом каталоге могут быть изменены и компания оставляет за собой право изменять технические характеристики на представленную продукцию без предварительного уведомления, в целях постоянного улучшения производительности и качества.
Представленный каталог был напечатан в Италии, в марте 2018 года. Запрещается даже частичное воспроизведение иллюстраций, содержащихся в нем. Все права защищены.
Данный каталог отменяет и заменяет собой все предыдущие и действует до следующего издания.

Ed. 01/2018

GI PLAST s.r.l.
Via B. Franklin, 6
21050 Lonate Ceppino (VA) - ITALY
Tel. +39 0331 840937
Fax +39 0331 840938
e-mail: info@giplast.com
web site: www.giplast.com